TAURUS®

Instrukcja montażu i obsługi

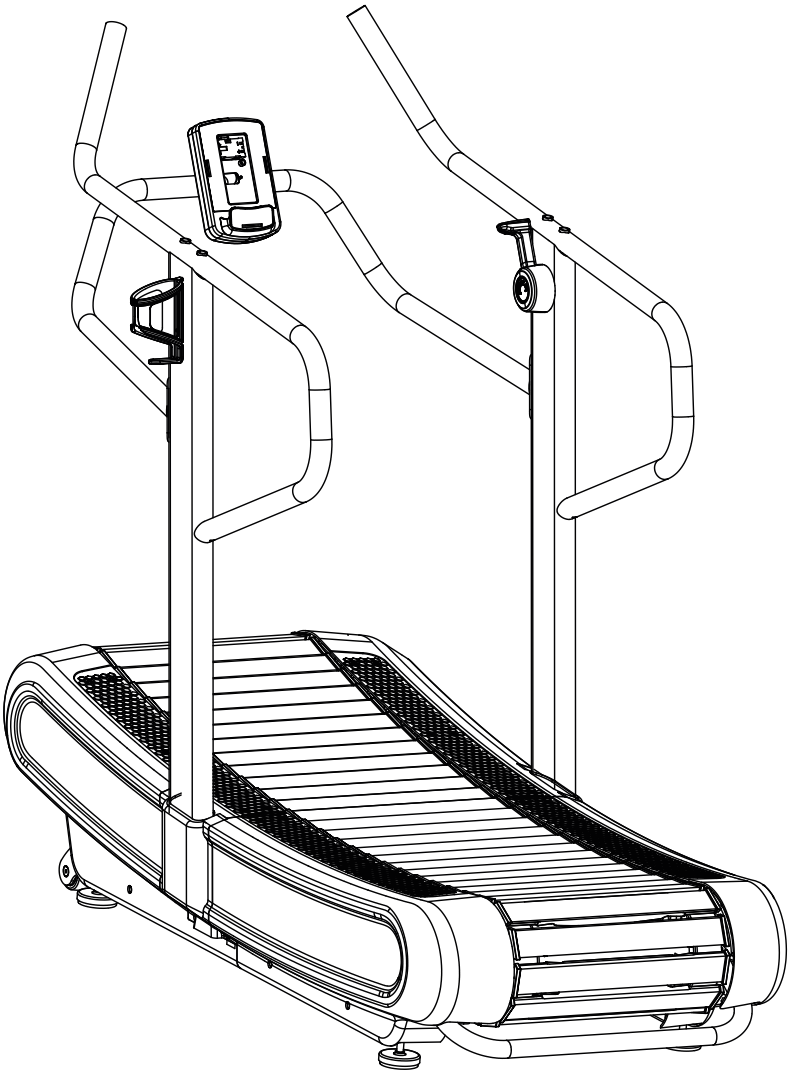

max. 150 kg

~ 30 - 60 Min.

128 kg

dł. 172 | szer. 81 | wys. 157

TFRUNX.02.07

Nr art. TF-RUN-X-2

Bieżnia RUN X

Spis treści

1	INFORMACJE OGÓLNE	7
1.1	Dane techniczne	7
1.2	Bezpieczeństwo użytkownika	8
1.3	Miejsce rozstawienia	9
2	MONTAŻ	10
2.1	Wskazówki ogólne	10
2.2	Zakres dostawy	11
2.3	Montaż	13
3	INSTRUKCJA OBSŁUGI	16
3.1	Wyświetlacz konsoli	16
3.2	Komora baterii	18
3.3	Pierwsze kroki	18
3.4	Wstrzymanie programu - tryb pauzy	19
3.5	Zakończenie programu - tryb stop	19
3.6	Programy	20
3.6.1	Program szybkiego startu Quick-Start	20
3.6.2	Interval 10/20 i Interval 20/10	20
3.6.3	Interval Custom - własny interwał użytkownika	21
3.6.4	Programy Target Time, Target Distance and Target Calories	21
3.6.5	Program tętna Target HR	22
4	PRZECHOWYWANIE I TRANSPORT	23
4.1	Wskazówki ogólne	23
4.2	Kółka transportowe	23
5	USUWANIE BŁĘDU, PIELĘGNACJA I KONSERWACJA	24
5.1	Wskazówki ogólne	24
5.2	Usterki i diagnostyka błędów	24
5.3	Harmonogram konserwacji i przeglądów	25
6	UTYLIZACJA	25
7	ZALECENIE DOTYCZĄCE AKCESORIÓW	26

8 ZAMAWIANIE CZĘŚCI ZAMIENNYCH 27

8.1 Numer seryjny i oznaczenie modelu 27
8.2 Lista części 28
8.3 Widok w stanie rozłożonym 30

9 GWARANCJA 31

10 KONTAKT 33

Szanowny Kliencie!

dziękujemy za wybór wysokiej jakości sprzętu treningowego marki TAURUS®. Taurus oferuje urządzenia fitness do uprawiania sportu w warunkach domowych oraz do wyposażenia klubów fitness, siłowni i klientów biznesowych. Sprzęt fitness marki Taurus skupia się na tym, co w sporcie najważniejsze: na maksymalnej wydajności! Dlatego urządzenia są opracowywane w ścisłej współpracy ze sportowcami i specjalistami w dziedzinie sportu. To właśnie sportowcy wiedzą najlepiej, co czyni sprzęt fitness idealnym.

Więcej informacji można znaleźć na stronie www.sport-tiedje.com.

Użytkowanie zgodne z przeznaczeniem

Urządzenie może być używane wyłącznie w celu zgodnym z jego przeznaczeniem.

Urządzenie jest przeznaczone do użytku domowego, półprofesjonalnego i profesjonalnego. Zastosowanie półprofesjonalne obejmuje na przykład instytucje, takie jak szpitale, szkoły, hotele i kluby. Zastosowanie profesjonalne odnosi się do użytkowania komercyjnego, np. w studio fitness.

OGRANICZENIE ODPOWIEDZIALNOŚCI

©2011 Taurus jest to zarejestrowana marka firmy Sport-Tiedje GmbH. Wszelkie prawa zastrzeżone. Wszelkie wykorzystanie marki bez pisemnej zgody firmy Sport-Tiedje jest zabronione.

Produkt i instrukcja mogą zostać zmienione. Dane techniczne mogą zostać zmienione bez wcześniejszego powiadomienia.

DOTYCZY NINIEJSZEJ INSTRUKCJI

Przed montażem i pierwszym użyciem urządzenia należy dokładnie zapoznać się z całą instrukcją. Instrukcja pomoże w szybkim montażu i objaśni zasady bezpiecznego korzystania z urządzania. Wszystkie osoby trenujące na urządzeniu (zwłaszcza dzieci i osoby z niepełnosprawnością fizyczną, sensoryczną, psychiczną i motoryczną) muszą zostać najpierw poinformowane o niniejszej instrukcji i jej zawartości. W razie wątpliwości odpowiednie osoby muszą nadzorować używanie urządzenia.

W związku z ciągłymi zmianami i optymalizacją oprogramowania może zaistnieć konieczność dostosowania instrukcji. Jeśli podczas instalacji lub użytkowania zauważą Państwo jakiekolwiek niezgodności, prosimy o zapoznanie się z instrukcjami zawartymi w sklepie internetowym. Znajdują się tam zawsze najbardziej aktualne instrukcje.

Urządzenie zostało skonstruowane zgodnie z najnowszym stanem wiedzy w zakresie bezpieczeństwa i techniki. Potencjalne źródła zagrożeń, które mogłyby spowodować uraz, zostały wyeliminowane, na ile było to możliwe. Montaż należy przeprowadzić prawidłowo, zgodnie z instrukcją montażu. Wszystkie elementy urządzenia muszą być prawidłowo zamocowane. W razie potrzeby instrukcję należy przeczytać jeszcze raz w celu usunięcia ewentualnych usterek.

Należy ściśle przestrzegać podanych zasad bezpieczeństwa i konserwacji. Każde użycie niezgodne z powyższymi zasadami może skutkować zagrożeniem dla zdrowia, wypadkami lub uszkodzeniami urządzenia, za które ani producent ani sprzedawca nie ponoszą odpowiedzialności.

Następujące wskazówki dotyczące bezpieczeństwa można znaleźć w niniejszej instrukcji obsługi:

► **UWAGA**
Ta wskazówka oznacza możliwe wystąpienie szkodliwych sytuacji, które w razie jej nieprzestrzegania mogą spowodować szkody materialne.

⚠ **OSTROŻNIE**
Wskazówka ta oznacza możliwe wystąpienie szkodliwych sytuacji, które w przypadku jej nieprzestrzegania mogą prowadzić do lekkich lub nieznacznych obrażeń!

⚠ **OSTRZEŻENIE**
Wskazówka ta oznacza możliwe wystąpienie szkodliwych sytuacji, które w przypadku jej naruszania mogą prowadzić do ciężkich obrażeń lub śmierci!

⚠ **NIEBEZPIECZEŃSTWO**
Wskazówka ta oznacza możliwe wystąpienie szkodliwych sytuacji, które w przypadku jej naruszenia prowadzą do ciężkich obrażeń lub śmierci!

ⓘ **WSKAZÓWKA**
Tego rodzaju wskazówka zawiera pozostałe, przydatne informacje.

Niniejszą instrukcję należy starannie przechowywać jako źródło informacji na temat prac konserwacyjnych i zamawiania części zamiennych!

1.1 Dane techniczne

Ekran LCD wyświetla:

+ Czas treningu
+ Prędkość
+ Dystans
+ Spalone kalorie
+ Tętno (przy użyciu ręcznych czujników lub pasa na klatkę piersiową)
+ Zużycie energii w watach
+ Tempo

Całkowita liczba programów treningowych:	7
Quick-Start:	1
Programy interwałowe:	3 (w tym 1 własny)
Programy docelowe:	3
Programy sterowane tętnem:	1

Waga i wymiary:

Waga artykułu (brutto, z opakowaniem):	149 kg
Waga artykułu (netto, bez opakowania):	128 kg
Wymiary opakowania (dł. x szer. x wys.) ok.:	189 cm x 88 cm x 45,5 cm
Wymiary urządzenia rozstawionego (dł. x szer. x wys.) ok.:	172 cm x 81cm x 157 cm
Maksymalna waga użytkownika:	150 kg

1.2 Bezpieczeństwo użytkownika

⚠ **NIEBEZPIECZEŃSTWO**

+ Przed rozpoczęciem używania urządzenia należy zapytać lekarza rodzinnego, czy trening jest odpowiedni ze zdrowotnego punktu widzenia. Dotyczy to przede wszystkim osób, które mają dziedziczną skłonność do nadciśnienia lub schorzeń serca, osób powyżej 45. roku życia, palaczy, osób o podwyższonym poziomie cholesterolu, osób otyłych i/lub osób, które w ciągu ostatniego roku nie uprawiały regularnie żadnego sportu. Jeśli znajdujesz się pod farmakologiczną opieką medyczną mającą wpływ na tętno, wówczas absolutnie konieczne jest zasięgnięcie konsultacji lekarskiej.
+ Należy pamiętać, że zbyt intensywny trening może poważnie zagrażać zdrowiu. Należy również mieć na uwadze, że systemy kontroli pulsu mogą być niedokładne. W razie wystąpienia oznak osłabienia, nudności, zawrotów głowy, bólów, duszności lub innych nieprawidłowych symptomów należy natychmiast przerwać trening i w razie potrzeby skontaktować się z lekarzem rodzinnym.

⚠ **OSTRZEŻENIE**

+ Korzystanie z tego urządzenia przez dzieci poniżej 14 roku życia jest niedozwolone.
+ Dzieci nie powinny przebywać bez opieki w pobliżu urządzenia.
+ Osoby niepełnosprawne muszą posiadać zgodę lekarską i pozostawać pod ścisłym nadzorem zawsze, gdy korzystają z urządzenia treningowego.
+ Z urządzenia nie może korzystać kilka osób jednocześnie.
+ Jeśli urządzenie jest wyposażone w klucz bezpieczeństwa (Safety Key), klips klucza bezpieczeństwa musi być przymocowany do ubrania przed rozpoczęciem treningu. W razie upadku można wyzwolić wyłącznik awaryjny urządzenia.
+ Ręce, stopy i inne części ciała, włosy, odzież i osoby należy trzymać z dala od ruchomych elementów urządzenia, ponieważ mogą zaczepić się w urządzeniu.
+ Podczas używania urządzenia nie nosić luźnej odzieży; używać odpowiedniej odzieży sportowej. Obuwie sportowe powinno mieć odpowiednie podeszwy, najlepiej z gumy lub innych antypoślizgowych materiałów. Nieodpowiednie są buty z obcasami, skórzanymi podeszwami, korkiem lub kolcami. Nigdy nie trenować na boso.

⚠ **OSTROŻNIE**

+ Jeśli urządzenie wymaga podłączenia do sieci za pomocą przewodu zasilającego, należy upewnić się, że nie stwarza on potencjalnego ryzyka potknięcia.
+ Podczas trenowania w strefie ruchów urządzenia nie mogą przebywać żadne inne osoby, aby uniknąć zagrożenia względem użytkownika i osób postronnych.

► **UWAGA**

+ Do otworów urządzenia nie wolno wkładać żadnych przedmiotów.

1.3 Miejsce rozstawienia

⚠ **OSTRZEŻENIE**

+ Nie stawiać urządzenia w głównych przejściach ani drogach ewakuacyjnych.

⚠ **OSTROŻNIE**

+ Upewnić się, że sala treningowa jest dobrze wentylowana podczas ćwiczeń i że nie ma przeciągów.
+ Wybrać miejsce ustawienia urządzenia tak, aby zarówno przed urządzeniem, jak i obok niego zostawiona była odpowiednio duża wolna przestrzeń/strefa bezpieczeństwa.
+ Powierzchnia ustawienia i montażowa urządzenia powinna być równa, wytrzymała i solidna.

► **UWAGA**

+ Urządzenie może być używane wyłącznie w budynku, w odpowiednio ogrzewanych i suchych pomieszczeniach (temperatura otoczenia od 10°C do 35°C). Niedozwolone jest używanie pod gołym niebem oraz w pomieszczeniach o dużej wilgotności powietrza (powyżej 70%), takich jak baseny.
+ W celu ochrony cennych materiałów podłogowych (parkiet, laminat, korek, dywany) i wygładzenia drobnych nierówności, należy zastosować ochronną matę na podłogę.

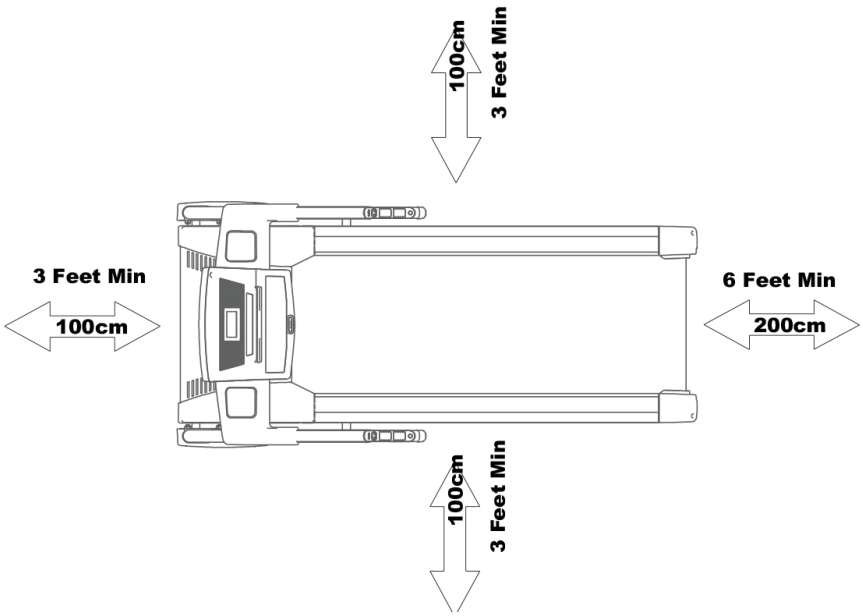

2.1 Wskazówki ogólne

⚠ **NIEBEZPIECZEŃSTWO**

+ Nie zostawiać narzędzi ani materiałów opakowaniowych, takich jak folie lub drobne części, ponieważ dzieci mogłyby się nimi udusić. Podczas montażu urządzenia dzieci nie mogą znajdować się w pobliżu.

⚠ **OSTRZEŻENIE**

+ Bieżnia jest wyposażona w amortyzatory wysokociśnieniowe, które w przypadku nieprawidłowej obsługi mogą spowodować nagłe rozłożenie się bieżni. Aby uniknąć możliwych obrażeń, nigdy nie ciągnąć za elementy bieżni pokazane na ilustracji. Nigdy nie podejmować próby podnoszenia i przenoszenia bieżni w oznaczonych miejscach.
+ Aby zmniejszyć ryzyko obrażeń, przestrzegać instrukcji dołączonych do urządzenia.

⚠ **OSTROŻNIE**

+ Nie otwierać opakowania urządzenia, gdy leży na boku.
+ Podczas montażu należy zapewnić sobie wystarczającą przestrzeń na ruch w każdym kierunku.
+ Montaż urządzenia muszą przeprowadzić min. dwie osoby dorosłe. W razie wątpliwości należy skorzystać z pomocy trzecia osoby, która posiada wiedzę techniczną.

► **UWAGA**

+ Aby zapobiec uszkodzeniu urządzenia i podłogi, wykonywać montaż na podkładce lub opakowaniu kartonowym.

ⓘ **WSKAZÓWKA**

+ Aby przeprowadzenie montażu było tak łatwe, jak to tylko możliwe, niektóre śruby i nakrętki, które będą używane, mogą być już wstępnie zmontowane.
+ Montaż urządzenia najlepiej przeprowadzać w późniejszym, docelowym miejscu instalacji.

2.2 Zakres dostawy

Zakres dostawy składa się z poniżej przedstawionych elementów. Na początku należy sprawdzić, czy dostawa zawiera wszystkie elementy urządzenia i wszystkie narzędzia, oraz czy nie zostały one uszkodzone. W razie reklamacji należy skontaktować się bezpośrednio z autoryzowanym przedstawicielem.

⚠ **OSTROŻNIE**
Jeśli brakuje części z zakresu dostawy lub są one uszkodzone, nie należy przeprowadzać montażu.

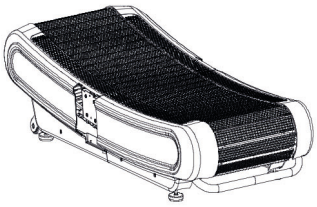

Rama główna (1)

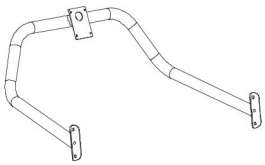

Wspornik konsoli (4)

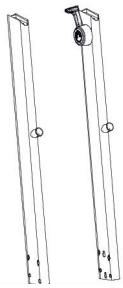

Maszty konsoli (2 & 3)

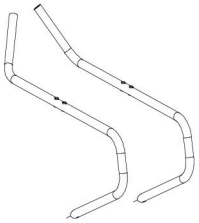

Poręcze (lewa & prawa) (6 & 105)

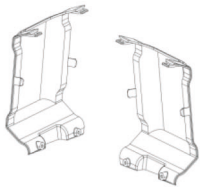

Osłony na maszt konsoli (7 & 8)

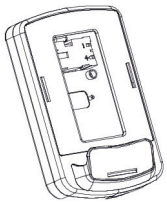

Konsola (55)

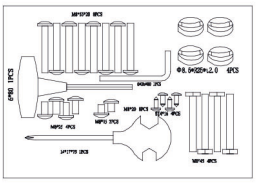

Zestaw montażowy

Uchwyt na butelkę

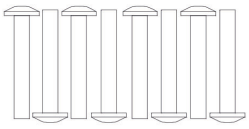

Śruba imbusowa z pół gwintem
M8x55x20 (78)

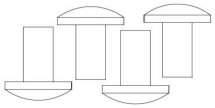

Śruba imbusowa z pełnym gwintem
M8x25 (79)

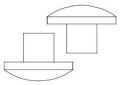

Śruba imbusowa z pełnym gwintem
M8x15 (66)

Śruba Philips z łbem kulistym
ST4x16 (97)

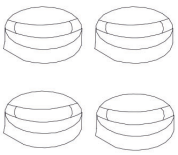

Podkładka falista
Ø8.5xR25xt2.0 (80)

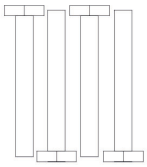

Śruba sześciokątna
M8*45 (101)

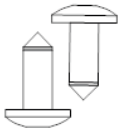

Śruba Philips z łbem płaskim
M4*16 (111)

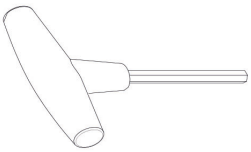

Klucz imbusowy z uchwytem T

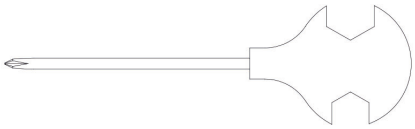

Narzędzie wielofunkcyjne

Klucz imbusowy

2.3 Montaż

Przed montażem należy dokładnie zapoznać się z poszczególnymi etapami montażu i przeprowadzić montaż zgodnie z podaną kolejnością.

ⓘ **WSKAZÓWKA**

+ Przykręć najpierw luźno wszystkie części i sprawdź, czy są prawidłowo dopasowane. Nie dokręcaj śrub za pomocą narzędzia, dopóki nie zostaniesz o to poproszony.
+ Jeśli masz trudności z rozpoznaniem grafiki, zalecamy otwarcie instrukcji PDF zapisanej na stronie internetowej sklepu na Twoim urządzeniu końcowym (np. smartfonie, tablecie lub komputerze). Tam masz możliwość przybliżenia obrazu. Pamiętaj, że aby otworzyć plik, na Twoim urządzeniu końcowym musisz mieć zainstalowany program Adobe Acrobat Reader.

Krok 1: Montaż konsoli

1. Połącz przewód konsoli (55) z jego odpowiednikiem we wsporniku konsoli (4).

► **UWAGA**
Uważaj, aby nie przytrzasnąć przewodów podczas wykonywania kolejnych czynności.

2. Przymocuj konsolę (55) do wspornika konsoli (4) za pomocą czterech śrub M5*10 (83).

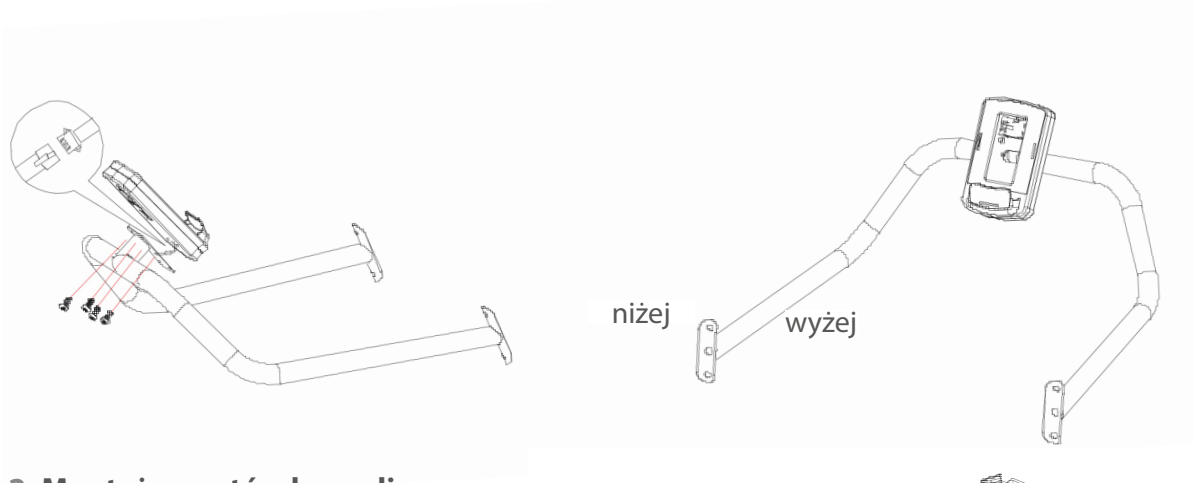

Krok 2: Montaż masztów konsoli

1. Połącz przewody prawego masztu konsoli (2) z przewodami ramy głównej (1).

► **UWAGA**
Uważaj, aby nie przytrzasnąć przewodów podczas wykonywania kolejnych czynności.

2. Przymocuj każdy maszt konsoli (2 & 3) do ramy głównej (1) za pomocą czterech śrub M8*55*20 (78).

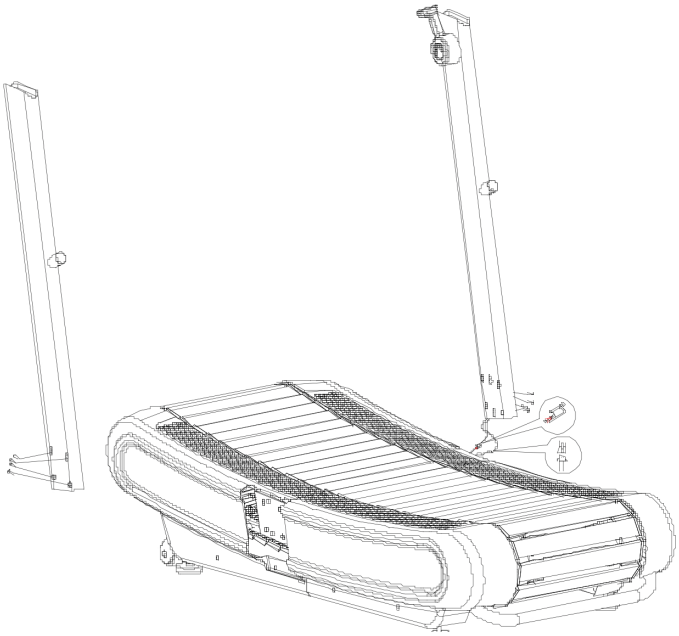

Krok 3: Montaż poręczy

Przymocuj poręcze (6 & 105) do masztów konsoli (2 & 3), każdą za pomocą dwóch śrub M8*45 (101) i jednej śruby M8*15 (66).

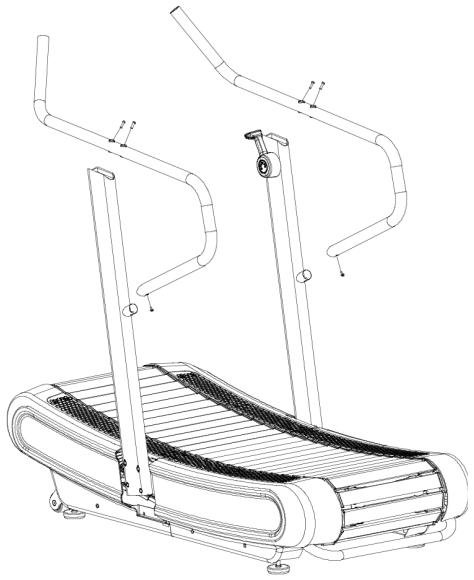

Krok 4: Montaż wspornika konsoli

1. Połącz dwa przewody prawego masztu konsoli (2) z ich odpowiednikami we wsporniku konsoli.

► **UWAGA**
Uważaj, aby nie przytrzasnąć przewodów podczas wykonywania kolejnych czynności.

2. Zamocuj wspornik konsoli (4) do masztów konsoli (2 & 3) z każdej strony za pomocą dwóch śrub M8*25 (79) i dwóch podkładek falistych Ø8,5xR25xt2,0 (80).

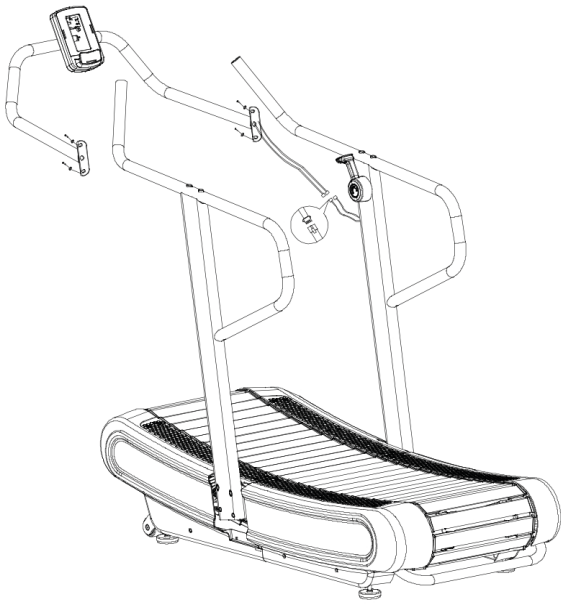

Krok 5: Montaż osłon

1. Przymocuj każdą z pokryw (7 i 8) do ramy głównej (1) za pomocą dwóch śrub ST4*16 (97).
2. Na koniec dokręć wszystkie śruby.

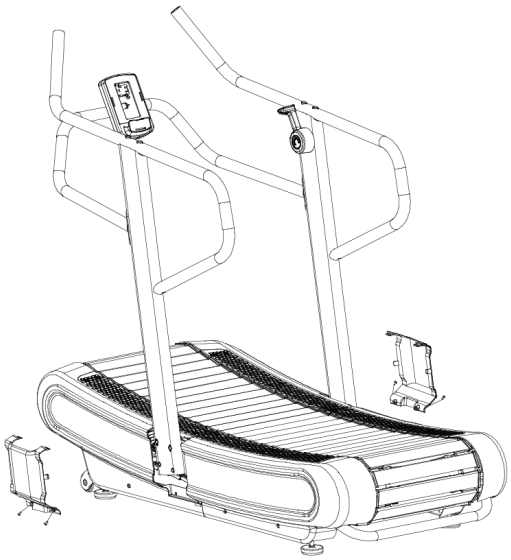

Krok 6: Montaż uchwytu na butelkę

Przymocuj uchwyt na butelkę (110) do lewego masztu konsoli (2) za pomocą dwóch śrub M4*16 (111).

Krok 7: Wyrównanie podstaw

Jeśli podłoga jest nierówna, możesz ustabilizować bieżnię, obracając śruby regulacyjne znajdujące się pod ramą główną.

1. Podnieś bieżnię po wybranej stronie i przekręć śrubę regulacyjną pod ramą główną.
2. Przekręć śrubę zgodnie z ruchem wskazówek zegara, aby ją odkręcić i podnieść bieżnię.
3. Obróć w kierunku przeciwnym do ruchu wskazówek zegara, aby obniżyć bieżnię.

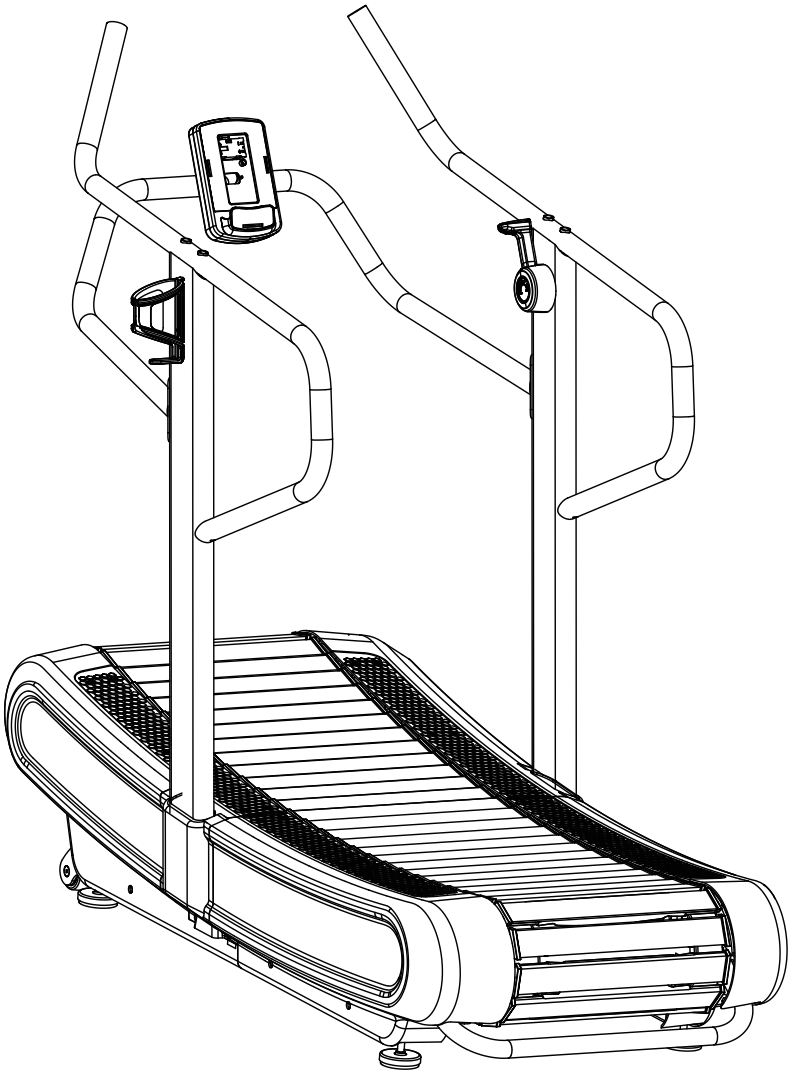

WSKAZÓWKA

+ Przed rozpoczęciem treningu należy zapoznać się ze wszystkimi funkcjami i możliwościami regulowania urządzenia. Należy zwrócić się do specjalisty o objaśnienie zasad prawidłowego używania produktu.
+ Należy pamiętać, że emisja hałasu jest wyższa przy obciążeniu niż bez obciążenia.

3.1 Wyświetlacz konsoli

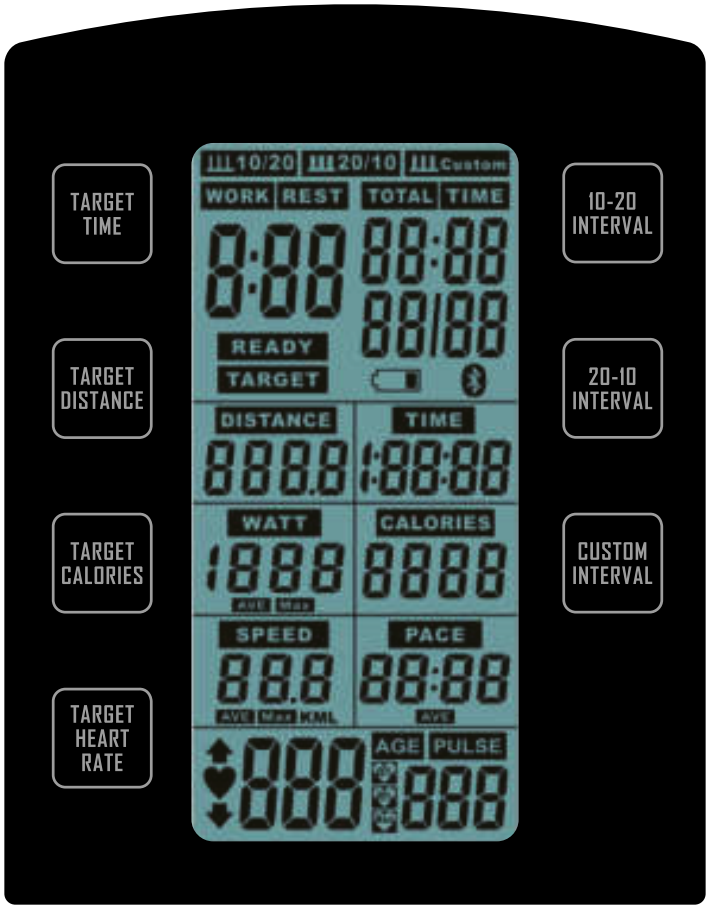

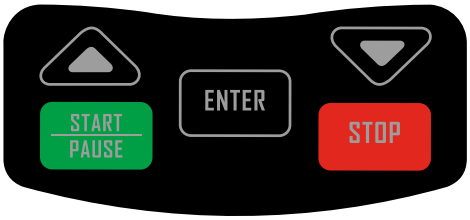

Wyświetlana wartość	Opis
TIME (czas)	+ Wyświetlanie czasu treningu + Zakres wyświetlania: 00:00-1:59:00 + Zakres ustawień: 1:00-1:59:00.
DISTANCE (Dystans)	+ Wyświetlanie dystansu treningu + Zakres wyświetlania: 0,5-100 + Zakres ustawień: 0,5-100.
CALROIES (Kalorie)	+ Wyświetlanie spalonych kalorii + Zakres wyświetlania: 0-2000 + Zakres ustawień: 1-2000.
PULSE (Tętno)	+ Wyświetlanie tętna (w przypadku korzystania z pasa na klatkę piersiową) + Zakres wyświetlania: 30-230 + Zakres ustawień: 30-230
WATT (Program sterowany mocą)	+ Wyświetlanie watów
SPEED (Prędkość)	+ Wyświetlanie prędkości
Pace (Tempo)	+ Wyświetlanie tempa
LOAD	+ Wyświetlanie poziomu oporu w ramach wskaźnika watów

3.1 Funkcje przycisków

Przycisk	Opis
START/PAUSE	+ Rozpoczęcie lub wstrzymanie treningu + Wznowienie treningu
STOP	+ Zakończenie treningu + przytrzymaj przez 2 sek. aby ponownie uruchomić konsolę
DOWN	+ Zmniejszanie wartości ustawień
UP	+ Zwiększanie wartości ustawień
10/20 INTERVAL	+ Przyciski szybkiego wyboru programów interwałowych: + 10/20 + 20/10 + Custom (zdefiniowane przez użytkownika)
20/10 INTERVAL	
CUSTOM INTERVAL	
TARGET TIME	+ Przyciski szybkiego wyboru programów docelowych: + Time (czas) + Distance (dystans) + Calories (kalorie) + Heart Rate (tętno)
TARGET DISTANCE	
TARGET CALORIES	
TARGET HEART RATE	
ENTER	+ Potwierdzanie ustawień + Potwierdzanie wyboru

3.2 Komora baterii

Konsola zasilana jest dwoma bateriami AA 1,5V. Jeśli konsola nie działa prawidłowo, baterie mogą być wyczerpane. Aby wymienić baterie, postępuj zgodnie z instrukcją.

1. Otwórz pokrywę komory baterii i wyjmij baterie.
2. Włóż dwie nowe baterie AA 1,5V i ponownie zamknij pokrywę.

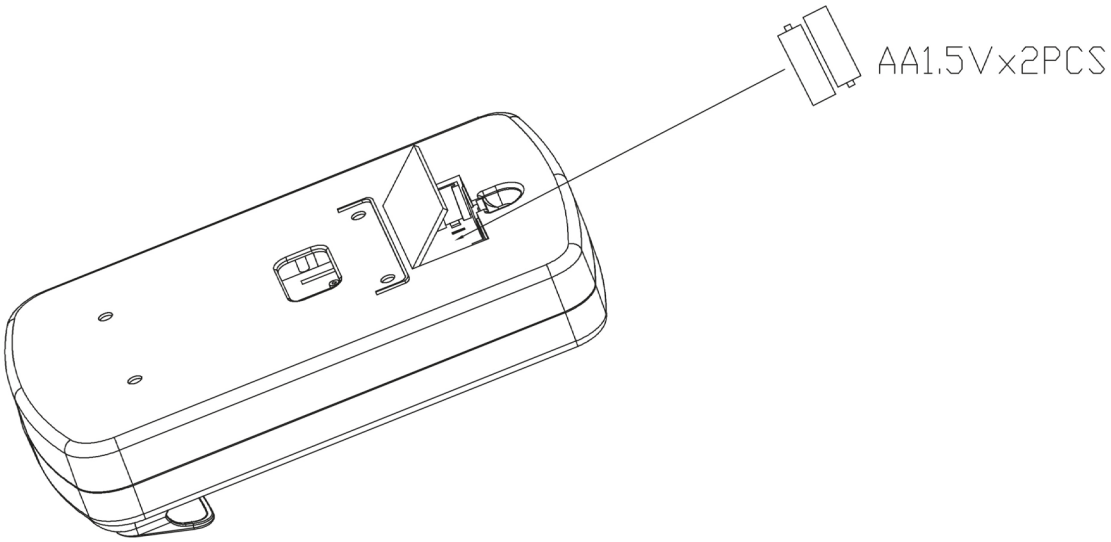

3.3 Pierwsze kroki

Zaraz po włączeniu konsoli wyświetlacz rozświetla się całkowicie (Rys. 1) i rozlega się długi sygnał dźwiękowy. Następnie konsola przechodzi w tryb czuwania, a ikony Intervall 10/20, Intervall 20/10, programu docelowego DISTANCE (dystans) i PULSE (tętno) zostaną wyświetlone jedna po drugiej (ryc. 2-5).

ⓘ **WSKAZÓWKA**
Jeśli w ciągu czterech minut konsola nie otrzyma żadnego polecenia lub sygnału, przejdzie w tryb uśpienia.

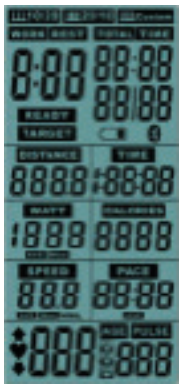
Rys. 1

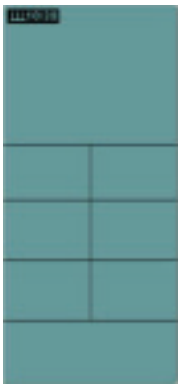
Rys. 2

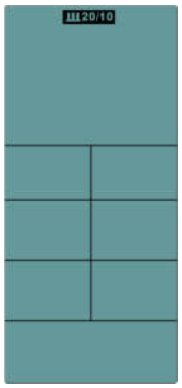

Rys. 3

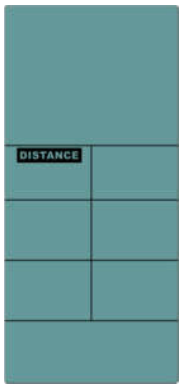

Rys. 4

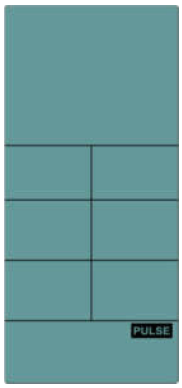

Rys. 5

3.4 Wstrzymanie programu - tryb pauzy

1. Aby wstrzymać program, w trakcie ćwiczenia naciśnij raz przycisk START/PAUSE-.

Podczas trybu pauzy dane treningowe są pokazywane ze znakiem "P" na wyświetlaczu (Rys. 6) i co 30 sekund emitowany jest sygnał dźwiękowy przez 0,5 sekundy.

ⓘ **WSKAZÓWKA**
Jeśli w ciągu 5 minut w trybie wstrzymania konsola nie otrzyma żadnego polecenia, przechodzi w tryb gotowości.

2. Aby kontynuować program, naciśnij ponownie przycisk START/PAUSE.

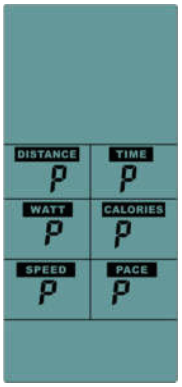

Rys. 6

3.5 Zakończenie programu - tryb stop

Aby zakończyć program, naciśnij raz przycisk STOP. Podczas naciskania, przez 0,5 sekundy słychać sygnał dźwiękowy i konsola przechodzi w tryb stop.

+ Po 0,5 sekundach najpierw na wyświetlaczu pojawiają się wartości dla DISTANCE (dystans), TIME (czas) i CALORIES (kalorie) (rys. 7).
+ Po 7 sekundach rozlegnie się krótki sygnał i na wyświetlaczu pojawią się maksymalne wartości sesji treningowej dla WATT (wat), SPEED (prędkość) i PULSE (tętno)(rys. 8). 8).
+ Po 7 sekundach rozlegnie się krótki sygnał dźwiękowy i na wyświetlaczu pojawią się średnie wartości dla WATT (wat), SPEED (prędkość) i PACE (tempo) (rys. 9).

ⓘ **WSKAZÓWKA**
Wartości zostaną wyświetlone łącznie trzy razy, po czym konsola przejdzie w tryb czuwania standby-.

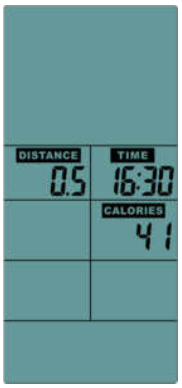

Rys. 7

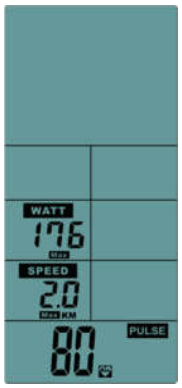

Rys. 8

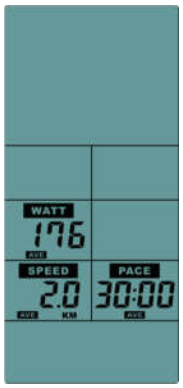

Rys. 9

3.6 Programy

Dostępnych jest w sumie siedem programów:

+ Quick-Start:	
+ Programy interwałowe:	3
+ Programy docelowe:	3
+ Program sterowany tętnem:	1

3.6.1 Program szybkiego startu Quick-Start

Funkcja Quick Start jest idealna, jeśli chcesz szybko i łatwo rozpocząć trening.

⚠ **OSTRZEŻENIE**
Twoje urządzenie do ćwiczeń nie jest sprzętem medycznym. Pomiar tętna z tego urządzenia może być niedokładny. Na dokładność wyświetlanego tętna mogą wpływać różne czynniki. Wyświetlane tętno służy wyłącznie jako pomoc treningowa.

ⓘ **WSKAZÓWKA**
Pomiar tętna jest możliwy tylko z kompatybilnym paskiem na klatkę piersiową.

1. Aby rozpocząć funkcje Quick Start, rozpocznij trening w trybie czuwania standby i naciśnij przycisk START/PAUSE.
2. Aby wstrzymać trening, naciśnij raz przycisk START/PAUSE.
3. Aby wznowić trening, naciśnij ponownie przycisk START/PAUSE.
4. Aby zakończyć trening, naciśnij przycisk STOP.

3.6.2 Interval 10/20 i Interval 20/10

Dostępne są dwa wstępnie skonfigurowane programy. Programy te podzielone są na 8 cykli. Możesz wybrać pomiędzy 10/20 lub 20/10 (WORK-trening/REST-odpoczynek).

⚠ **OSTRZEŻENIE**
Twoje urządzenie do ćwiczeń nie jest sprzętem medycznym. Pomiar tętna z tego urządzenia może być niedokładny. Na dokładność wyświetlanego tętna mogą wpływać różne czynniki. Wyświetlane tętno służy wyłącznie jako pomoc treningowa.

ⓘ **WSKAZÓWKA**
Pomiar tętna jest możliwy tylko z kompatybilnym paskiem na klatkę piersiową.

1. Aby rozpocząć zdefiniowany trening interwałowy, naciśnij odpowiedni przycisk i potwierdź przyciskiem ENTER.

Następuje odliczanie od 3 do 0 i rozpoczyna się pierwszy interwał.

Czas interwału będzie odliczany w dół, wszystkie inne wartości będą odliczane w górę.

Po zakończeniu interwału (WORK/REST) na wyświetlaczu dodany zostanie jeden cykl.

2. Aby wstrzymać program, naciśnij raz przycisk START/PAUSE.
3. Aby wznowić program, naciśnij ponownie przycisk START/PAUSE.
4. Aby zakończyć program, naciśnij przycisk STOP lub zakończ trening.

3.6.3 Interval Custom - własny interwał użytkownika

⚠ **OSTRZEŻENIE**
Twoje urządzenie do ćwiczeń nie jest sprzętem medycznym. Pomiar tętna z tego urządzenia może być niedokładny. Na dokładność wyświetlanego tętna mogą wpływać różne czynniki. Wyświetlane tętno służy wyłącznie jako pomoc treningowa.

ⓘ **WSKAZÓWKA**
Pomiar tętna jest możliwy tylko z kompatybilnym paskiem na klatkę piersiową.

1. Aby wybrać własny program interwałowy, naciśnij odpowiedni przycisk.
2. Aby ustawić liczbę cykli (1-20), naciśnij przyciski UP lub DOWN i potwierdź przyciskiem ENTER.
3. Aby ustawić czas dla sekwencji WORK trening (0:05-30:00), naciśnij przyciski UP lub DOWN i zatwierdź przyciskiem ENTER.
4. Aby ustawić czas dla sekwencji REST odpoczynek (0:05-30:00), naciśnij przyciski UP lub DOWN- i zatwierdź przyciskiem ENTER.

Następuje odliczanie od 3 do 0 i rozpoczyna się pierwszy interwał.

Odpowiedni czas interwału jest odliczany w dół wszystkie inne wartości są odliczane w górę.

Po zakończeniu interwału (WORK/REST) na wyświetlaczu zostanie dodany jeden cykl.

5. Aby wstrzymać program, naciśnij raz przycisk START/PAUSE.
6. Aby wznowić program, naciśnij ponownie przycisk START/PAUSE.
7. Aby zakończyć program, naciśnij przycisk STOP lub zakończ trening.

3.6.4 Programy Target Time, Target Distance and Target Calories

1. Aby wybrać jeden z programów docelowych, naciśnij odpowiedni przycisk.
2. Aby ustawić wartość docelową, naciśnij przycisk UP lub DOWN i potwierdź przyciskiem ENTER.

Rozpoczyna się program docelowy.

Ustawiona wartość będzie odliczana w dół, wszystkie inne wartości będą odliczane w górę.

3. Aby wstrzymać program, naciśnij raz przycisk START/PAUSE.
4. Aby wznowić program, naciśnij ponownie przycisk START/PAUSE.
5. Aby zakończyć program, naciśnij przycisk STOP lub zakończ trening.

3.6.5 Program tętna Target HR

⚠ **OSTRZEŻENIE**

Twoje urządzenie do ćwiczeń nie jest sprzętem medycznym. Pomiar tętna z tego urządzenia może być niedokładny. Na dokładność wyświetlanego tętna mogą wpływać różne czynniki. Wyświetlane tętno służy wyłącznie jako pomoc treningowa.

ⓘ **WSKAZÓWKA**

Pomiar tętna jest możliwy tylko z kompatybilnym paskiem na klatkę piersiową.

1. Aby wybrać program tętna, naciśnij odpowiedni przycisk.
2. Aby ustawić swój wiek (11-99), naciśnij przycisk UP lub DOWN i potwierdź przyciskiem ENTER.
3. Wybierz 65%, 85% lub własne docelowe tętno za pomocą przycisków UP lub DOWN- i potwierdź przyciskiem ENTER.

3.1. Jeśli chcesz ustawić własne tętno docelowe, ustaw tętno docelowe za pomocą przycisków UP lub DOWN i zatwierdź przyciskiem ENTER.

4. Aby wstrzymać program, naciśnij raz przycisk START/PAUSE.
5. Aby wznowić program, naciśnij ponownie przycisk START/PAUSE.
6. Aby zakończyć program, naciśnij przycisk STOP lub zakończ trening.

ⓘ **WSKAZÓWKA**

+ Jeśli Twoje tętno odbiega o więcej niż 10% od ustawionej wartości, na wyświetlaczu pojawi się symbol strzałki sygnalizujący konieczność dostosowania tętna.
+ Jeśli Twoje tętno jest równe lub wyższe od ustawionej wartości, zostaniesz o tym poinformowany trzema sygnałami dźwiękowymi w odstępach jednej sekundy. Jeśli po 10 powtórzeniach tętno nie zmniejszy się, przez jedną sekundę rozlegnie się sygnał dźwiękowy i konsola przejdzie w tryb czuwania.
+ Jeśli po 30 sekundach nie zostanie odebrany sygnał tętna, przez jedną sekundę rozlegnie się sygnał dźwiękowy i konsola przejdzie w tryb czuwania.

4.1 Wskazówki ogólne

⚠ **OSTRZEŻENIE**

+ Miejsce przechowywania należy wybrać tak, aby można było wykluczyć nieuzasadnione użycie przez osoby trzecie lub dzieci.
+ Jeśli urządzenie nie jest wyposażone w kółka transportowe, to musi zostać zdemontowane przed transportem.

► **UWAGA**

+ Upewnić się, że w wybranym miejscu przechowywania urządzenie jest chronione przed wilgocią, kurzem i brudem. Miejsce przechowywania powinno być suche i dobrze wentylowane, ze stałą temperaturą otoczenia od 5°C do 45°C.

4.2 Kółka transportowe

► **UWAGA**

Jeśli urządzenie ma być przemieszczane po szczególnie delikatnych i miękkich podłogach, takich jak parkiet, deski podłogowe lub laminaty, należy obłożyć trasę transportu, na przykład kartonem lub podobnym materiałem, aby uniknąć ewentualnego uszkodzenia podłoża.

1. Stanąć za urządzeniem i podnosić je, aż ciężar przejdzie na kółka transportowe. Następnie można łatwo ustawić urządzenie do nowej pozycji. W przypadku dłuższych odcinków transportowych urządzenie należy zdemontować i bezpiecznie zapakować.
2. Wybrać nowe miejsce ustawienia, przestrzegając wskazówek w rozdziale 1.3 zawartym w niniejszej instrukcji obsługi.

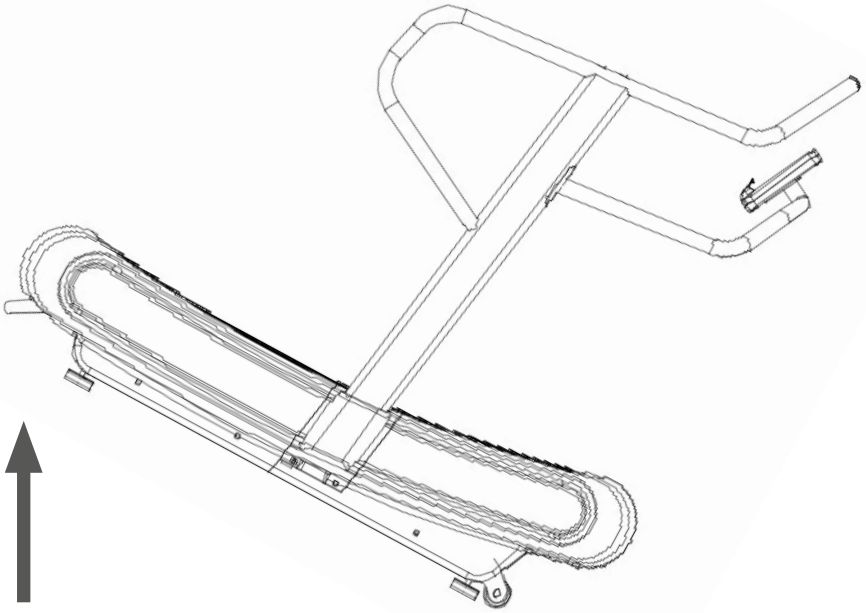

5.1 Wskazówki ogólne

⚠ **OSTRZEŻENIE**

+ Nie dokonywać niewłaściwych zmian w urządzeniu.

⚠ **OSTROŻNIE**

+ Uszkodzone lub zużyte elementy mogą negatywnie wpływać na bezpieczeństwo użytkownika i trwałość urządzenia. Dlatego uszkodzone i zużyte elementy należy natychmiast wymieniać. W takich przypadkach należy zwracać się do autoryzowanego przedstawiciela. Nie wolno używać urządzenia, dopóki nie zostanie ono naprawione. W razie potrzeby używać wyłącznie oryginalnych części zamiennych.

► **UWAGA**

+ Oprócz wymienionych tutaj instrukcji i zaleceń dotyczących konserwacji i pielęgnacji, mogą być wymagane dodatkowe usługi serwisowe i/lub usługi naprawcze – uprawnienia do ich wykonywania mają wyłącznie autoryzowani technicy serwisowi.

5.2 Usterki i diagnostyka błędów

Podczas produkcji urządzenie jest poddawane regularnym kontrolom jakości. Mimo to mogą wystąpić usterki i nieprawidłowe działanie. Często przyczynami takich usterek są pojedyncze elementy i zwykle wystarczy je wymienić. Najczęstsze usterki i sposoby ich usuwania można znaleźć w poniższym przeglądzie. Jeśli pomimo wykonania tych czynności urządzenie nie działa prawidłowo, należy zwrócić się do swojego autoryzowanego przedstawiciela.

Błąd	Przyczyna	Usuwanie
Wyświetlacz nic nie pokazuje / nie działa	+ Przerwany dopływ prądu + Poluzowane połączenie kablowe	+ Włącznik sieciowy do pozycji wł./on + Sprawdzić, czy jest włożony klucz zabezpieczający + Sprawdzić połączenia kablowe
Brak wyświetlania tętna	+ Źródła zakłóceń w pomieszczeniu + Nieodpowiedni pasek na klatce piersiowej + Nieprawidłowa pozycja paska na klatce piersiowej + Uszkodzony pasek na klatce piersiowej lub wyczerpana bateria + Uszkodzony wskaźnik tętna	+ Usunąć źródła zakłóceń (np. telefon komórkowy, WLAN, kosiarka robotyczna lub odkurzacz robotyczny itp.) + Użyć odpowiedniego paska na klatce piersiowej (patrz ZALECENIE DOTYCZĄCE AKCESORIÓW) + Poprawić ułożenie paska na klatce piersiowej i/lub zwilżyć elektrody + Wymienić baterie + Sprawdzić, czy możliwe jest wyświetlanie tętna w oparciu o tętno ręki

5.3 Harmonogram konserwacji i przeglądów

Aby uniknąć uszkodzeń spowodowanych działaniem potu, urządzenie należy czyścić po każdym treningu za pomocą wilgotnego ręcznika (bez rozpuszczalników!).

W podanych odstępach czasu należy wykonywać następujące rutynowe czynności:

Element	Co tydzień	Co miesiąc	Co kwartał
Wyświetlacz konsoli	C	P	
Naprężanie taśmy			P
Smarowanie taśmy			P
Plastikowe osłony	C	P	
Śruby i połączenia przewodów			P
Objaśnienie: C = czyszczenie; P = przegląd			

6 UTYLIZACJA

Po zakończeniu okresu użytkowania urządzenia nie wolno go wyrzucać razem z odpadami gospodarczymi, tylko należy je oddać do recyklingu za pośrednictwem punktu zbierania zużytych urządzeń elektrycznych i elektronicznych. Bliższe informacje na ten temat można uzyskać od właściwej instytucji gminnej zajmującej się usuwaniem odpadów.

Materiały mogą być powtórnie wykorzystywane zgodnie z ich oznaczeniem. Ponowne wykorzystanie jako surowce wtórne lub inne formy ponownego wykorzystania zużytych urządzeń jest ważnym wkładem w ochronę środowiska.

7 ZALECENIE DOTYCZĄCE AKCESORIÓW

Aby Twój trening był jeszcze przyjemniejszy, wydajniejszy i piękniejszy, do urządzenia fitness zalecamy dodanie odpowiednich akcesoriów. W przypadku bieżni może to być na przykład **mata podłogowa**, która sprawia, że sprzęt fitness stoi stabilniej i chroni podłogę przed potem, lub **silikon w sprayu**, który utrzymuje ruchome części w dobrym stanie i służy do smarowania pasa biegowego. W przypadku niektórych bieżni dostępne są również dodatkowe **poręcze**.

Jeżeli zakupiłeś urządzenie fitness do treningu bazującym na pulsie i chcesz trenować w zgodzie z częstotliwością uderzeń serca, to konieczne polecamy używanie pasa piersiowego, zapewniającego optymalne przenoszenie częstotliwości uderzeń serca.

Nasza oferta akcesoriów zapewnia najwyższą jakość i sprawia, że trening jest jeszcze lepszy. Jeśli chcesz dowiedzieć się więcej o kompatybilnych akcesoriach, najlepiej przejść do strony szczegółów produktu w naszym sklepie internetowym (najprostszym sposobem jest wprowadzenie numeru artykułu w polu wyszukiwania powyżej), a następnie do zalecanych akcesoriów na tej stronie. Ewentualnie można użyć dostarczonego kodu QR. Oczywiście można również skontaktować się z naszym działem obsługi klienta: telefonicznie, przez e-maila, w jednym z naszych oddziałów lub za pośrednictwem naszych kanałów w mediach społecznościowych. Chętnie doradzimy!

Mata podłogowa

Pas piersiowy

Żel kontaktowy

Spray silikonowy

Ręczniki

8.1 Numer seryjny i oznaczenie modelu

W celu zagwarantowania możliwie jak najlepszej obsługi, należy przygotować **nazwę modelu**, **numer artykułu**, **numer seryjny**, **rysunek złożeniowy** oraz **zestawienie części**. Odpowiednie możliwości kontaktu można znaleźć w rozdziale 10 niniejszej instrukcji obsługi.

ⓘ **WSKAZÓWKA**
Numer seryjny urządzenia jest unikalny. Znajduje się on na białej naklejce. Dokładne położenie tej naklejki pokazano na poniższym rysunku.

Wprowadzić numer seryjny w odpowiednim polu.

Numer seryjny:

Marka/kategoria:

Taurus / bieżnia

Oznaczenie modelu:

Bieżnia Taurus Run X

Numer artykułu:

TF-RUN-X-2

8.2 Lista części

Nr	Nazwa (ENG)	Liczba
1	Main frame	1
2	Upright post - right side	1
3	Upright post - left side	1
4	Console frame	1
5	Rear main frame lifting handle	1
6	Handrail - right side	1
7	Curve cover fixing support - right side	1
8	Curve cover fixing support - left side	1
9	Front foot- right side	1
10	Front foot- left side	1
11	Rear foot- right side	1
12	Rear foot- left side	1
13	Magnet bracket	1
14	Adjustable resistor fixing bracket	1
15	Rear roller adjustable bracket	2
17	Curve cover reinforcement plate - right side	1
18	Curve cover reinforcement plate - left side	1
19	Adjustable resistor fixing plate	2
20	Curve cover fixing bracket	2
21	Magnet covered plate	2
22	Pulley wheel axle weldment	1
23	Driving wheel axle weldment	1
24	Front roller	1
25	Rear roller	1
26	Motor belt - 380PJ6	1
27	Motor belt - 260PJ6	1
28	Moving wheels	2
29	Wheel and axle	2
30	Driving pulley wheel -front	1
31	Driving wheel axle	1

Nr	Nazwa (ENG)	Liczba
32	Driving wheel plate -Aluminum	1
33	Aluminum slat fixing belt	2
34	EVA mat - t2.0×50×3600	2
35	Front plastic side cover - right side	1
36	Front plastic side cover - left side	1
37	Rear plastic side cover - right side	1
38	Rear plastic side cover - left side	1
39	Upright post side cover - right side	1
40	Upright post side cover - left side	1
41	Front foot stop	4
42	EVA mat - t5.0×70×3000	1
43	Top section resistance cable L - 1150mm	1
44	Top section resistance cable L - 450	1
45	Round magnet	4
46	Brake tension spring	1
47	Aluminum slat	60
48	Double hole Washer - t1.5*20*10	120
49	Manual adjustable handle	1
50	Stall adjustable assembly	1
51	Manual adjustable handle cover	1
52	Manual adjustable handle side cover	1
53	Stall adjustable post	2
54	Ordinary cylindrical spring	1
55	Console	1
56	2 pin connected wire L-1250mm	1
57	VR 3 pin connected wire L-1250mm	1
58	2 pin connected wire L-950mm	1
59	VR 3 pin connected wire L-950mm	1
60	3 pin connected wire L-500mm	1
61	2 pin - plug bottom section connected wire	1
62	Resistor VR	1

63	Screw fixing buckle	4
64	Screw fixing plate	10
65	T shape siderail guider	6
66	Allen head C.K.S full thread bolt - M8*15	12
67	Allen head C.K.S full thread bolt - M8*20	24
68	Hexagon head half thread bolt - M8*65*20	98
69	Hexagon socket head full thread bolt - M8*65	12
70	Bearing 608ZZ	124
71	Sleeveφ12*φ8.1*18.4	98
72	Sleeveφ12*φ8.1*14	12
73	Guiding pulley wheel	12
74	Flat washer φ8	110
75	Internal Circlip φ23	12
76	Deep groove ball bearing 6201ZZ	4
77	One way bearing CSK12P	1
78	Allen head C.K.S half thread bolt M8×55×20	9
79	Allen head C.K.S full thread bolt M8×25	4
80	Curve washer Φ8.5×R25×t2.0	4
81	Phillip countersunk head self-tapping screw	24
82	Phillip countersunk head self-tapping screw	20
83	Phillip head C.K.S full thread screw M5×10	4
85	Hexagon socket head full thread bolt M8×75	2
86	Allen head C.K.S half thread bolt M8×30×20	2
87	Hex head locknut M8	3
88	Flat washer Φ8	3
89	Allen head C.K.S half thread bolt M10×25×15	4
90	Hex head locknut M10	4
91	Flat washer Φ10	4
92	Allen countersunk head full thread screw M6×15	4
93	Hexagon head full thread bolt M8×30	2
94	Hexagon nut M8	2
95	Allen head C.K.S step bolt M6×50×36	1
96	Phillip pan head self-tapping screw ST3×10	2
97	Phillip head C.K.S self-tapping screw ST4×16	22
98	Phillip pan head full thread bolt M5*15	240
99	Phillip head C.K.S full thread screw M4×10	3
100	Hex head locknut M4	3
101	Hexagon socket head full thread bolt M8×45	4
102	Flat plug Φ38×t1.5	2
103	Hexagon socket head full thread bolt M8×15	4
104	Hex head locknut M8	110
105	Handrail - left side	1
106	End cover t1.2×φ31	4
107	Hexagon lock nylon nut M6	1
108	Flat washer Φ6	1
109	Spring washer φ6	240
110	Water holder	1
111	Philips Pan head full thread screw M4x16	2

8.3 Widok w stanie rozłożonym

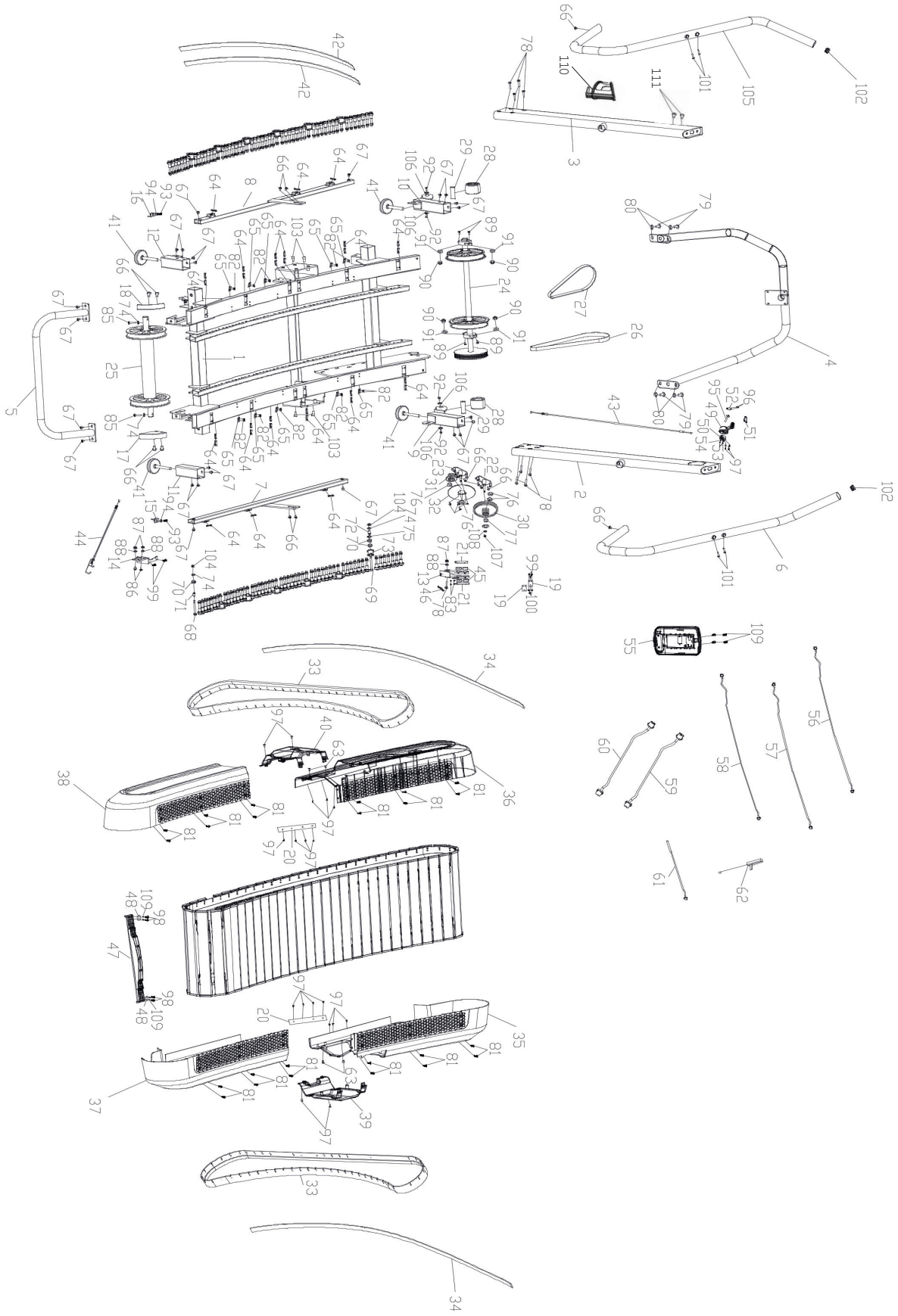

9 GWARANCJA

Urządzenia treningowe Taurus® są poddawane surowej kontroli jakości. Jeśli jednak zakupione u nas urządzenie treningowe nie działa prawidłowo, prosimy wtedy o kontakt z naszymi podanymi punktami serwisowymi. Chętnie pomożemy również telefoniczne za pośrednictwem infolinii technicznej.

Opis usterek
Urządzenie treningowe może stale zapewniać trening wysokiej jakości. Jeśli jednak wystąpią problemy, należy najpierw zapoznać się z instrukcją obsługi. W sprawie dalszego rozwiązywania problemów należy zwracać się do firmy Sport-Tiedje lub zadzwonić na naszą bezpłatną infolinię serwisową. W celu jak najszybszego rozwiązania problemu należy jak dokładniej opisać usterkę.

Dodatkowo, oprócz gwarancji ustawowej, udzielamy gwarancji na wszystkie zakupione u nas urządzenia treningowe zgodnie z poniższymi warunkami.

Jednocześnie Twoje ustawowe uprawnienia nie zostają naruszone.

Właściciel gwarancji
Właścicielem gwarancji jest pierwsza osoba kupująca lub każda osoba, która otrzymała nowo zakupiony produkt od pierwszej osoby kupującej.

Okresy gwarancji
Z dniem dostawy towaru rozpoczyna się okres gwarancji. Okres gwarancji poszczególnych produktów znajdą Państwo na naszej stronie online.

Koszty naprawy
Wedle naszego uznania przeprowadzimy naprawę, wymianę uszkodzonych elementów lub kompletną wymianę. Części zamienne, które są montowane podczas montażu urządzenia przez klienta, zostaną wymienione przez właściciela gwarancji i nie są elementem naprawy. Po wygaśnięciu okresu gwarancyjnego posiadacz gwarancji ponosi koszty części, konserwacji, naprawy, instalacji i wysyłki.

Okresy użytkowania są zgodne z poniższą deklaracją:

+ Używanie w domu: wyłącznie używanie prywatne, tylko w prywatnych gospodarstwach domowych do 3 godzin dziennie
+ Użytkowanie półprofesjonalne: do 6 godzin dziennie (np. rehabilitacja, hotele, kluby, firmowe siłownie)
+ Używanie profesjonalne: więcej niż 6 godzin dziennie (np. studio fitness)

Serwis gwarancyjny
W okresie gwarancji urządzenia mające wady materiału lub wykonania zostaną przez nas naprawione lub wymienione. Wymienione urządzenia i ich części stają się naszą własnością. Świadczenia gwarancyjne nie powodują wydłużenia okresu gwarancji ani nie rozpoczynają nowej gwarancji.

Warunki gwarancyjne
W celu dochodzenia roszczeń gwarancyjnych należy koniecznie podjąć następujące działania:

Skontaktować się poprzez e-mail lub telefonicznie z serwisem. Jeśli produkt na gwarancji wymaga przesłania do naprawy, koszty pokrywa sprzedający. Po upływie okresu gwarancji kupujący ponosi koszty transportu i ubezpieczenia. Jeśli usterka podlega gwarancji, otrzymają Państwo naprawione lub nowe urządzenie.

Gwarancja nie obejmuje uszkodzeń wskutek:

+ nieodpowiedniego, nieprawidłowego obchodzenia się z produktem,
+ czynników atmosferycznych (wilgoć, wysoka temperatura, przepięcie, pył, itp.),
+ nieprzestrzegania zasad bezpieczeństwa, którym podlega produkt,
+ nieprzestrzegania zaleceń instrukcji obsługi,
+ użycia nadmiernej siły (np. uderzenia, spadnięcia),
+ ingerencji, które nie zostały wykonane przez autoryzowanego technika serwisowego
+ prób naprawy na własną rękę.

Dowód zakupu i numer seryjny
W razie usterki na gwarancji wymagane jest przedstawienie odpowiedniej faktury. W celu umożliwienia jednoznacznej identyfikacji wersji modelu oraz na potrzeby naszej kontroli jakości, przy każdym zgłoszeniu serwisowym potrzebny jest nam numer seryjny urządzenia. Numer seryjny i numer klienta należy mieć już przy kontaktowaniu się z naszą infolinią serwisową. Ułatwi to nam dalsze załatwianie sprawy.

W razie problemów ze znalezieniem numeru seryjnego urządzenia treningowego dalszych informacji udzielić może personel naszego serwisu.

Serwis pogwarancyjny
Indywidualną ofertę możemy złożyć również w przypadku usterek urządzenia treningowego po upływie okresu gwarancji lub w przypadkach nieobjętych gwarancją, np. normalne zużycie. W celu szybkiego i taniego rozwiązania problemu należy skontaktować się z naszym serwisem. W takich przypadkach klient ponosi koszty przesyłki.

Komunikacja
Wiele problemów można rozwiązać już na etapie rozmowy z nami jako specjalistą. Wiemy, jak ważne dla użytkowników sprzętu treningowego jest szybkie i proste rozwiązywanie problemów, aby mogli oni bez przerw kontynuować swoje treningi. Dlatego również my jesteśmy zainteresowani szybkim rozwiązaniem problemów – bez zbędnej biurokracji. W związku z tym należy przed rozmową przygotować swój numer klienta oraz numer seryjny niesprawnego urządzenia.

10 KONTAKT

DE

TECHNIK

+49 4621 4210-900
+49 4621 4210-698
technik@sport-tiedje.de
Öffnungszeiten entnehmen Sie unserer Homepage.

SERVICE

0800 20 20277 (kostenlos)
04621 4210 - 0
info@sport-tiedje.de
Öffnungszeiten entnehmen Sie unserer Homepage.

DK

TEKNIK OG SERVICE

80 90 16 50
+49 4621 4210-945
info@fitshop.dk
Åbningstider kan findes på hjemmesiden.

FR

TECHNIQUE & SERVICE

+33 (0) 189 530984
+49 4621 42 10 933
info@fitshop.fr
Vous trouverez les heures d'ouverture sur notre site Internet.

PL

DZIAŁ TECHNICZNY I SERWIS

22 307 43 21
+49 4621 42 10-948
info@fitshop.pl
Godziny otwarcia można znaleźć na stronie głównej.

BE

TECHNIQUE & SERVICE

02 732 46 77
+49 4621 4210 933
info@fitshop.be
Vous trouverez les heures d'ouverture sur notre site Internet.

UK

CUSTOMER SUPPORT

00800 2020 2772
+494621 4210 944
info@sport-tiedje.co.uk
You can find the opening hours on our homepage.

NL

TECHNISCHE DIENST & SERVICE

+31 172 619961
info@fitshop.nl
De openingstijden vindt u op onze homepage.

INT

TECHNICAL SUPPORT & SERVICE

+49 4621 4210-944
service-int@sport-tiedje.de
You can find the opening hours on our homepage.

ES

TECNOLOGÍA Y SERVICIOS

911 238 029
info@fitshop.es
Consulta nuestro horario de apertura en la página web.

AT

TECHNIK & SERVICE

0800 20 20277 (Freecall)
+49 4621 42 10-0
info@sport-tiedje.at
Öffnungszeiten entnehmen Sie unserer Homepage.

CH

TECHNIK & SERVICE

0800 202 027
+49 4621 42 10-0
info@sport-tiedje.ch
Öffnungszeiten entnehmen Sie unserer Homepage.

Na tej stronie internetowej można znaleźć szczegółowy przegląd włącznie z adresem i godzinami otwarcia wszystkich oddziałów grupy Sport-Tiedje zarówno w kraju, jak i za granicą:

www.fitshop.pl/nasze-filie

ŻYJEMY DLA FITNESSU

SKLEP INTERNETOWY I MEDIA SPOŁECZNOŚCIOWE

Obecnie firma Sport-Tiedje, z 80 oddziałami, jest największym w Europie sprzedawcą domowych urządzeń fitness i jednym z najbardziej renomowanych sprzedawców internetowych sprzętu fitness na świecie. Klienci prywatni zamawiają produkty za pośrednictwem 25 sklepów internetowych w swoim języku narodowym lub wybierają opcję złożenia na miejscu. Ponadto firma zaopatruje obiekty fitness, hotele, kluby sportowe, firmy i placówki fizjoterapeutyczne w profesjonalny sprzęt do treningu wytrzymałościowego i siłowego.

Firma Sport-Tiedje oferuje szeroki wybór sprzętu fitness znanych producentów, wysokiej jakości rozwiązania własne i kompleksowe usługi, np. usługi montażowe oraz doradztwo w zakresie nauk o sporcie przed i po zakupie. Ponadto przedsiębiorstwo zatrudnia wielu sportowców, trenerów fitness i sportowców wyczynowych.

Odwiedź nas na naszych kanałach mediów społecznościowych lub na naszym blogu!

www.sport-tiedje.de
www.sport-tiedje.de/blog

www.facebook.com/SportTiedje

www.instagram.com/sporttiedje

www.youtube.com/user/sporttiedje

TAURUS

cardiostrong

BODYCRAFT

cardiojump

DARWIN FITNESS GERMANY

TAURUS®

Bieżnia RUNX