TAURUS
FITNESS

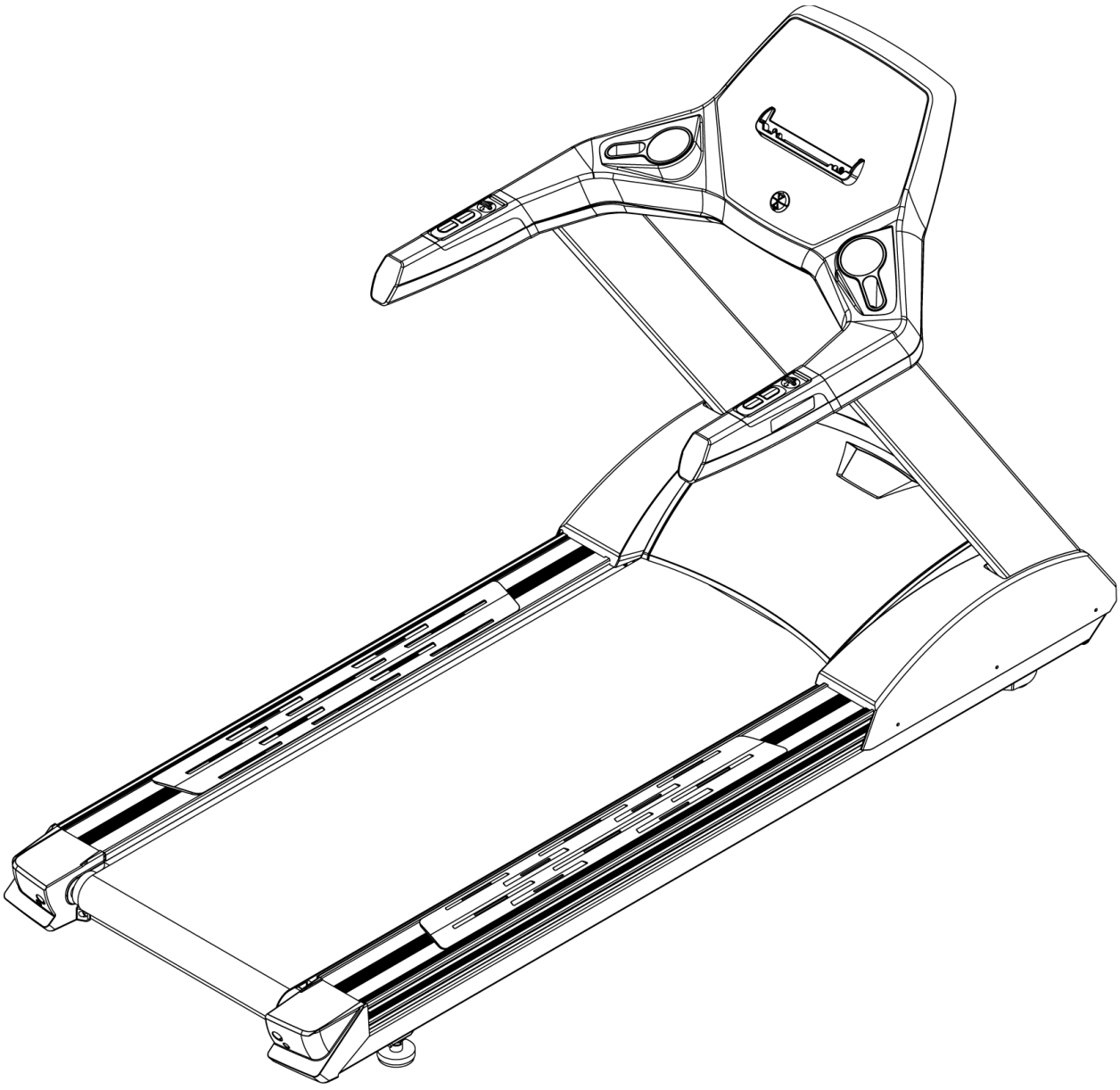

TAURUS LAUFBAND T10.3 PRO

Montage- und Bedienungsanleitung

Technische Daten

Anzeige von

- Energieverbrauch in kcal
- Trainingszeit in Minuten
- Steigung in %
- Herzfrequenz (bei Verwendung der Handsensoren oder eines Brustgurtes)
- Geschwindigkeit in km/h
- Trainingsstrecke in km

Geschwindigkeitsbereich: 0,8 - 22 km/h
Geschwindigkeitsverstellung: 0,1 km/h-Schritte
Steigungsbereich: 0 - 15%
Max. Motor-Dauerleistung: 2,2 kW / 3,0 PS (AC-Motor)

Maße

Rollendurchmesser: 76 mm
Laufmatten-Stärke: 2 mm
Lauffläche (L x B): ca. 1575 mm x 550 mm
Aufstellmaße (L x B x H): ca. 2240 mm x 920 mm x 1420 mm

Gewicht: ca. 180 kg
Maximales Benutzergewicht: 180 kg
Werteverstellung: über Tastatur
Netzanschluss: 220-230V - 50Hz

Betriebstemperatur: ca. 10° bis 40°
Lagertemperatur: ca. -20° bis 50°

Einsatzbereiche:
Heimnutzung
Semi-professionelle Nutzung
Professionelle (gewerbliche) Nutzung

SICHERHEITSHINWEISE

Lesen Sie diese Anleitung sorgfältig vor Beginn der ersten Trainingseinheit durch. Tragen Sie dafür Sorge, dass alle mit dem Laufband trainierenden Personen unbedingt vorab über diese Anleitung und ihren Inhalt informiert werden.

Bitte halten Sie sich exakt an die angegebenen Wartungs- und Sicherheitsanweisungen.

Ihr Laufband ist für das Geh-, Walk- und Lauftraining konzipiert. Jegliche davon abweichende Nutzung kann Gesundheitsschäden, Unfälle oder Beschädigungen des Laufbandes zur Folge haben, für die seitens des Herstellers und Vertreibers keine Haftung übernehmen werden kann.

Bitte befolgen Sie die nachstehenden Erläuterungen, um das Risiko von Verbrennungen, Feuer, elektrischen Schocks oder körperlichen Verletzungen zu verringern.

Netzanschluss

- Das Laufband benötigt einen Netzanschluss von 220-230V mit 50 Hertz Netzspannung.
- Das Laufband darf nur mittels des mitgelieferten Netzkabels unmittelbar direkt an eine geerdete Steckdose angeschlossen werden, die Nutzung von Mehrfachsteckdosen o.ä. ist zu vermeiden. Verlängerungskabel müssen den VDE-Richtlinien entsprechen.
- Die Steckdose sollte mit einer Sicherung mit einem Mindestsicherungswert “16 Ampere, träge” gesichert sein.

Aufstellort

- Das Laufband kann nur in einem Gebäude, in ausreichend temperierten und trockenen Räumen, genutzt werden. Die Nutzung im Freien oder Räumen mit hoher Luftfeuchtigkeit (wie Saunen, Schwimmbädern, etc.) ist nicht möglich.
- Bitte wählen Sie den Aufstellort so, dass sowohl vor, hinter als auch neben dem Laufband ausreichend Freiraum / Sicherheitszone bestehen bleibt. Der Freiraum hinter dem Laufband sollte 2 Meter betragen, die Freiräume vor und neben dem Laufband sollten mindestens 50cm betragen.

- Halten Sie das Netzkabel unbedingt von heißen Oberflächen und Untergründen fern
- Die Luftöffnungen des Laufbandes müssen jederzeit frei (von z.B. Haaren, Flusen) sein. Des Weiteren dürfen keine Gegenstände jeglicher Art in die Öffnungen gesteckt werden.
- Die Aufstellfläche des Laufbandes sollte eben und fest beschaffen sein, etwaige Unebenheiten im Boden sollten ausgeglichen werden.
- Eine Bodenschutzmatte / Geräteunterlegmatte hilft, hochwertige Bodenbeläge (Parkett, Laminat, Kork, Teppiche) vor Druckstellen und Schweiß zu schützen, gleicht leichte Unebenheiten aus und mindert Trainingsgeräusche.

Persönliche Sicherheit

- Der Sicherheitsschlüssel (Safety Key) sollte bei jedem Training angelegt werden.
- Zur Verringerung der Gefahr eines Elektroschocks ziehen Sie stets sofort nach Beendigung des Trainings und vor dem Säubern den Stecker des Gerätes aus der Steckdose (Stromzufuhr).
- Während Ihrer Abwesenheit sollte der Sicherheitsschlüssel und das Netzkabel entfernt werden, damit ein unsachgemäßer Gebrauch durch Dritte ausgeschlossen werden kann.
- Unterbrechen Sie Ihr Training sofort, sobald Übelkeit, Schwindelgefühle oder andere abnormale Symptome auftreten. In einen solchen Fall konsultieren Sie unverzüglich Ihren Hausarzt.
- Tragen Sie zu Ihren Trainingseinheiten grundsätzlich eng anliegende Sportbekleidung, um das Verfangen von weiter Kleidung in das Laufband zu verhindern.

Pflege und Wartung

Die wichtigste Wartungsmaßnahme ist die Schmierung bzw. Wartung und Pflege der Laufmatte. Schäden, die aufgrund mangelnder oder unterlassener Pflege bzw. Schmierung der Laufmatte entstehen, werden nicht durch die Garantie abgedeckt.

- Schmieren Sie die Laufmatte immer dann, wenn Sie eine deutliche Reibungszunahme der Laufmatte verspüren. Eine Schmierung sollte aber mindestens alle 3 Monate erfolgen.
- Um das Laufband optimal schmieren zu können, muss die Laufmatte leicht angehoben werden. Anschließend verteilen Sie etwas Silikonspray auf dem gesamten Laufdeck.
- Kontrollieren Sie in regelmäßigen Abständen, ob die Position der Laufmatte korrekt und nicht verzogen ist. Andernfalls spannen Sie die Laufmatte nach

(Nähere Informationen hierzu erhalten Sie bei der Montageanleitung „Pflege und Wartung“).

- Das Cockpit, die Gehäuse, die Handläufe und der gesamte Rahmen müssen nach jeder Trainingseinheit mit einem feuchten Handtuch (keine Lösungsmittel!) gereinigt werden, um Beschädigungen durch Körperschweiß zu vermeiden.
- Prüfen Sie alle 4 Wochen die Festigkeit der verwendeten Schrauben und Muttern und ziehen Sie diese ggf. nach.

Garantiebestimmungen

- Die Garantie umfasst Mängel, die auf Fertigungs- oder Materialfehler beruhen.
- Sie gilt **nicht** für Schäden und Mängel, die durch fehlerhafte Montage, schuldhaft unsachgemäßen Gebrauch, fahrlässige oder mutwillige Zerstörung, mangelnde oder unterlassene Wartungsmaßnahmen, höhere Gewalt, betriebsbedingte und dadurch normale Abnutzung, Schäden die durch das Eindringen von Flüssigkeiten (z.B. Körperschweiß), Reparatur oder Veränderung von Ersatzteilen fremder Herkunft verursacht werden.
- Bestimmte Bauteile unterliegen einem gebrauchsbedingten Verschleiß bzw. einer normalen Abnutzung. Zu diesen Bauteilen zählen z.B. Kugellager, Antriebsriemen, Laufmatte, Laufdeck, Schalter und Tasten, Netzkabel, Netzadapter, etc.
- Diese Verschleißteile sind **nicht** Gegenstand der Garantie.

Herstellerkontakt

Fachmännische Auskunft zur Montage und zum Training, sämtliche Bau-/Ersatzteile dieses Laufbandes als auch empfehlenswerte Zubehörprodukte wie Silikonspray, Brustgurte, Schutzmatten, Kontaktgel, Sportbekleidung, etc. erhalten Sie:

- **in den jeweiligen Filialen der Sport-Tiedje GmbH,**
- **im Internet unter www.sport-tiedje.com**
- **unter der <u>kostenfreien</u> Service-Rufnummer 0800 20 20 277.**

Exklusiver Vertreiber der Taurus-Laufbänder für den deutschsprachigen Raum ist die

Sport-Tiedje GmbH
Flensburger Str. 55
24837 Schleswig
Germany

Tel. +49 (0)4621 –4210 – 0
Fax: +49 (0)4621 – 4210 – 699

Montageanleitung

Der Herzfrequenzwert kann mit diesem Laufband gemessen werden. Legen Sie den Brustgurt an Ihrer Brust an, wenn Sie die Übungen durchführen. Der Herzfrequenzwert wird dann auf dem PULSE Fenster angezeigt.

Teil	Bezeichnung	Anzahl
A	Konsole	1
B	Linker Handlauf	1
C	Rechter Handlauf	1
D	Linker Konsolenmast	1
E	Rechter Konsolenmast	1
F	Rahmen	1

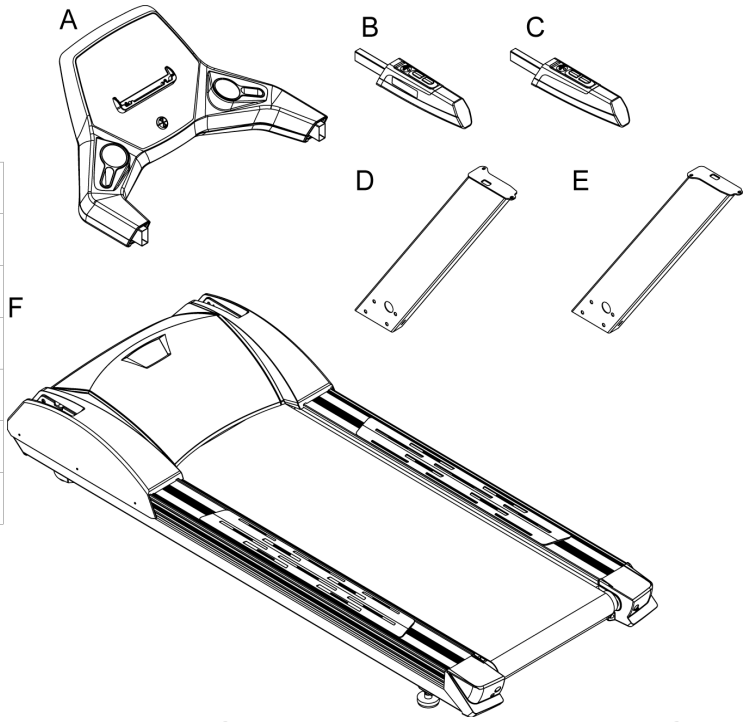

Teil	Bezeichnung	Menge
a	Sechskantschraube M10xP1.5x80	8
b	Sechskantschraube M8xP1.25x20	8
c	Sechskantschraube M8xP1.25x20	2
d	Unterlegscheibe Ø8xØ19x3.0t	2
e	Federscheibe M8	2
f	Schraubenschlüssel/ dreher	1
g	Schraubendreher	1
h	Inbusschlüssel/ Schraubendreher 5mm	1
i	Inbusschlüssel 6mm	1
j	Silikon	1
k	Sicherheitsschlüssel	1

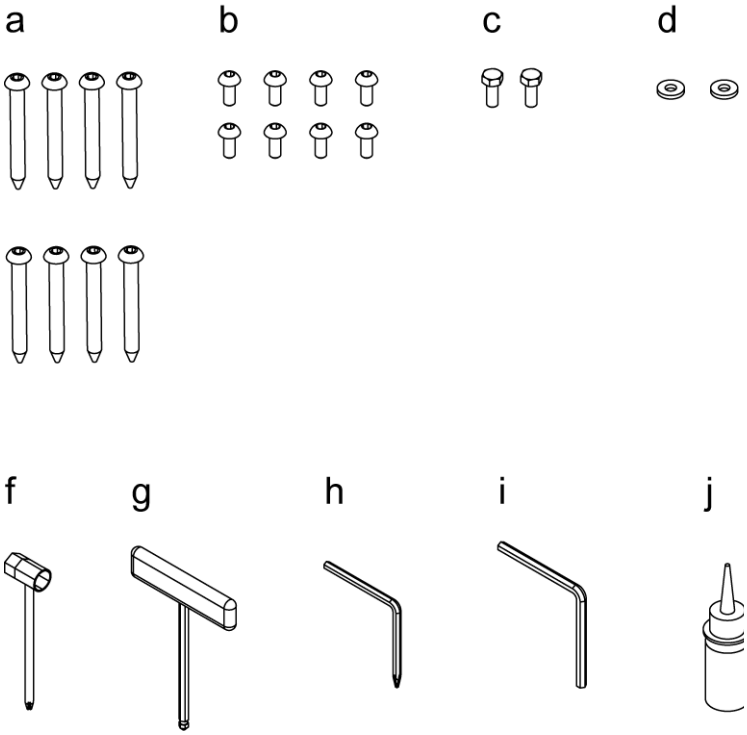

Aufbau

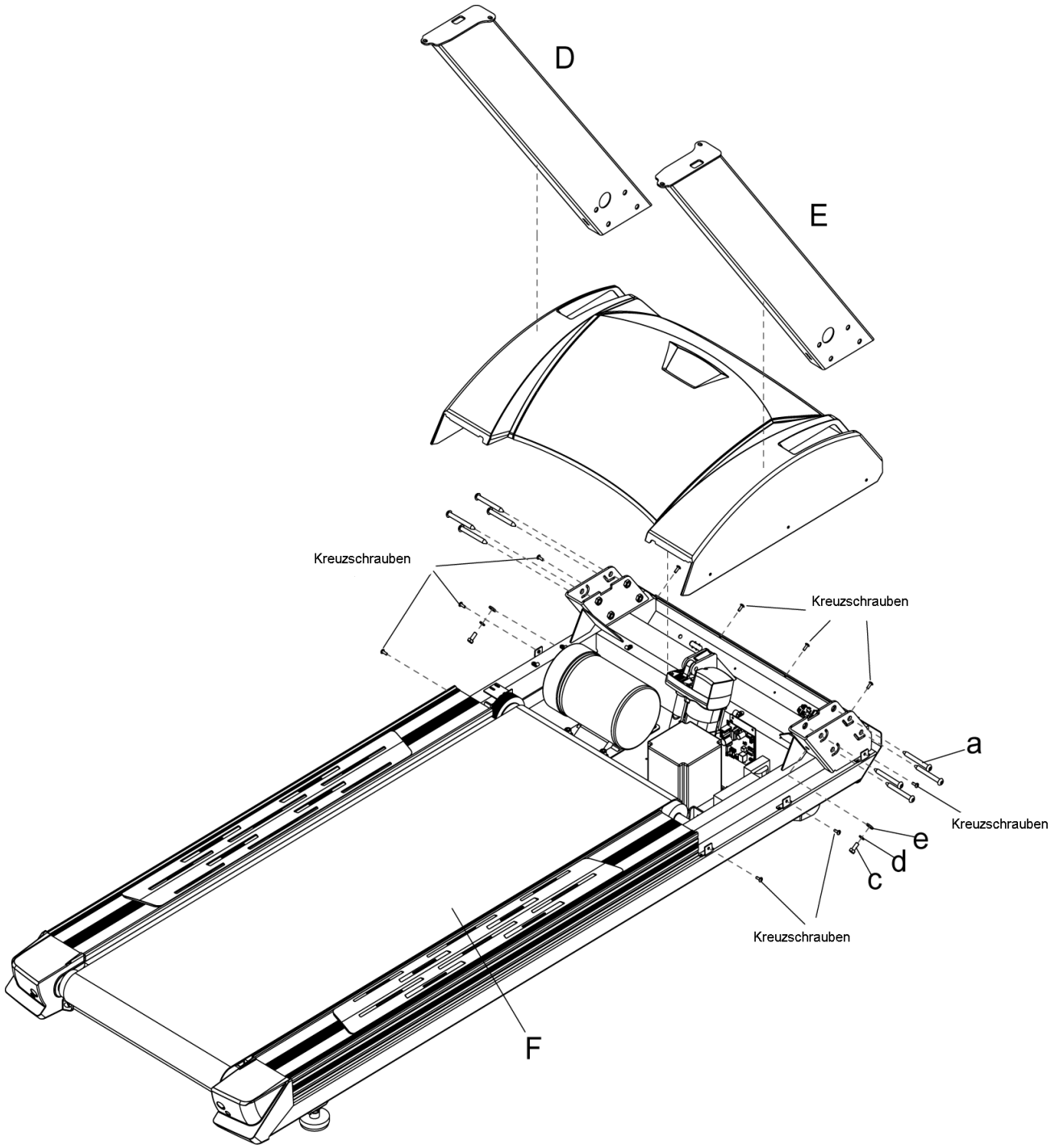

Hinweis: Die Montage sollte mit zwei Personen durchgeführt werden, um Verletzungen zu vermeiden. Eine Person sollte die Konsolenmäste festhalten während die andere Person die Schrauben fest zieht.

Lösen Sie die Motorabdeckung vom Rahmen (B) und befestigen Sie anschließend die Konsolenmäste (C, D) am Rahmen mit acht Schrauben (a). Ziehen Sie die Schrauben (a) erst fest nachdem Sie Schrauben (d) festgezogen haben. Befestigen Sie jetzt wieder die Motorabdeckung am Rahmen (B) mit den zuvor gelösten Schrauben.

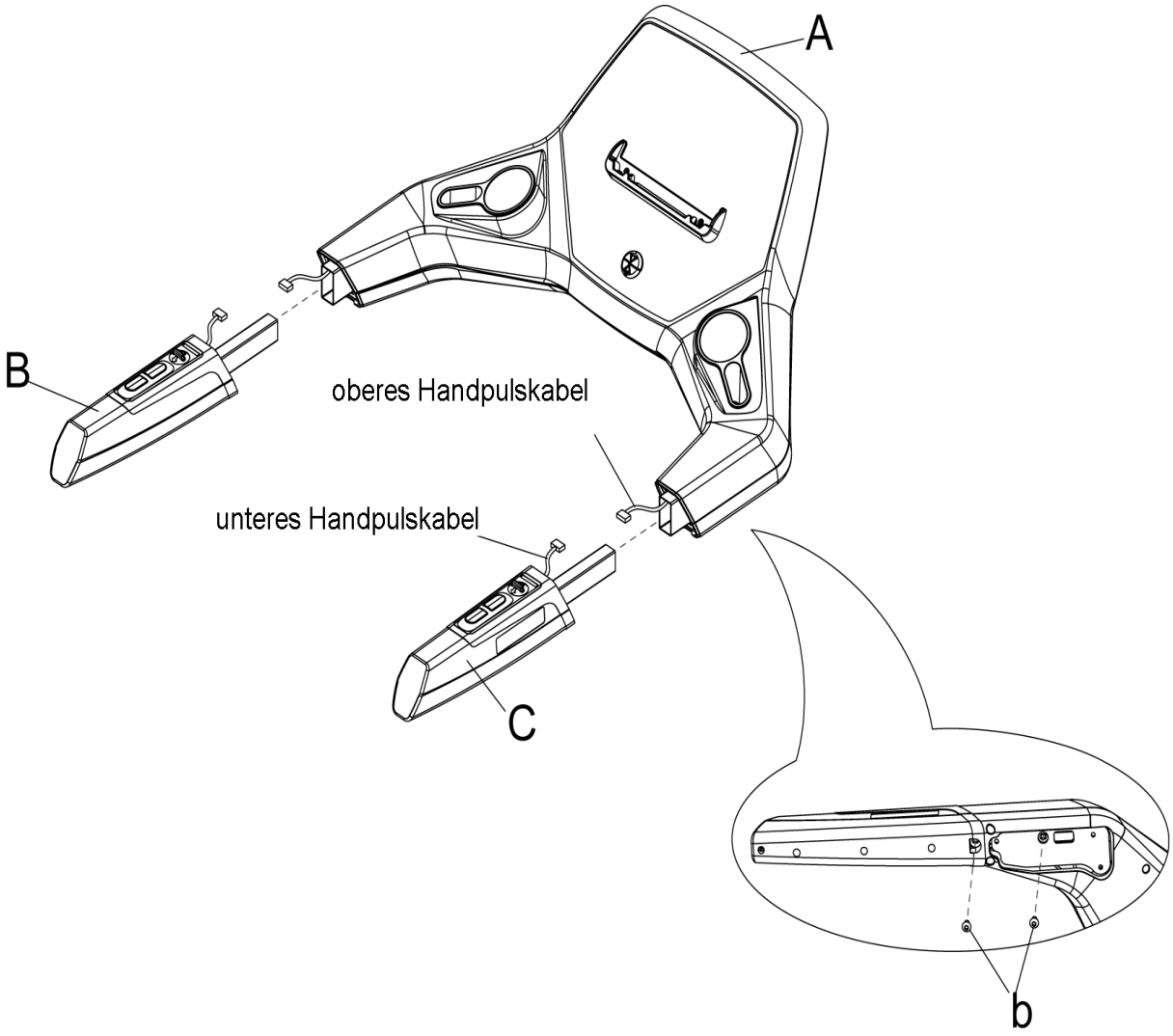

Verbinden Sie zuerst die oberen Handpulskabel der Konsole (A) mit den unteren Handpulskabeln der Handläufe (B, C). Befestigen Sie die Handläufe mit vier Schrauben (b).

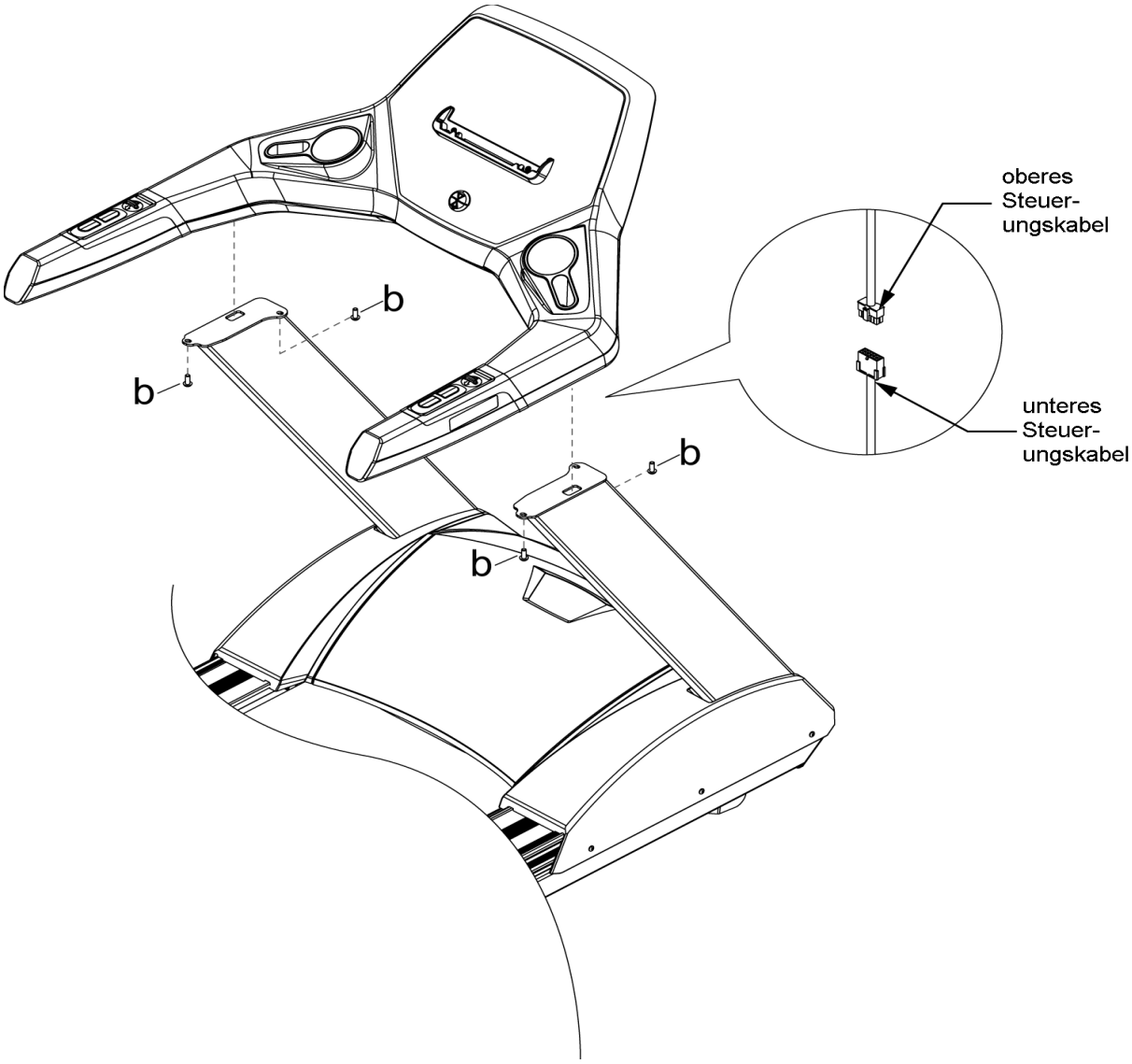

Platzieren Sie die Konsole (A) auf den montierten Konsolenmästen (D, E). Ziehen Sie die Steuerungskabel aus den Konsolenmästen, um sie mit den Kabeln aus der Konsole zu verbinden. Befestigen Sie anschließend die Konsole mit vier Nylonmuttern (b).

Achten Sie darauf, dass bei der Montage die Kabel nicht eingeklemmt werden.

Achten Sie bei der Kabelverbindung darauf, dass die Farben zueinander passen. (rot-rot, weiss-weiss)

Wartung und Pflege

Wenn sich die Laufmatte von der Mitte löst, stoppen Sie unverzüglich das Laufband. Nehmen Sie den Inbusschlüssel, um die Sechskantschraube an der hinteren Endkappe einzustellen. Bewegt sich die Laufmatte beispielsweise nach links, ziehen Sie die linke Sechskantschraube um eine ¼ Drehung an (im Uhrzeigersinn). Bewegt sich die Laufmatte nach rechts, ziehen Sie die rechte Sechskantschraube um eine ¼ Drehung an (im Uhrzeigersinn). Starten Sie das Laufband nach der Einstellung wieder. Sollte sich die Laufmatte noch nicht in der richtigen Position befinden, wiederholen Sie bitte diese Schritte. Benutzen Sie das Laufband erst wieder, sobald sich die Laufmatte in mittiger Position befindet.

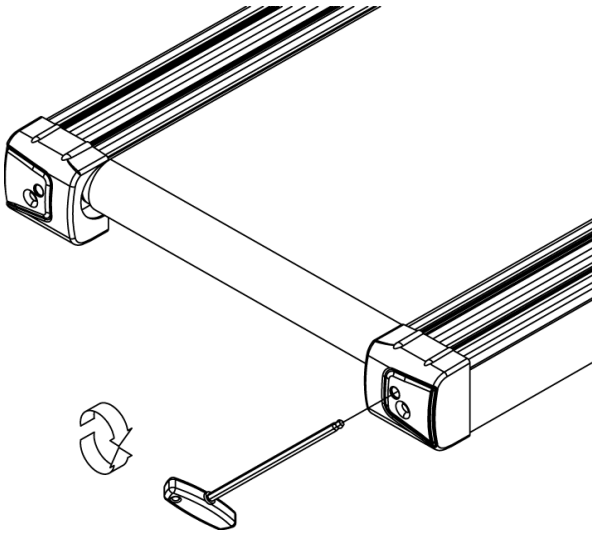

Anmerkung:
Dieser Vorgang ist sehr wichtig. Sollte sich die Laufmatte nicht in der Mitte befinden, wiederholen Sie die angegebenen Schritte. Die Position der Laufmatte muss nicht präzise in der Mitte sein – sie kann leicht nach links bzw. rechts variieren. Die Position kann sich mit der Intensität der Nutzung und bezüglich des Benutzergewichts ändern. Es ist nicht zwingend nötig, die Matte anzupassen, solange diese nicht an den seitlichen Teilen reibt.

Je nachdem wie das Gerät benutzt wird, tragen Sie bitte SILIKON auf das Laufdeck auf (gemäß der Abbildung). Benutzen Sie den Inbusschlüssel, um die Bolzen in den Endrollen ab zuschrauben. Ziehen Sie dann die Laufmatte hoch und streichen Sie SILIKON in die Mitte des Decks. Danach passen Sie die Laufmatte mittig an das Deck an. Abschließend ziehen Sie die Schraube wieder fest.

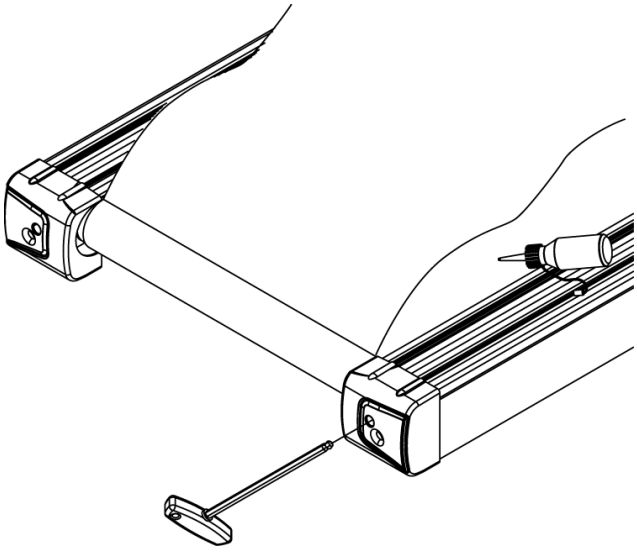

Konsole

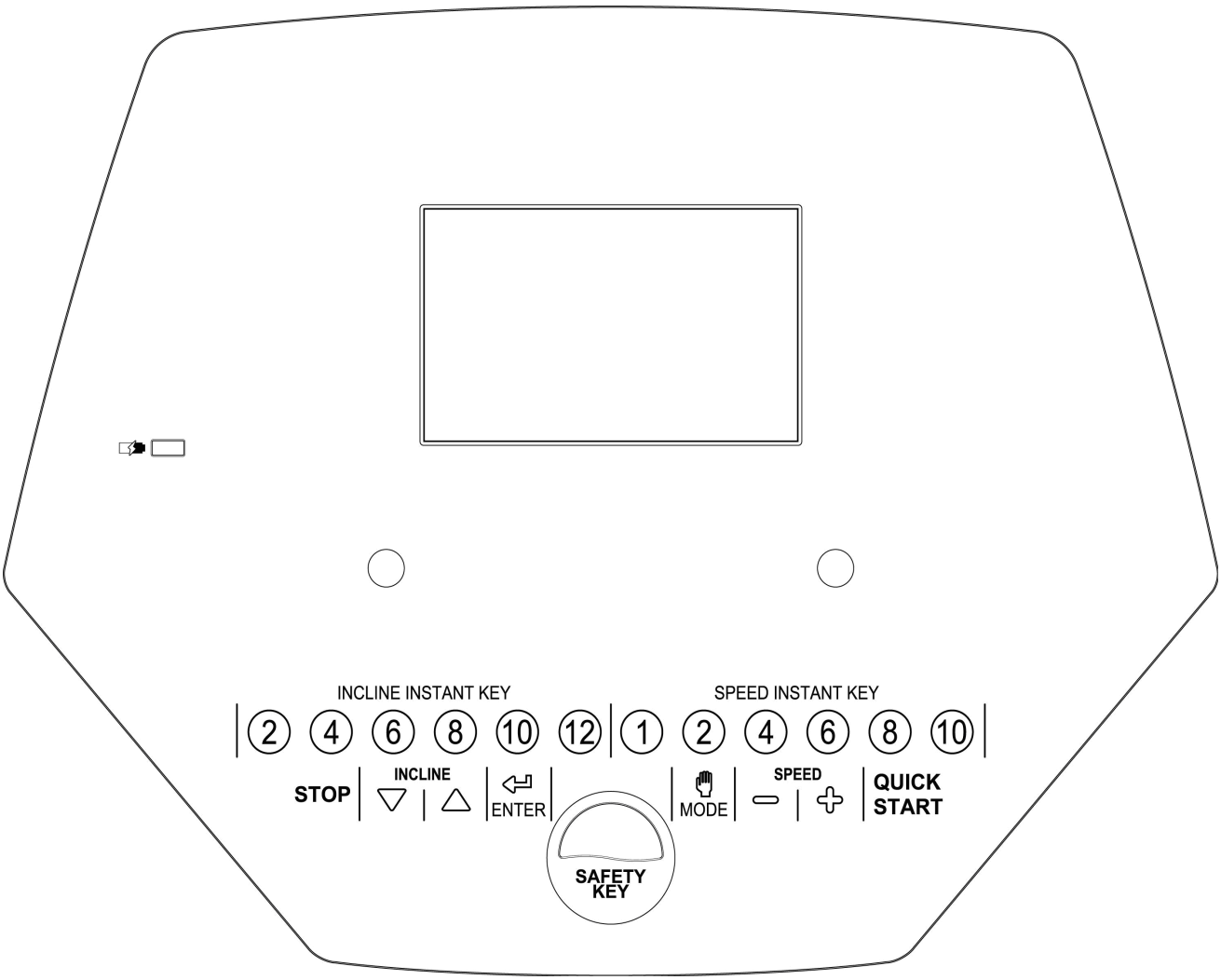
INCLINE INSTANT KEY
2 4 6 8 10 12
SPEED INSTANT KEY
1 2 4 6 8 10
STOP
INCLINE
ENTER
MODE
SPEED
QUICK START
SAFETY KEY

Display

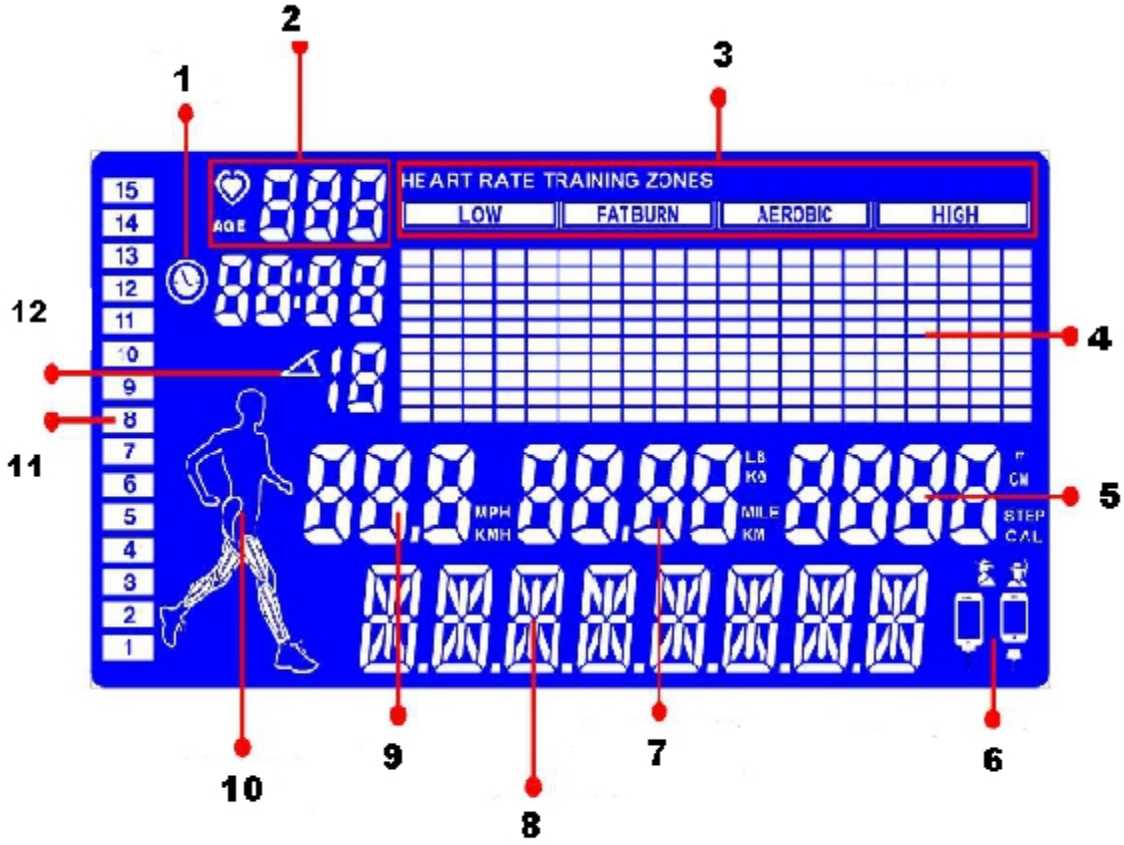

1. Zeit
2. Schläge pro Minute & Alter
3. Herzfrequenzzonen
4. Trainingsprofil
5. Kalorien
6. Geräteverbindungsstatus
7. Gewicht/Strecke
8. LED Textanzeige
9. Geschwindigkeit
10. Muskelbereich
11. Steigung

Anmerkung zur Kalorienverbrauchsmessung
Die Berechnung des Energieverbrauchs erfolgt mittels einer allgemeinen Formel. Es ist nicht möglich, einen individuellen Energieverbrauch exakt zu ermitteln, da hierzu eine Vielzahl persönlicher Daten benötigt werden. Um eine Annäherung an Ihren tatsächlichen Energieverbrauch zu ermöglichen, können Sie bei diesem Modell Ihr Körpergewicht vorgeben.

Stromsparmodus
Wenn das Laufband für länger als 4 Minuten nicht benutzt wird, schaltet es in den Energiesparmodus. Wenn Sie das Laufband wieder benutzen möchten, ziehen Sie den Sicherheitsschlüssel ab und stecken ihn wieder an.

Herzfrequenz-Trainingszonen

Bestimmung der maximalen Herzfrequenz: Max. Herzfrequenz = (220 - Alter) .
Niedrig: 0~64%
Fettverbrennung: 65%~74%
Aerobic: 75%~84%
Hoch: 85%

Anleitung: Wenn der Benutzer 30 Jahre alt ist, beträgt die maximale Herzfrequenzrate 190 im Herzfrequenz-Trainingsmodus. Wenn die Herzfrequenzrate des Benutzers bei 120 liegt, so entspricht 120/190 = 63 % und es wird LOW (NIEDRIG) angezeigt.

Muskelanzeige

Wenn das Laufband startet, leuchten die Körper- und Muskulaturlinien auf. Wenn der Benutzer die Steigung verändert, leuchten die beanspruchten Muskelgruppen auf.

0 Level	1~3 Levels	4~6 Levels
	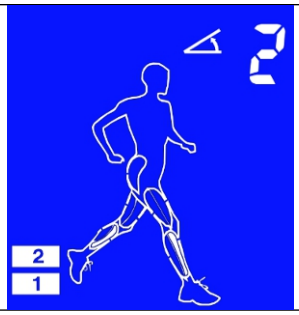	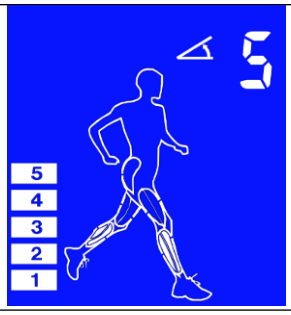
7~9 Levels	**10~12 Levels**	**13~15 Levels**
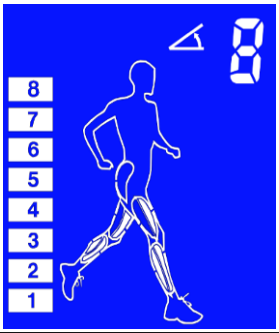	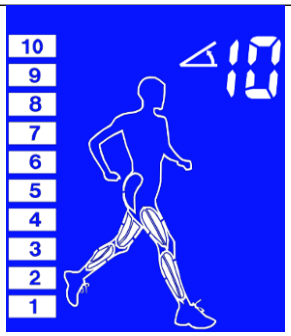	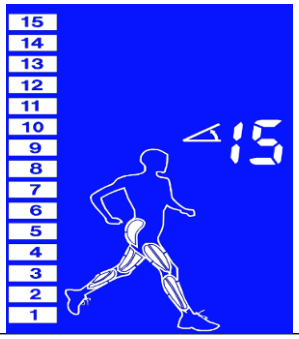

Konsolenbedienung

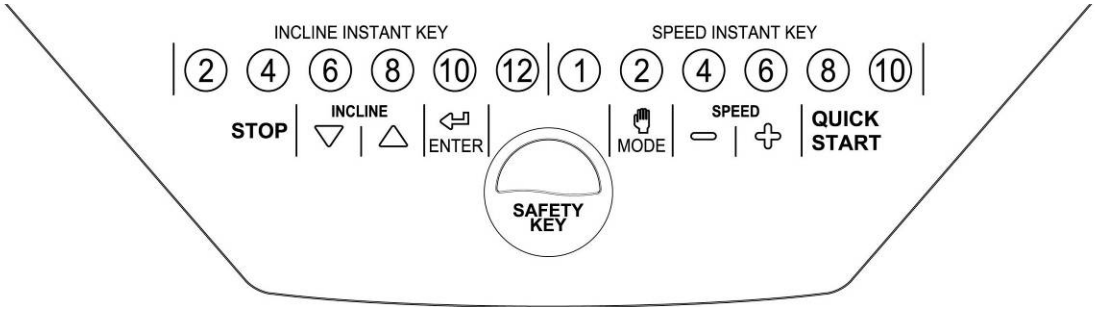

QUICK START
- Drücken Sie diese Taste, um mit dem Training sofort zu starten.
- Drücken Sie diese Taste während einer Pause, um in den Startmodus zu gelangen.

STOP
- Drücken Sie diese Taste während des Trainings, um in den Pausenmodus zu gelangen. Das Display zeigt „PAUSE“ an, die vorgegebene Pausenzeit beträgt 4 Minuten. Werden 4 Minuten überschritten, geht das System in den Standby Modus über und der Bildschirm schließt die Hintergrundbeleuchtung.
- Drücken Sie diese Taste im Pausenmodus 4 Sekunden lang, um das Training zu stoppen und in den Standby Modus zu gelangen.
- Drücken Sie diese Taste im Menümodus, um zum Hauptmenü zurückzukehren.

SPEED +/-
- Drücken Sie diese Tasten und passen Sie die Geschwindigkeit des Laufbandes in 0,1-Schritten an. Wenn Sie die Taste gedrückt halten, ändert sich der Wert schneller.

INCLINE +/-
- Drücken Sie diese Tasten und passen Sie die Steigung des Laufbandes in 1er Schritten an. Wenn Sie die Taste gedrückt halten, ändert sich der Wert schneller.

ENTER
- Mit dieser Taste bestätigen Sie Ihre Eingaben und gelangen zum nächsten Schritt.

MODE
- Drücken Sie diese Taste während des Start/Ready Status, um Programme einzugeben.

SPEED INSTANT KEY 1/2/4/6/8/10
- Stellen Sie die Geschwindigkeit des Laufbandes mit diesen Direktwahltasten ein. Die Einheit ist kmh oder mph.

INCLINE INSTANT KEY 2/4/6/8/10/12
- Stellen Sie die Steigung des Laufbandes in Grad mit diesen Direktwahltasten ein.

Entfernen Sie den Sicherheitsschlüssel im Fitness oder Standby Modus. Im mittleren Fenster erscheint ein Pfeil nach unten. Jeder Wert zeigt den Standardwert Null an. Laufbandmotor und Programm stoppen sofort und die Steigung verbleibt im Winkel, bevor Sie den Sicherheitsclip entnehmen. Der Benutzer muss den Sicherheitsclip wieder einstecken und das Laufband kann wieder benutzt werden. Die Fenster setzen die Seiten automatisch auf Null.

Handlauftasten

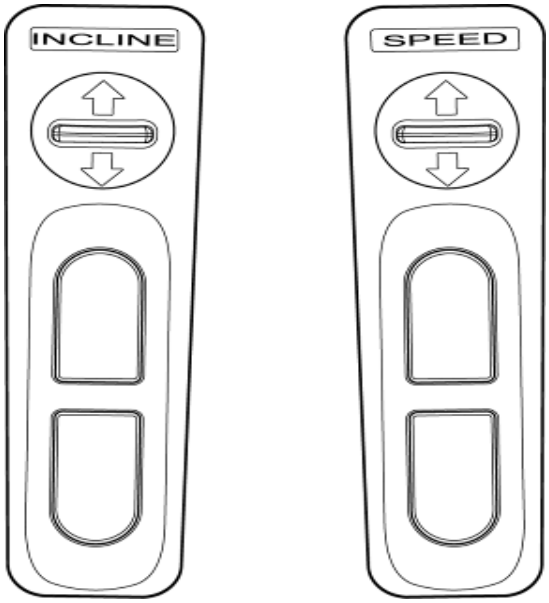

SPEED +/-
- Drücken Sie diese Taste und passen Sie die Geschwindigkeit des Laufbandes in 0,1-Schritten an. Wenn Sie die Taste gedrückt halten, ändert sich der Wert schneller.

INCLINE +/-
- Drücken Sie diese Tasten und passen Sie die Steigung des Laufbandes in 1er Schritten an. Wenn Sie die Taste gedrückt halten, ändert sich der Wert schneller.

Strom aufladen via USB

Dieses Gerät kann zur Bluetooth Verbindung genutzt werden. Der Benutzer kann mittels der speziellen APP mit dem Laufband kommunizieren. Diese Öffnung wird zur Batterieladung vom IOS oder Android Set benutzt. Der Ausgangsstrom beträgt 1 A.

Herzfrequenztraining

Handpulssensoren: Greift der Benutzer während des Trainings den Handpulssensor, leuchtet das Pulssymbol im Herzfrequenzfenster auf. Die aktuelle Herzfrequenzrate wird erfasst und innerhalb von 20 Sekunden angezeigt.

Kabelloser Pulsempfänger: Aus Sicherheitsgründen und zum Zwecke der korrekten Anzeige wird die Benutzung eines Brustgurtes als Pulsüberträger anstelle der

Handgriffsensoren ab einer Geschwindigkeit von 7,2 kmh (4.5 mph) empfohlen. Der kabellose Sensor übermittelt den Puls direkt an das System. Tragen Sie den Brustgurtsender direkt unter dem Brustmuskel. Er sollte komfortabel anliegen, weder lose noch die Atmung beeinträchtigend.
Der Brustgurt ist separat erhältlich.
Die normale Herzfrequenzrate beträgt zwischen 40 und 220 Herzschlägen pro Minute (BPM). Haben Sie sowohl die Handpulssensoren als auch den Brustgurt zur Wahl, nehmen Sie bitte vorrangig den Brustgurt.

Alter	BPM			Alter	BPM			Alter	BPM		
	H	Vorgabe	N		H	Vorgabe	N		H	Vorgabe	N
13	197	124	124	31	180	113	113	49	162	103	103
14	196	124	124	32	179	113	113	50	162	102	102
15	195	123	123	33	178	112	112	51	131	101	101
16	194	122	122	34	177	112	112	52	130	101	101
17	193	122	122	35	176	111	111	53	159	100	100
18	192	121	121	36	175	110	110	54	158	100	100
19	191	121	121	37	174	110	110	55	157	99	99
20	190	120	120	38	173	109	109	56	156	98	98
21	189	119	119	39	172	109	109	57	155	98	98
22	188	119	119	40	171	108	108	58	154	97	97
23	187	118	118	41	170	107	107	59	153	97	97
24	186	118	118	42	169	107	107	60	152	96	96
25	185	117	117	43	168	106	106	61	151	95	95
26	184	116	116	44	167	106	106	62	150	95	95
27	183	116	116	45	166	105	105	63	149	94	94
28	182	115	115	46	165	104	104	64	148	94	94
29	181	115	115	47	164	104	104	65	147	93	93
30	181	114	114	48	163	103	103	66	146	92	92

Alter	BPM		
	H	Vorgabe	N
67	145	92	92
68	144	91	91
69	143	91	91
70	143	90	90
71	142	90	89
72	141	90	89
73	140	90	88
74	139	90	88
75	138	90	87
76	137	90	86
77	136	90	86
78	135	90	85
79	134	90	85
80	133	90	84

Trainingsprogramme

Allgemeine Anleitung und Benutzung

(1) Der vorgegebene Gewichtswert beträgt 70 kg (150 lbs). Sobald Sie das Gewicht ändern (23 bis 130 kg/50 bis 286 lbs), wird das Programm entsprechend der Gewichtseingabe ausgeführt.
(2) Das Display führt Sie durch die Eingabeschritte.
(3) Die STOP Taste kann jederzeit gedrückt werden, um die Eingabe zu löschen und zum vorherigen Fenster zurückzukehren.
(4) Während des Trainings werden die eingegebenen Werte auf Null runtergezählt. Dann ist das Programm beendet.
(5) Drücken Sie QUICK START im Start/Ready Modus und Sie gelangen in den manuellen Modus.
(6) Nachdem Sie das Programm gestartet haben, passt das Laufband Geschwindigkeit und Steigung gemäß dem Programm an.
(7) Das Steigungssystem des Laufbandes stimmt mit den wichtigen unten angegebenen Sicherheitsregelungen überein.
- Drücken Sie STOP, geht das System in den Pausenmodus über. Hauptmotor und Steigungsmotor stoppen sofort. Drücken Sie QUICK START, gehen Sie zum Status vor dem Pausenmodus zurück.
- Sobald das Programm beendet ist oder die Zeit den Maximalwert 99:59 erreicht, ertönt ein Warnsignal und das Laufband stoppt im „Run end“ Status.
- Wenn sich die Steigung im Start/Ready Status nicht auf Stufe Null befindet, so drücken Sie STOP 2 Sekunden lang oder QUICK START, um das Laufband zu starten. Die Steigung kehrt automatisch auf Null zurück.
(8) Wenn die Steigung auf Null zurückgeht, kann der Steigungsmotor durch das Entfernen des Sicherheitsschlüssels gestoppt werden.
(9) Wenn Sie sich für 4 Minuten im PAUSE Modus befinden, endet das Programm. Halten Sie STOP gedrückt, können Sie das Training beenden und in den Start/Ready Modus zurückkehren.

Standby

Standby
Sobald das Laufband eingeschaltet wird, ertönt ein Beep Ton und das Fenster zur Gewichtseingabe erscheint nach 2 Sekunden.

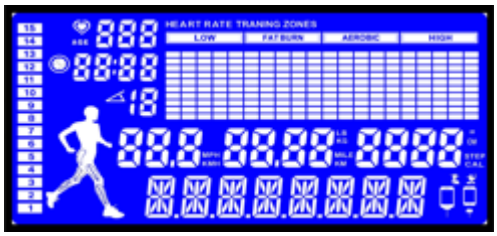

Gewichtseingabe
(1) Drücken Sie SPEED+ oder SPEED – zur Gewichtseingabe. Der Vorgabewert beträgt 70 kg (150 lbs). Der Eingabebereich liegt zwischen 23 bis 130 kg (50 bis 286 lbs).

(2) Bestätigen Sie das Gewicht mit ENTER. Auf dem Bildschirm erscheint „SELECT PROGRAM“ (Programm auswählen). Drücken Sie SPEED+ oder SPEED-, um ein Programm auszuwählen. Wahlweise können Sie QUICK START drücken, um direkt das Training zu beginnen.
Sinn der Gewichtseingabe ist es, dem Benutzer die verbrauchten Kalorien anzuzeigen und die passende Formel zur Änderung einzugeben. Das Gewicht kann bei jedem Neustart eingegeben werden. Nach Trainingsende oder sobald der Sicherheitsschlüssel gezogen wurde, kehrt das Gerät zur Gewichtseingabeseite zurück.

Ruhemodus: Wenn das Gerät für längere Zeit nicht benutzt wird, geht der Computer in den Ruhemodus über. Das System geht in den Standby Modus und schließt die Bildschirmbeleuchtung, um Strom zu sparen. Drücken Sie irgendeine Taste im Ruhemodus, leuchtet der Bildschirm wieder auf.

Quick Start Modus

Trainingsbeginn
(1) Drücken Sie ENTER im Standby Modus, um das Gewicht zu bestätigen. Drücken Sie QUICK START, um das Training direkt zu starten. Auf dem Display erscheint „READY GO“ und nach 3 Sekunden startet das Programm bei einer Geschwindigkeit von 0,8 kmh (0.5 mph), die Steigung beträgt Null, die Trainingszeit startet bei 0:00, der Maximalwert beträgt 99:59.
(2) Während des Trainings
- Stellen Sie den Steigungswinkel mit INCLINE+ oder INCLINE- oder INCLINE QUICK KEY (Direktwahltaste für Steigung) ein.
- Stellen Sie die Geschwindigkeit mit SPEED+ oder SPEED- oder SPEED QUICK KEY (Direktwahltaste für Geschwindigkeit) ein.

(3) Drücken Sie STOP während des Trainings, um in den Pausenmodus zu gelangen. Die Geschwindigkeit geht auf Null zurück und die Steigung stoppt beim aktuellen Winkel.
(4) Wenn die Trainingszeit 99:59 oder einer der Zielwerte für Zeit, Entfernung, Kalorien in dieser Zeit erreicht sind, geht die Geschwindigkeit auf Null zurück, die Steigung stoppt beim aktuellen Winkel, der Bildschirm zeigt „RUN END“ (Laufende) an. Halten Sie STOP für 4 Sekunden oder länger gedrückt, kehrt das System in den Standby Modus zurück.

Programmmodus

(1) Drücken Sie ENTER im Standby Modus, um das Gewicht zu bestätigen. Auf dem Bildschirm erscheint „SELECT PROGRAM“ (Programm auswählen).
(2) Drücken Sie SPEED+/SPEED-, um ein Programm auszuwählen. Die Abfolge ist wie folgt: MANUELL – P1 – P2 – P3 – P4 – P5 – P6 – ZUFALL – BENUTZER – HERZFREQUENZRATE 1-3 – KÖRPERFETT
(3) Drücken Sie STOP, um in die obere Auswahl zu gelangen.

Programm Manual (Manuell)

(1) Bestätigen Sie mit ENTER das Manual Programm und geben Sie die Zeit ein: Drücken Sie SPEED+ oder SPEED-, um die Zielzeit einzustellen. Der Vorgabewert beträgt 0:00 min:sek und Sie können zwischen 20:00 bis 99:00 wählen.
(2) Bestätigen Sie mit ENTER die Zeit und geben Sie die Entfernung ein: Drücken Sie SPEED+ oder SPEED-, um die Zielentfernung einzustellen. Der Vorgabewert beträgt 0,00 km (mile) und Sie können zwischen 1,00 bis 99,00 wählen.
(3) Bestätigen Sie mit ENTER die Entfernung und geben Sie die Kalorien ein: Drücken Sie SPEED+ oder SPEED-, um die Zielkalorien einzustellen. Der Vorgabewert ist 0 Kalorien, Bereich 10 bis 9990.
(4) Sobald Sie die Eingaben beendet haben, drücken Sie START und das Programm nimmt die eingegebenen Werte als Vorgabe. Sobald die Vorgabewerte auf Null sind, ist das Programm beendet.

Bemerkung: Zeit, Entfernung, Kalorien können eingegeben werden. Sobald einer der Werte eingegeben ist, gehen die anderen zwei automatisch auf Null zurück.

Programm P1 (9 Loch) – 3,5 km

(1) Bestätigen Sie mit ENTER die Programmauswahl P1. Drücken Sie SPEED+ oder SPEED-, um das Level einzugeben. Der Vorgabewert ist 1, der Bereich liegt zwischen 1 bis Level 10.
(2) Bestätigen Sie mit ENTER die Zielentfernung. Auf dem Bildschirm erscheint „Ready Go“ und nach 3 Sekunden beginnt das Training.

Programm P2 (Bergsteigen)

(1) Bestätigen Sie mit ENTER die Programmauswahl P2. Drücken Sie SPEED+ oder SPEED-, um das Level einzugeben. Der Vorgabewert ist 1, der Bereich liegt zwischen 1 bis Level 10.

(2) Bestätigen Sie mit ENTER das ausgewählte Level. Drücken Sie SPEED+ oder SPEED-, um die Zeit einzugeben. Der Vorgabewert ist 30:00 min:sek, der Bereich liegt zwischen 20:00 bis 99:00.
(3) Bestätigen Sie mit ENTER die Zielzeit. Auf dem Bildschirm steht „Ready Go“ und nach 3 Sekunden beginnt das Training.

Programm P3 bis P6: Eingabe entspricht P2

Programm RANDOM (ZUFALL): zufälliges Geschwindigkeitsprogramm

(1) Bestätigen Sie mit ENTER die Programmauswahl RANDOM. Drücken Sie SPEED+ oder SPEED-, um die Zeit einzugeben. Der Vorgabewert ist 0:00 min:sek, der Bereich liegt zwischen 20:00 und 99:00.
(2) Bestätigen Sie mit ENTER die Zeit. Drücken Sie SPEED+ oder SPEED-, um die Entfernung einzugeben. Der Vorgabewert ist 0,00 km (mile). Der Bereich liegt zwischen 1,00 und 99,00.
(3) Bestätigen Sie mit ENTER die Entfernung. Drücken Sie SPEED+ oder SPEED-, um die Zielkalorien einzugeben. Der Vorgabewert ist 0 Kalorien, der Bereich liegt zwischen 10 bis 9990.
(4) Nachdem Sie die Eingaben beendet haben, drücken Sie START, um das Training zu beginnen.

Bemerkung: Zeit, Entfernung, Kalorien können eingegeben werden. Sobald einer der Werte eingegeben ist, gehen die anderen zwei automatisch auf Null zurück.

Programm USER (Benutzer): Geschwindigkeit und Steigung sind benutzerdefiniert

(1) Bestätigen Sie mit ENTER die Programmauswahl USER und wählen Sie zwischen U1 bis U4.
- Drücken Sie SPEED+ oder SPEED-, um U1, U2, U3 oder U4 auszuwählen.
- Halten Sie ENTER für 3 Sekunden gedrückt, um Ihre Eingaben zu machen. Stellen Sie die Geschwindigkeit mit SPEED+ oder SPEED- ein. Drücken Sie INCLINE+ oder INCLINE-, um die Steigung einzustellen. Drücken Sie ENTER, um zum nächsten Profilsegment zu gelangen (20 insgesamt). Nachdem Sie alle Eingaben vorgenommen haben, halten Sie ENTER für 3 Sekunden gedrückt, um die Werte zu speichern.
(2) Bestätigen Sie mit ENTER die Wahl U1. Drücken Sie SPEED+ oder SPEED-, um die Zeit einzugeben. Der Vorgabewert ist 0:00 min:sek. Der Bereich ist Null und liegt zwischen 20:00 und 99:00.
(3) Bestätigen Sie mit ENTER die Zeit. Drücken Sie SPEED+ oder SPEED-, um die Entfernung einzugeben. Der Vorgabewert ist 0,00 km (mile). Der Bereich liegt zwischen 1,00 und 99,00.
(4) Bestätigen Sie mit ENTER die Entfernung. Drücken Sie SPEED+ oder SPEED-, um die Zielkalorien einzugeben. Der Vorgabewert ist 0 Kalorien, der Bereich liegt zwischen 10 bis 9990.
(5) Nachdem Sie die Eingaben beendet haben, drücken Sie START, um das Training zu beginnen.

Bemerkung: Zeit, Entfernung, Kalorien können eingegeben werden. Sobald einer der Werte eingegeben ist, gehen die anderen zwei automatisch auf Null zurück.

HRC 1-3 (Herzfrequenzrate 1-3)
Das Trainingsziel dieses Programms ist die Herzfrequenzrate. Wenn der Mittelwert den vorgegebenen Wert überschreitet, bleiben Steigung und Geschwindigkeit gleich und die Herzfrequenz bewegt sich in dem Bereich, um das Trainingsziel zu erreichen.
Dieses Herzfrequenzprogramm bietet 3 Arten: 60%, 75% und die Zielherzfrequenz (eigene Eingabe).

Bestätigen Sie mit ENTER die Programmauswahl HRC 1-3. Drücken Sie SPEED+, SPEED-, um die gewünschte Herzfrequenz einzugeben – 60%, 75%, Zielherzfrequenz.

Bemerkung: Im HRC Modus kann nur ein kabelloses Pulssignal empfangen werden. Tragen Sie einen kabellosen Brustgurt. Wenn das System länger als 45 Sekunden kein Pulssignal empfängt, stoppt das System automatisch und zeigt „NO PULSE“ (kein Puls) an. Halten Sie STOP 4 Minuten lang gedrückt und das System kehrt in den Standby Modus zurück.
Während des Programms sinkt oder steigt die Geschwindigkeit gemäß dem aktuellen Puls alle 10 Sekunden. Ist der aktuelle Puls niedriger als der Zielpuls, steigt die Geschwindigkeit 0,1 kmh (mph). Ist der aktuelle Puls höher als der Zielpuls, sinkt die Geschwindigkeit 0,1 kmh (mph). Wenn sich die Geschwindigkeit 10 Mal erhöht, steigt die Steigung um eine Stufe. Wenn sich die Geschwindigkeit 10 Mal senkt, sinkt die Steigung um eine Stufe. Die maximale Geschwindigkeit kann erreicht werden. Die Geschwindigkeit kann den untersten Wert von 0,8 kmh (0.5 mph) erreichen. Die maximale Steigungsstufe ist 15.

(1) 60%, 75%
- Bestätigen Sie mit ENTER die Auswahl 60%. Drücken Sie SPEED+ oder SPEED-, um die Zeit einzugeben. Der Vorgabewert ist 0:00 min: sek. Der Bereich liegt zwischen 20:00 und 99:00.
- Bestätigen Sie mit ENTER die Zeit. Drücken Sie SPEED+ oder SPEED-, um das Alter einzugeben. Der Vorgabewert ist 30. Der Bereich liegt zwischen 13 und 80 Jahren.
- Bestätigen Sie mit ENTER das Alter. Des Herzschlag-Fenster zeigt das Alter an und berechnet dann anhand der Herzfrequenzraten-Formel den Zielwert.
- Bestätigen Sie mit ENTER den Zielpulswert. Auf dem Bildschirm erscheint „Ready Go“ für 3 Sekunden und das Training beginnt.
- Nach dem Programmstart erscheint der aktuelle Puls im Herzschlag-Fenster und das Zielherzfrequenz-Fenster zeigt den Zielpuls an.

(2) Zielherzfrequenz (THR)
- Bestätigen Sie mit ENTER das Programm THR. Drücken Sie SPEED+ oder SPEED-, um die Zeit einzugeben. Der Vorgabewert ist 0:00 min:sek. Der Bereich liegt zwischen 20:00 und 99:00.
- Bestätigen Sie mit ENTER die Zeit. Drücken Sie SPEED+ oder SPEED-, um den Pulswert einzugeben. Der Vorgabewert ist 72, fügen Sie je 1 hinzu.

- Bestätigen Sie mit ENTER den Zielpulswert. Auf dem Bildschirm erscheint „Ready Go“ für 3 Sekunden und das Training beginnt.

Body Fat Mode (Körperfettmodus)

(1) Bestätigen Sie mit ENTER das Programm BODY FAT und folgende Informationen werden angefragt:
- Alter: Der Vorgabewert ist 30. Der Bereich liegt zwischen 13 und 80 Jahren. 1er-Schritte, Einstellung mittels SPEED+/SPEED-.
- Größe: Der Vorgabewert ist 170 cm (66 inch). Der Bereich liegt zwischen 120 und 200 cm (47 bis 78 inch). 1cm/1inch Schritte, Einstellung mittels SPEED+/SPEED-. Bestätigen Sie mit ENTER und gelangen Sie zur nächsten Einstellung.
- Geschlecht: Die Vorgabe ist „männlich“. Mit SPEED+/SPEED- können Sie zwischen weiblich (F) und männlich (M) wählen. Bestätigen Sie mit ENTER und gelangen Sie zur nächsten Einstellung.
- Gewicht: Der Vorgabewert ist 70 kg (150 lbs). Der Bereich liegt zwischen 23 und 130 kg (50 und 286 lbs). 1kg Schritte, Einstellung mittels SPEED+/SPEED-. Bestätigen Sie mit ENTER.
- Bitte halten Sie die Pulssensoren beidhändig 15 Sekunden lang. Auf dem Bildschirm erscheint nach 15 Sekunden der Körperfettwert (Ergebnisse – siehe Tabelle unten).
- Nachdem die Systeme die Werte angezeigt haben, drücken Sie STOP oder es kehrt nach 1 Minute in den Ready/Start Modus zurück.

Geschlecht	Unter		Normal		Über	
M (männlich)	0.0-4.9	5.0-9.9	10.0-14.9	15.0-19.9	20.0-24.9	25.0-29.9
F (weiblich)	0.0-14.9	15.0-19.9	20.0-24.9	25.0-29.9	30.0-34.9	35.0-39.9

Übergewicht	
30.0-34.9	Über 35.0
40.0-44.9	Über 45.0

Programmprofile

P1 bis P6 Profile – Insgesamt sind es 30 Stufen, 1 Minute pro Stufe

MANUAL (Manuell)

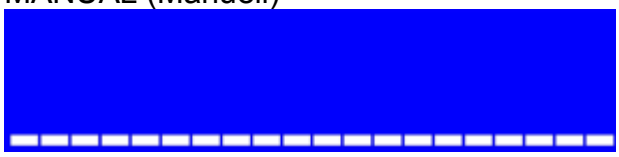

P1 (9 Loch)

P2 (Bergsteigen)

P3 (Berglauf)

P4 (Intervall)

P5 (Rollen)

P6 (Gewichtsreduktion)

RANDOM (Zufall) – zufällige Geschwindigkeit

USER (Benutzer)

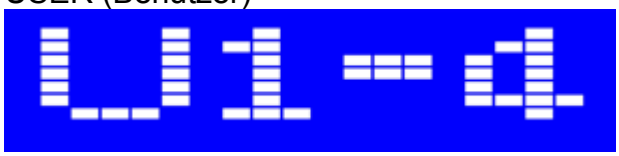

HRC 1-3 (Herzfrequenzrate 1-3)

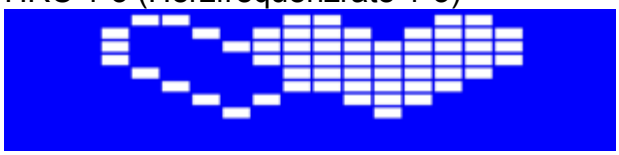

HRC 60 % (Herzfrequenzrate 60 %)

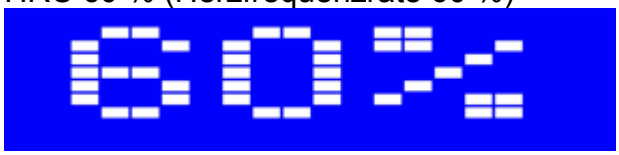

HRC 75 % (Herzfrequenzrate 75 %)

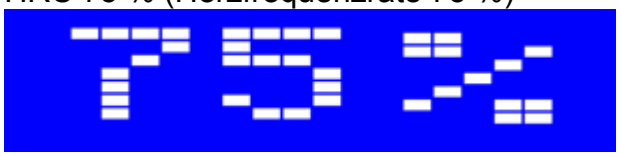

HRC THR (Zielherzfrequenz)

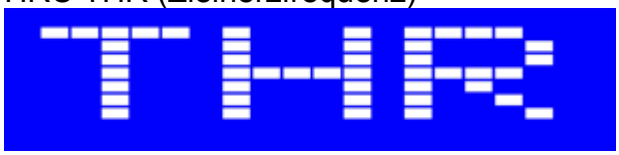

BODY FAT (BDF – Körperfett)

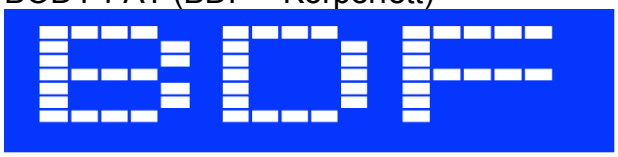

Metrisches/Englisches System – Umschaltmodus:
Sie gelangen in das Eingabesystem für metrisch/englisch in den Reset-Seiten für Gewicht. ML steht für das englische System. KM steht für das metrische System. Mit den Tasten SPEED+/SPEED- können Sie zwischen dem metrischen und englischen System wählen. Bestätigen Sie mit ENTER. Das Programm benutzt dann die gewählte Einstellung.

Fehlermeldungen

Wenn der Laufbandmotor nicht arbeitet oder ein Signal nicht übertragen werden kann, stoppt das Gerät automatisch und zeigt folgende Fehlermeldungen:
E1 – Geschwindigkeitswert kann nicht erfasst werden. Entweder der Motor ist defekt oder das Signal kann nicht übertragen werden.
E6 – Steigungswerte sind nicht korrekt. Der Steigungsmotor ist defekt oder das Signal kann nicht übertragen werden.
E7 – Steigungs AD ist über dem Normalwert. Der Steigungsmotor ist defekt oder eine falsche Eingabe wurde vorgenommen.

APP (iOS&Android) Installationsanleitung

Für iOS Gerät (iPad)

1. APP Software Download
Verbinden Sie das iPad mit dem APP (iTunes) Store und suchen Sie PAFERS. Lesen Sie die APP Anleitung und laden Sie die APP herunter, wobei das Laufband mit dem iPad funktioniert, z.B. „Tread Monitor“ und „Run on Earth“. Andere APPs, die nicht für das Laufband entworfen sind, können sich nicht mit dem Computer verbinden.

2. Bluetooth Gerät finden und APP starten
Schritt 1 – Legen Sie bitte das iPad vor den LCD Bildschirm.
Schritt 2 – Geben Sie die iPad Einstellungen ein.

Schritt 3 – Öffnen Sie Bluetooth und das iPad erkennt alle Bluetooth Geräte innerhalb seiner Reichweite. Suchen Sie bitte den Gerätenamen vom Laufband-Bluetooth und klicken Sie auf das Gerät, um die Verbindung herzustellen.
- Sollten mehrere Bluetooth Geräte erkannt werden und Sie den entsprechenden Namen nicht finden können, kontaktieren Sie bitte den Händler.

Schritt 4 – Warten Sie bitte einige Sekunden, bis der Status auf „connected“ (verbunden) gewechselt hat. Überprüfen Sie dann, ob das Zeichen in der rechten oberen Ecke des iPads erscheint (Weißes Zeichen steht für Bluetooth ist erfolgreich verbunden; graues Zeichen steht für Bluetooth ist geöffnet, aber nicht verbunden).
Schritt 5 – Sobald Bluetooth für länger als 10 Sekunden erfolgreich verbunden ist, erscheint auf dem LCD Display ein weißer Hintergrund. Das Zeichen in der unteren rechten Ecke wechselt von auf . Dies bedeutet, dass der Computer erfolgreich mit dem iPad verbunden ist.

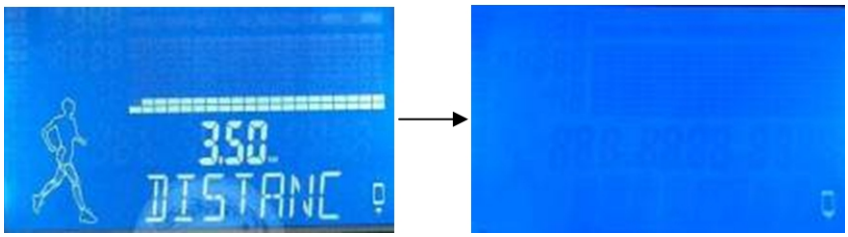

Schritt 6 – Drücken Sie HOME auf dem iPad und der Bildschirm geht zum iPad Desktop. Dann öffnen Sie die Laufband APP, welche Sie vom iTune Store heruntergeladen haben.

Schritt 7 – Nachdem Sie auf die APP Seite gelangt sind, erfasst das Laufband die APP. Sobald sich die APP erfolgreich mit dem Laufband verbunden hat, wird das APP Zeichen auf dem Bildschirm freigeschaltet. Dann können Sie jeden Modus in der APP Schnittstelle nutzen, um das Laufband zu kontrollieren.
Schritt 8 – Drücken Sie nach jeder Nutzung der APP zwei Mal HOME auf dem iPad. Schließen Sie die kürzlich benutzte APP im Hintergrund (siehe Bild). Gehen Sie dann zu den iPad Eingaben zurück, um die Bluetooth Funktion zu schließen. Nach ca. 10 Sekunden ertönt ein Beep Ton und der Bildschirm kehrt zum regulären LCD Display zurück.

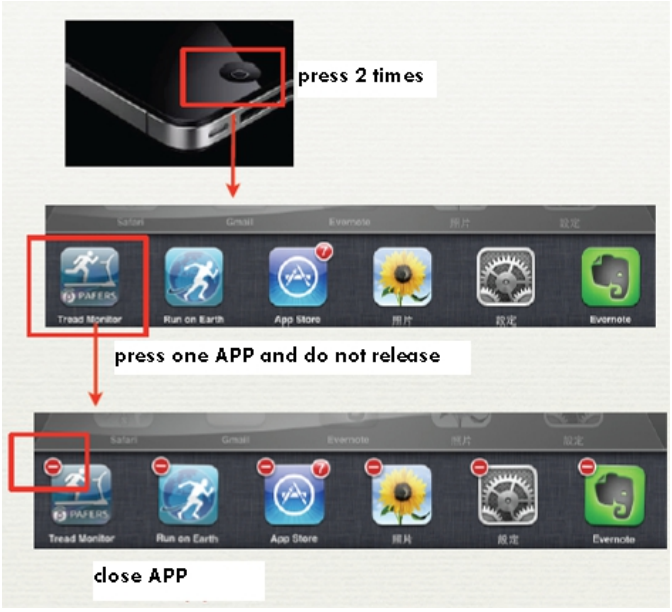

Für Android Geräte

1. APP Software Download

Verbinden Sie das Android Tablet mit dem Play Store. Suchen Sie PAFERS und lesen Sie die APP Anleitung. Laden Sie die APP mit der Laufbandfunktion auf Ihr Tablet herunter, z. B. „Run on Earth“. Andere APPs, die nicht für das Laufband entworfen sind, können sich nicht mit dem Computer verbinden.

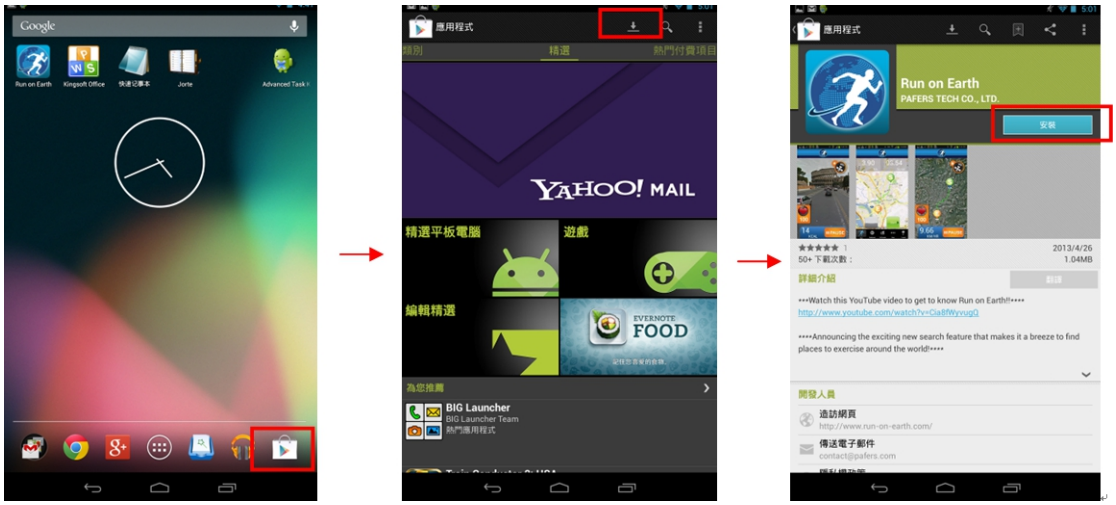

2. Bluetooth Gerät finden und APP starten

Schritt 1 – Legen Sie bitte das Android Tablet vor den LCD Bildschirm.
Schritt 2 – Geben Sie die Tablet Eingabeprogramme ein und öffnen Sie Bluetooth.

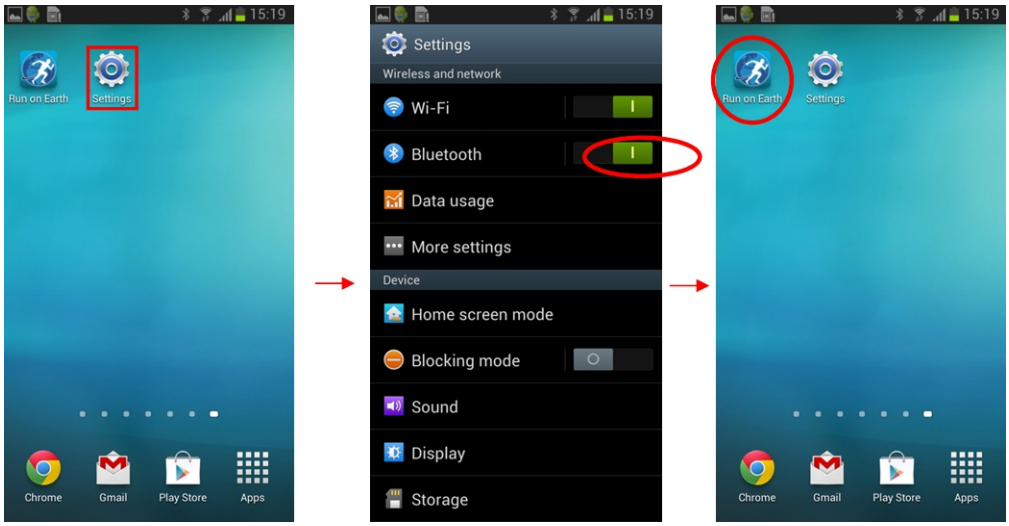

Schritt 3 – Drücken Sie HOME, um zum Desktop zu gelangen und öffnen Sie die APP, welche Sie vom Play Store heruntergeladen haben.
Schritt 4 – Nachdem Sie auf die APP Seite gelangt sind, erfasst das Laufband die APP. Dann erscheint die Seite mit der Verbindungsoption. Drücken Sie Connect (verbinden) und das Android Tablet erfasst alle Bluetooth Geräte in seinem Bereich. Suchen Sie den Bluetooth-Gerätenamen des Laufbandes und klicken Sie darauf zum Koppeln.
- Sobald die Bluetooth Geräte erfasst worden sind, Sie jedoch den entsprechenden Namen nicht erkennen, kontaktieren Sie bitte Ihren Händler.

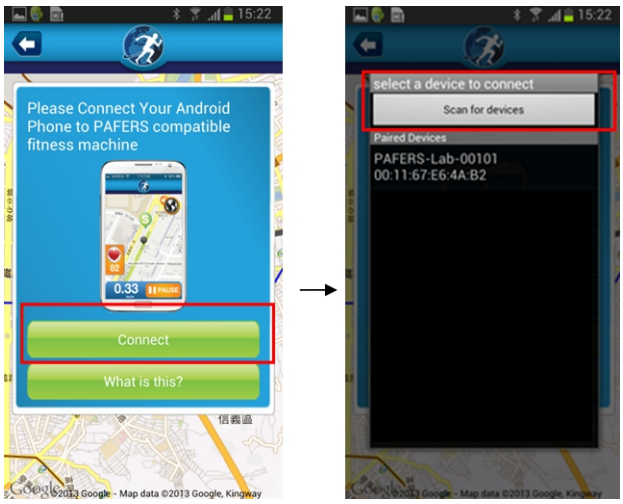

Schritt 5 – Warten Sie bitte einige Sekunden, bis der Status auf „connected“ (verbunden) gewechselt hat. Überprüfen Sie dann, ob das Zeichen in der rechten oberen Ecke des Tablets erscheint (Weißes Zeichen steht für Bluetooth ist erfolgreich verbunden; graues Zeichen steht für Bluetooth ist geöffnet, aber nicht verbunden).
Schritt 6 – Sobald Bluetooth erfolgreich verbunden ist, wird das APP Zeichen auf dem Bildschirm frei geschaltet. Auf dem LCD Display erscheint ein weißer Hintergrund. Das Zeichen in der unteren rechten Ecke wechselt von auf . Dies

bedeutet, dass der Computer erfolgreich mit dem Tablet verbunden ist. Sie können nun jeden Modus der APP Schnittstelle nutzen, um das Laufband zu kontrollieren.

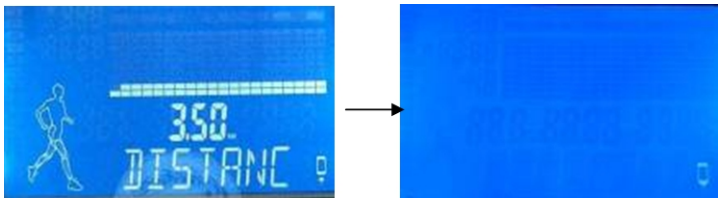

Schritt 7 – Schließen Sie nach jeder Nutzung die besagte APP im Hintergrund. Gehen Sie dann zurück zur Android Tablet Eingabeseite, um die Bluetooth Funktion zu schließen. Nach ca. 10 Sekunden ertönt ein Beep Ton und der Bildschirm kehrt zum regulären LCD Display zurück.

ANMERKUNGEN

- Die APP Funktion basiert auf der Verbindung des Laufbandes via Bluetooth. Achten Sie darauf, dass das Laufband mit einem Bluetooth Set ausgestattet ist.
- Nachdem das Koppeln erfolgreich war, starten Sie die Laufband APP bitte innerhalb von 2 Minuten. Sollte die APP in dieser Zeit nicht gestartet werden oder die Entfernung zwischen Tablet und Laufband mehr als 2 m betragen, wird die Verbindung automatisch unterbrochen und obige Schritte müssen erneut durchgeführt werden.
- Einsatz und Funktion jeder APP sind unterschiedlich. Bitte kontaktieren Sie den Händler oder besuchen Sie die PAFERS Webseite, um Anleitungen und Funktionsbeschreibungen zur APP zu erhalten. Bitte suchen Sie nach der Seite für die Beschreibung des APP Downloads oder kontaktieren Sie PAFERS oder den Händler für weitere Anleitungen.
- Die APP ändert die Einheit metrisch/englisch nicht automatisch. Sollte sich die Einheit der APP von der der Konsole unterscheiden, ändern Sie bitte die Einheit in der APP.
- Die Software kann jederzeit aktualisiert und eine neue APP jederzeit eingeführt werden .
- Die APP enthält die unten aufgeführten Funktionen. Wir empfehlen dem Nutzer, ein 3G Netzwerk oder WiFi Netzwerk zu öffnen, um alle Funktionen benutzen zu können. FITNESS MANAGEMENT: Registrieren Sie Ihr persönliches Konto in der APP und melden Sie sich an. Sie können Ihre Fitnessdaten für jede Übungseinheit aufzeichnen oder nachschauen. Einige APPs erfordern die Verbindung mit Google Maps zur Ortung. Diese Seite kann auch als Display Schnittstelle nach der Ortung genutzt werden.

Folgende Umstände können die APP Verbindung unterbrechen oder abstürzen lassen

Wenn Sie die APP benutzen, benutzen Sie auch gleichzeitig Hintergrundanwendungen wie Musik hören, Bilder abfragen, etc.. Versuchen Sie bitte, das Hin-und Herschalten zu reduzieren und vermeiden Sie das Öffnen von zu vielen Anwendungen. Die Verbindung kann durch Ressourcenbelegung und Selbstschutz des Tablets unterbrochen werden.

- Wenn die Verbindung unterbrochen ist, startet das Laufband die Schutzfunktion und gibt einen kontinuierlichen Warnton von sich. Dann wird die Geschwindigkeit automatisch heruntergefahren, um Sicherheitsprobleme des Nutzers zu vermeiden.

Wenn die iOS Geräte APP nicht funktioniert, führen Sie folgende Schritte durch, um die Verbindung wieder herzustellen:
Schritt 1 – Drücken Sie zwei Mal schnell hintereinander HOME auf dem iPad und löschen Sie alle APPs im temporären Speicher (auch die PAFERS APP).

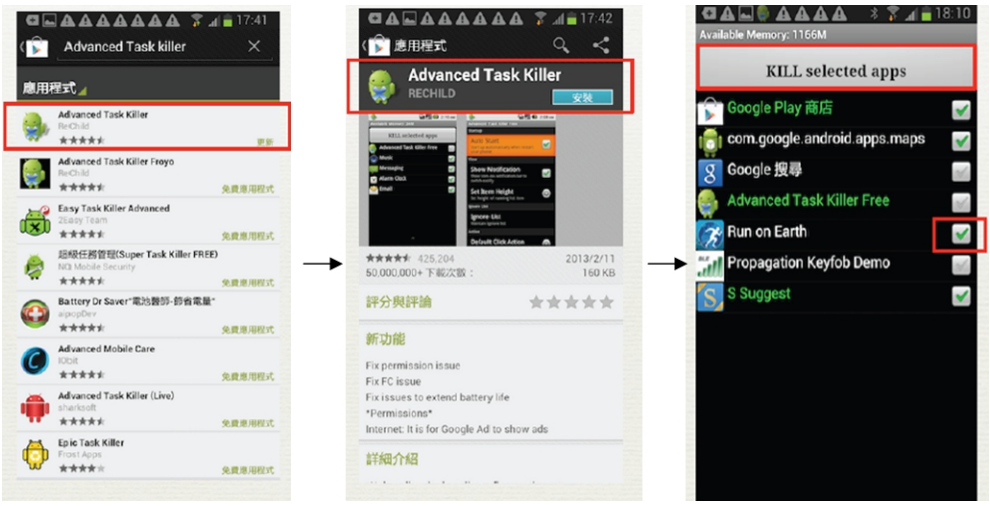

Schritt 2 – Geben Sie das iPad Eingabeprogramm ein. Drücken Sie den Pfeil nach rechts rechts vom Bluetooth Gerätenamen und wählen Sie „Yes“, um dieses Bluetooth Gerät zu löschen.

Schritt 3 – Schließen Sie die Bluetooth Funktion und schalten Sie das Laufband aus.
Schritt 4 – Schalten Sie das Laufband nach 10 Sekunden wieder ein.
Schritt 5 – Geben Sie das iPad Eingabeprogramm ein, öffnen Sie die Bluetooth Funktion. Suchen sie den Bluetooth Gerätenamen des Laufbandes und koppeln Sie es erneut.
Schritt 6 – Nachdem Sie es erfolgreich gekoppelt haben, gehen Sie bitte zurück zum Desktop und starten Sie die PAFERS APP erneut.

- Sollte das Problem noch nicht gelöst sein, überprüfen Sie bitte, ob das gekoppelte Bluetooth Gerät zum iPad gehört. Ist dem so, schalten Sie das iPad kurzzeitig aus. Das iPad stürzt möglicherweise ab oder trifft auf andere kabellose Störungen.

Wenn die Android Geräte APP nicht funktioniert, führen Sie folgende Schritte durch, um die Verbindung wieder herzustellen:
Schritt 1 – Suchen, herunterladen und installieren Sie „Advanced Task Killer“ im Google Play Store. Öffnen Sie „Advanced Task Killer“, wählen Sie alle APPs aus (auch die PAFERS APP). Dann drücken Sie „Kill selected APP“.
Schritt 2 – Geben Sie das Android Tablet Eingabeprogramm ein. Drücken Sie „cancel matching“.
Schritt 3 – Schließen Sie die Bluetooth Funktion und schalten Sie das Laufband aus.
Schritt 4 – Schalten Sie das Laufband nach 10 Sekunden wieder an.
Schritt 5 – Geben Sie das Android Tablet Eingabeprogramm ein. Öffnen Sie die Bluetooth Funktion. Suchen Sie den Bluetooth Gerätenamen des Laufbandes und koppeln Sie erneut.
Schritt 6 - Nachdem Sie es erfolgreich gekoppelt haben, gehen Sie bitte zurück zum Desktop und starten Sie die PAFERS APP erneut.
- Sollte das Problem noch nicht gelöst sein, überprüfen Sie bitte, ob das gekoppelte Bluetooth Gerät zum Android Tablet gehört. Ist dem so, schalten Sie das Android Tablet kurzzeitig aus. Das Android Tablet stürzt möglicherweise ab oder trifft auf andere kabellose Störungen.

APP unterstützende Geräte (Beispiele sind unten aufgeführt, Bitte beziehen Sie sich auf die Erklärungen auf den APP Download Seiten zur Verifizierung.)
1. iOS Geräte
iPod touch (4.)
iPod touch (3.)
iPhone 5
iPhone 4S
iPhone 4
Mini iPad
iPad 2
iPad

2. Android Geräte
ASUS Nexus 7
Samsung Galaxy Note 2
Samsung S4

Die App kann auch bei anderen iOS oder Android Geräten installiert und genutzt werden, die hier nicht aufgelistet sind. Auf Grund der unterschiedlichen Bildschirmgröße und Bildauflösung, können die Darstellungen unterschiedlich ausfallen und eine Kalibrierung muss gegebenenfalls vorgenommen werden. Die oben angegebenen Modelle sind bereits kalibriert. Sollte ein Update notwendig sein, so wird dies auf der PAFERS Webseite angegeben.

Aktualisieren Sie iOS auf die 7.0 Version oder höher, Android auf 4.0 oder höher – dies ermöglicht dem Nutzer die bestmöglichen Ergebnisse.