TAURUS®

Montageanleitung

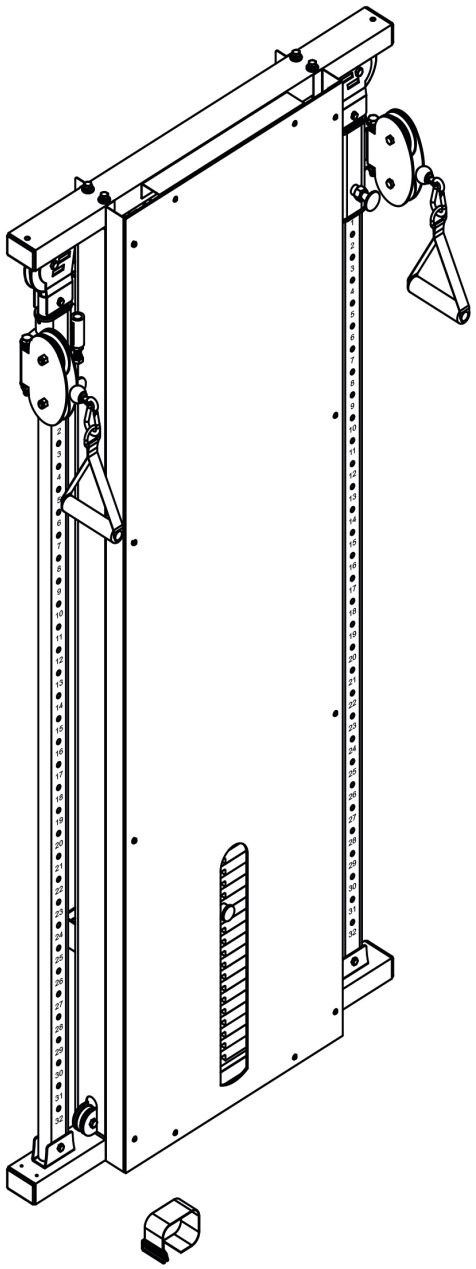

max. 150 kg

~ 150 Min.

136 kg

L 104 | B 29 | H 208

TFDPG66.01.05

Art.-Nr.: TF-DP-G-66

Taurus Design Line Dual Pulley

Inhaltsverzeichnis

1 ALLGEMEINE INFORMATIONEN 7

1.1 Technische Daten 7
1.2 Persönliche Sicherheit 8
1.3 Aufstellort 9

2 MONTAGEANLEITUNG 9

2.1 Allgemeine Hinweise 9
2.2 Lieferumfang 10
2.3 Aufbau 12

3 LAGERUNG UND TRANSPORT 22

3.1 Allgemeine Hinweise 22

4 FEHLERBEHEBUNG, PFLEGE UND WARTUNG 23

4.1 Allgemeine Hinweise 23
4.2 Störungen und Fehlerdiagnose 23
4.3 Wartungs- und Inspektionskalender 24

5 ENTSORGUNG 24

6 ZUBEHÖR-EMPFEHLUNG 25

7 ERSATZTEILBESTELLUNG 26

7.1 Seriennummer und Modellbezeichnung 26
7.2 Teileliste 27
7.3 Explosionszeichnung 29

8 GARANTIE 30

9 KONTAKT 32

Sehr geehrte Kundin, sehr geehrter Kunde,

vielen Dank, dass Sie sich für ein Qualitäts-Trainingsgerät der Marke Taurus entschieden haben. Taurus bietet Sport- und Fitnessgeräte für den gehobenen Heimsport und die Ausstattung von Fitness-Studios und Geschäftskunden. Der Fokus liegt bei Taurus Fitnessgeräten auf dem, worauf es beim Sport ankommt: maximale Performance! Daher werden die Geräte in enger Absprache mit Sportlern und Sportwissenschaftlern entwickelt. Denn Sportler wissen am besten, was perfekte Fitnessgeräte ausmacht.

Weitere Informationen finden Sie unter www.sport-tiedje.com.

Bestimmungsgemäßer Gebrauch

Das Gerät darf nur für seinen bestimmungsgemäßen Zweck verwendet werden.

Das Gerät ist für den Heimgebrauch und den semiprofessionellen (z. B. Krankenhäuser, Vereine, Hotels, Schulen usw.) Einsatz geeignet. Für gewerblichen bzw. professionellen Einsatz (z. B. Fitness-Studio) ist das Gerät nicht geeignet.

HAFTUNGSAUSSCHLUSS

©2008 Taurus ist eine eingetragene Marke der Firma Sport-Tiedje GmbH. Alle Rechte vorbehalten. Jegliche Verwendung dieser Marke ohne die ausdrückliche schriftliche Genehmigung von Sport-Tiedje ist untersagt.

Produkt und Handbuch können geändert werden. Die technischen Daten können ohne Vorankündigung geändert werden.

ZU DIESER ANLEITUNG

Bitte lesen Sie die gesamte Anleitung vor der Montage und der ersten Benutzung aufmerksam durch. Die Anleitung hilft Ihnen beim schnellen Aufbau und erläutert die sichere Handhabung. Tragen Sie dafür Sorge, dass alle mit dem Gerät trainierenden Personen (besonders Kinder und Personen mit körperlicher, sensorischer, geistiger oder motorischer Behinderung) unbedingt vorab über diese Anleitung und ihren Inhalt informiert werden. Im Zweifelsfall müssen verantwortliche Personen die Nutzung des Gerätes beaufsichtigen.

Das Gerät wurde sicherheitstechnisch nach neuesten Erkenntnissen konstruiert. Mögliche Gefahrenquellen, die Verletzungen verursachen könnten, wurden bestmöglich ausgeschlossen. Stellen Sie sicher, dass die Aufbauanweisung korrekt befolgt wurde und dass alle Teile des Gerätes festsitzen. Im Bedarfsfall muss die Anleitung erneut durchgegangen werden, um eventuelle Fehler zu beheben.

Bitte halten Sie sich exakt an die angegebenen Sicherheits- und Wartungsanweisungen. Jegliche davon abweichende Nutzung kann Gesundheitsschäden, Unfälle oder Beschädigungen des Gerätes zur Folge haben, für die seitens des Herstellers und Vertreibers keine Haftung übernommen werden kann.

Die folgenden Sicherheitshinweise können in dieser Bedienungsanleitung vorkommen:

► **ACHTUNG**
Dieser Hinweis steht für mögliche schädliche Situationen, die bei Zuwiderhandlung zu Sachschäden führen können.

⚠ **VORSICHT**
Dieser Hinweis steht für mögliche schädliche Situationen, die bei Zuwiderhandlung zu leichten bzw. geringfügigen Verletzungen führen können!

⚠ **WARNUNG**
Dieser Hinweis steht für mögliche schädliche Situationen, die bei Zuwiderhandlung zu schwersten Verletzungen oder zum Tode führen können!

⚠ **GEFAHR**
Dieser Hinweis steht für mögliche schädliche Situationen, die bei Zuwiderhandlung zu schwersten Verletzungen oder zum Tode führen!

ⓘ **HINWEIS**
Dieser Hinweis steht für weitere nützliche Informationen.

Bewahren Sie diese Anleitung zur Information, für Wartungsarbeiten oder Ersatzteilbestellungen sorgfältig auf!

1.1 Technische Daten

Gewicht und Maße:

Gewichtsblock (67,5 kg)

Verpackungsmaße (L x B x H) und Gewicht ca.:		
Nr. 1:	211 cm x 51 cm x 15 cm	71,5 kg
Nr. 2:	211 cm x 61 cm x 4 cm	9,2 kg
Nr. 3 (2x) :	28 cm x 19 x 15 cm	33 kg
Artikelgewicht (netto, ohne Verpackung):		135,8 kg
Aufstellmaße (L x B x H) ca.:		104,4 cm x 29 cm x 208,3 cm

Gewichtsblock (90 kg)

Verpackungsmaße (L x B x H) und Gewicht ca.:		
Nr. 1:	211 cm x 51 cm x 15 cm	71,5 kg
Nr. 2:	211 cm x 61 cm x 4 cm	9,2 kg
Nr. 3 (2x):	28 cm x 19 x 15 cm	33 kg
Nr. 4:	27 cm x 14 cm x 13 cm	23,02 kg
Artikelgewicht (netto, ohne Verpackung):		158.3 kg
Aufstellmaße (L x B x H) ca.:		104,4 cm x 29 cm x 208,3 cm
Maximales Benutzergewicht:		150 kg

Kabel und Umlenkrollen:

Material:	Stahl
Ummantelung:	Nylon
Kabelanzahl:	2
Umlenkrollendurchmesser:	9 cm, 11,4 cm und 5 cm

Gewichtsblock:

Anzahl:	1
Gesamtgewicht:	67,5 kg / 90 kg
Anzahl der Gewichtsplatten:	14 + 1 / 19 + 1
Gewicht einer einzelnen Gewichtsplatte:	4,5 kg

1.2 Persönliche Sicherheit

⚠ **GEFAHR**

+ Bevor Sie mit der Nutzung des Gerätes beginnen, sollten Sie durch Ihren Hausarzt klären, ob das Training für Sie aus gesundheitlicher Sicht geeignet ist. Betroffen hiervon sind vor allem Personen, die eine vererbungsbedingte Anlage zu Bluthochdruck oder Herzleiden haben, über 45 Jahre alt sind, rauchen, überhöhte Cholersterinwerte aufweisen, übergewichtig sind und/oder im letzten Jahr nicht regelmäßig Sport getrieben haben. Wenn Sie unter medikamentöser Behandlung stehen, die Ihre Herzfrequenz beeinträchtigt, so ist ärztlicher Rat absolut unabdinglich.
+ Beachten Sie, dass exzessives Training Ihre Gesundheit ernsthaft gefährden kann. Bitte nehmen Sie gleichermaßen zur Kenntnis, dass Systeme der Herzfrequenzüberwachung ungenau sein können. Sobald Sie Anzeichen von Schwäche, Übelkeit, Schwindelgefühle, Schmerzen, Atemnot oder andere abnormale Symptome erkennen, brechen Sie Ihr Training sofort ab und konsultieren Sie im Notfall Ihren Hausarzt.

⚠ **WARNUNG**

+ Die Benutzung dieses Gerätes ist für Kinder unter 14 Jahren nicht zulässig.
+ Kinder sollten nicht unbeaufsichtigt in die Nähe des Gerätes gelangen.
+ Personen mit Behinderungen müssen eine medizinische Genehmigung vorweisen und unter strenger Beobachtung stehen, wenn Sie jegliche Trainingsgeräte benutzen.
+ Das Gerät darf grundsätzlich nicht gleichzeitig von mehreren Personen genutzt werden.
+ Wenn Ihr Gerät über einen Safety Key verfügt, ist der Clip des Safety Keys vor Trainingsbeginn an Ihrer Kleidung anzubringen. Im Falle eines Sturzes kann somit der NOT-STOPP des Gerätes ausgelöst werden.
+ Halten Sie Hände, Füße und andere Körperteile, Haar, Kleidung, Schmuck und andere Gegenstände von den beweglichen Teilen fern, da sich diese in dem Gerät verfangen können.
+ Tragen Sie bei der Benutzung keine lose bzw. weite Kleidung, sondern geeignete Sportbekleidung. Achten Sie bei den Sportschuhen auf geeignete Sohlen, vorzugsweise sollten diese aus Gummi oder anderen rutschfesten Materialen sein. Ungeeignet sind Schuhe mit Absätzen, Ledersohlen, Stollen oder Spikes. Trainieren Sie niemals barfuß.

⚠ **VORSICHT**

+ Muss Ihr Gerät mit einem Netzkabel ans Stromnetz angeschlossen werden, stellen Sie sicher, dass das Kabel keine potentielle Stolpergefahr darstellt.
+ Achten Sie darauf, dass sich niemand während des Trainings im Bewegungsbereich des Gerätes befindet, um Sie und andere Personen nicht zu gefährden.

► **ACHTUNG**

+ Es dürfen keine Gegenstände jedweder Art in die Öffnungen des Gerätes gesteckt werden.

1.3 Aufstellort

⚠ **WARNUNG**

+ Stellen Sie das Gerät nicht in Hauptdurchgängen oder Fluchtwegen auf.

⚠ **VORSICHT**

+ Wählen Sie den Aufstellort so, dass Sie zu allen Seiten genügend Platz zum Trainieren haben.
+ Stellen Sie sicher, dass der Trainingsraum während des Trainings gut durchlüftet und keiner Zugluft ausgesetzt ist.
+ Wählen Sie den Aufstellort so, dass sowohl vor als auch neben dem Gerät ausreichend Freiraum/Sicherheitszone bestehen bleibt.
+ Die Aufstell- und Anbaufläche des Gerätes sollten eben, belastbar und fest sein.

► **ACHTUNG**

+ Das Gerät darf nur in einem Gebäude, in ausreichend temperierten und trockenen Räumen (Umgebungstemperaturen zwischen 10°C und 35°C), genutzt werden. Die Nutzung im Freien oder Räumen mit hoher Luftfeuchtigkeit (über 70%) wie Schwimmbädern ist nicht zulässig.
+ Um hochwertige Bodenbeläge (Parkett, Laminat, Kork, Teppiche) vor Druckstellen und Schweiß zu schützen und leichte Unebenheiten auszugleichen, benutzen Sie eine Bodenschutzmatte.

2 MONTAGEANLEITUNG

2.1 Allgemeine Hinweise

⚠ **GEFAHR**

+ Lassen Sie kein Werkzeug und/oder Verpackungsmaterial, wie Folien oder Kleinteile, herumliegen, da ansonsten für Kinder Erstickungsgefahr besteht. Halten Sie Kinder während der Montage vom Gerät fern.

⚠ **WARNUNG**

+ Beachten Sie die am Gerät angebrachten Hinweise, um Verletzungsgefahren zu reduzieren.

⚠ **VORSICHT**

+ Achten Sie darauf, dass Sie während des Aufbaus in jede Richtung genügend Bewegungsfreiraum haben.
+ Der Aufbau des Gerätes muss von min. zwei Erwachsenen durchgeführt werden. Nehmen Sie im Zweifelsfall die Hilfe einer dritten, technisch begabten Person in Anspruch.

► **ACHTUNG**

+ Um Beschädigungen am Gerät und dem Boden zu vermeiden, nehmen Sie den Aufbau auf einer Unterlegmatte oder dem Verpackungskarton vor.

ⓘ **HINWEIS**

+ Um den Aufbau so einfach wie möglich zu gestalten, können bereits einige zu verwendende Schrauben und Muttern vormontiert sein.
+ Führen Sie die Montage des Gerätes idealerweise an dem späteren Aufstellort durch.

2.2 Lieferumfang

Der Lieferumfang besteht aus den nachfolgend dargestellten Teilen. Prüfen Sie zu Beginn, ob alle zum Gerät gehörenden Teile und Werkzeuge im Lieferumfang enthalten sind und ob Schäden vorliegen. Bei Beanstandungen ist unmittelbar der Vertragspartner zu kontaktieren.

⚠ **VORSICHT**
Sollten Teile des Lieferumfangs fehlen oder beschädigt sein, darf der Aufbau nicht vorgenommen werden.

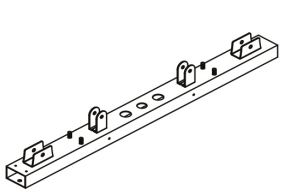
(1)

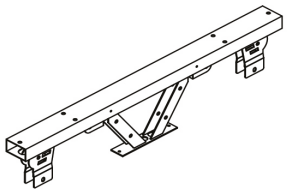
(2)

(3)

(5)

(6)

(7)

(8)

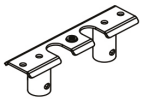
(9)

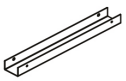
(10)

(11)

(12)

(13)

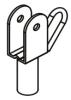
(14)

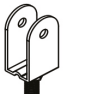
(15)

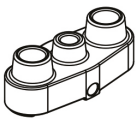
(16)

(17)

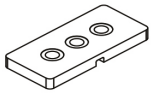
(18)

(19)

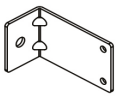
(20)

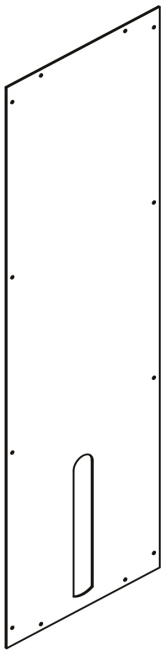

(37)

(21)

(23)

(24)

(26)

(27)

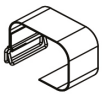

(28)

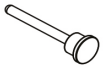

(29)

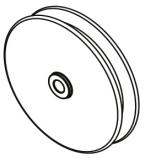

(32)

(33)

(34)

(55)

(35)

(36)

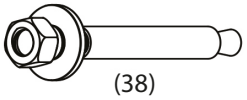

(38)

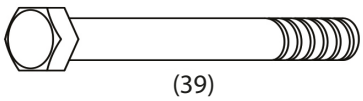

(39)

(40)

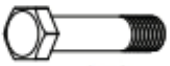

(41)

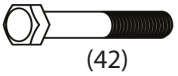

(42)

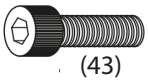

(43)

(51)

(52)

(53)

(56)

(57)

2.3 Aufbau

Sehen Sie sich vor dem Aufbau die Montageschritte genau an und führen Sie die Montage gemäß der angegebenen Reihenfolge durch.

ⓘ **HINWEIS** Gehen sie vor der Installation des Hauptrahmens (1) und des oberen Rahmens (2) sicher, dass die Löcher nach vorne zeigen.

ⓘ **HINWEIS**
Verschrauben Sie zunächst alle Teile lose und kontrollieren Sie deren richtige Passform. Ziehen Sie die Schrauben mit Hilfe des Werkzeuges erst fest, wenn Sie dazu aufgefordert werden.

Schritt 1

1. Platzieren Sie die beiden Endkappen (21) und die zwei Halterungen für die Führungsstangen (24) am Grundrahmen (1).
2. Platzieren Sie die beiden Endkappen (21) am oberen Rahmen (2).
3. Befestigen Sie die Hauptrahmen (3) am Grundrahmen (1) mit vier Unterlegscheiben (52) und vier Nylonmuttern (57).
4. Befestigen Sie die Hauptrahmen (3) am oberen Rahmen (2) mit vier Schrauben (40), vier Federscheiben (53) und vier Unterlegscheiben (52).
5. Befestigen Sie die Abdeckungen (8) an den Hauptrahmen (3) mit acht Schrauben (47).
6. Befestigen Sie die Klemmen (20) am den Hauptrahmen (3) mit acht Schrauben (48) und acht Federscheiben (54).
7. Ziehen Sie alle Schrauben fest an.

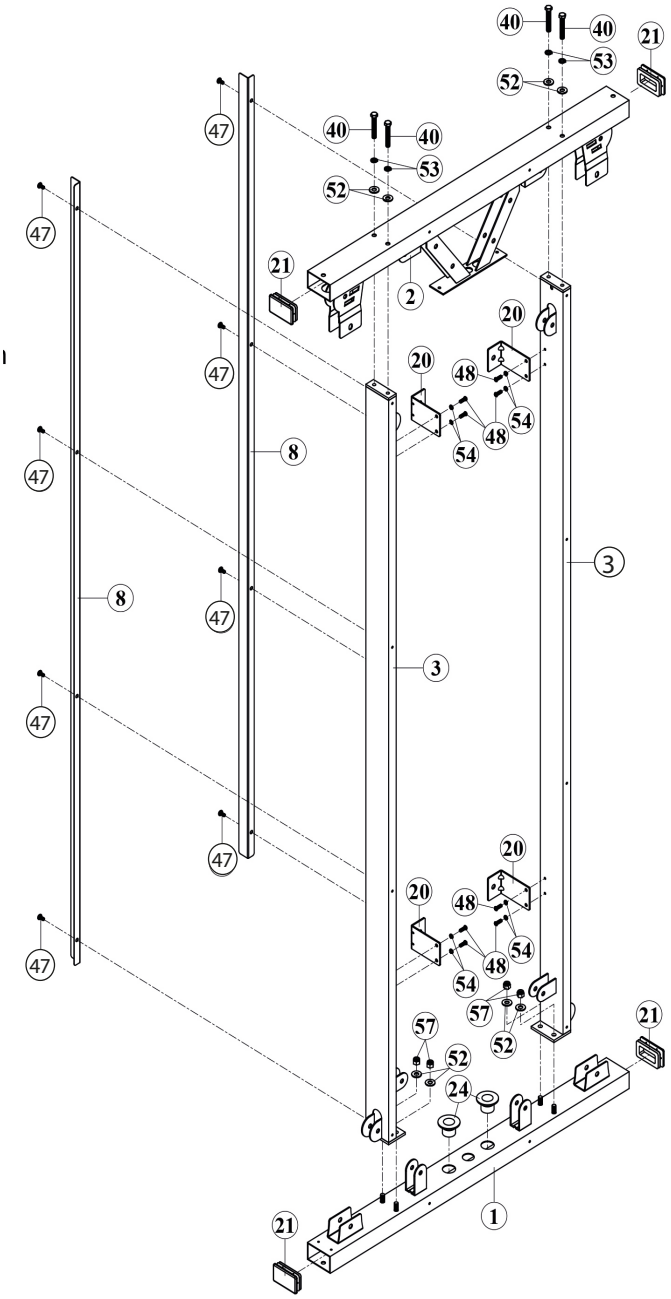

Schritt 2

⚠ WARNUNG
Kontrollieren Sie ob die Beschaffenheit Ihrer Wände für die Montage dieses Gerätes geeignet ist. Kontaktieren Sie hierzu Ihren Vertragspartner.

Befestigen Sie den oberen Rahmen (2) und den Grundrahmen (1) an der Wand mit vier Montagesätzen (38).

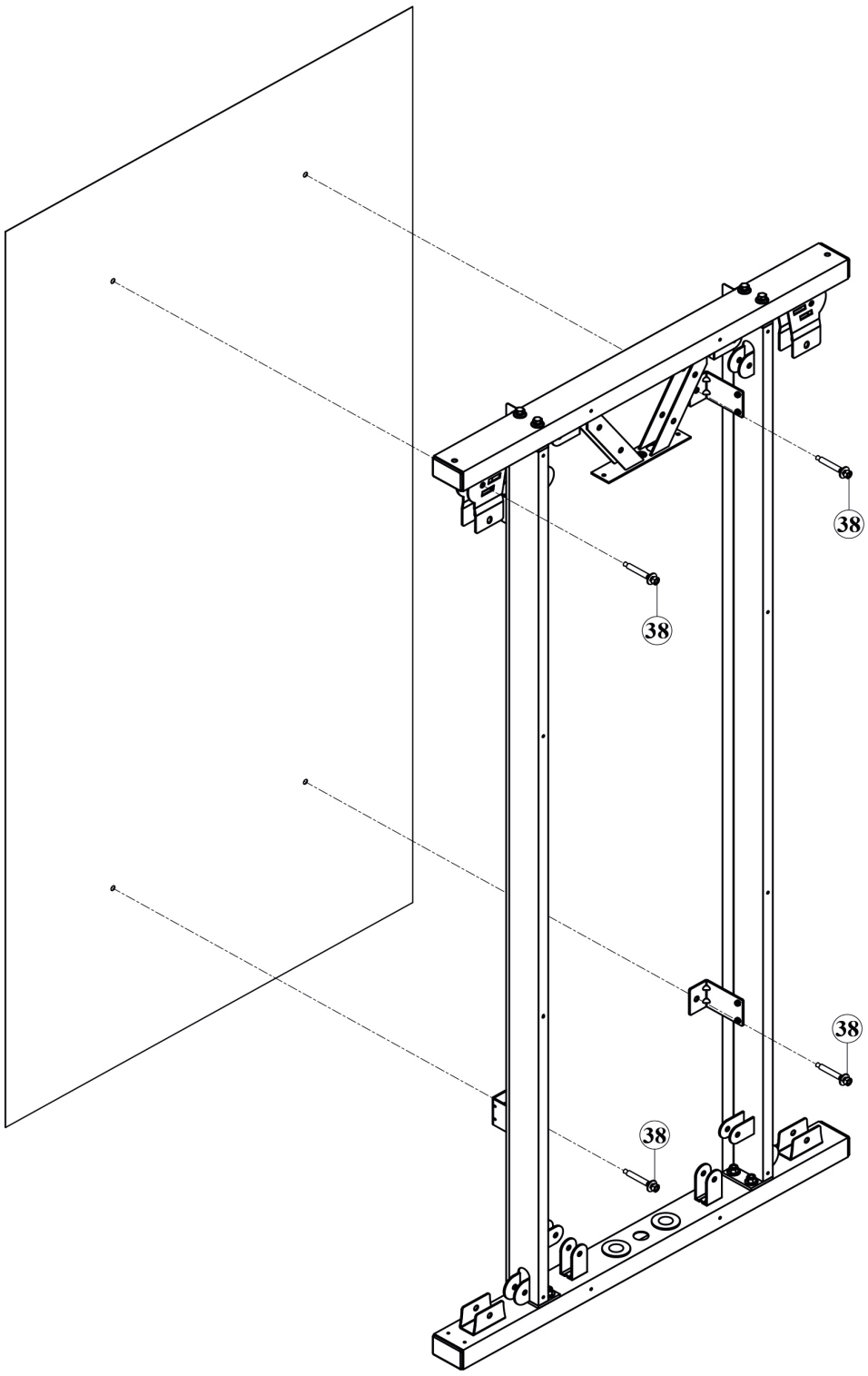

Schritt 3

1. Befestigen Sie die Umlenkrollenhalterung (13) am rechten und linken Stellschieber (11 & 12) mit zwei Schrauben (39), vier Unterlegscheiben (51) und zwei Nylonmuttern (56).
2. Befestigen Sie die zwei Stellrahmen (5) am Grundrahmen (1) und dem oberen Rahmen (2) mit vier Schrauben (41), acht Unterlegscheiben (52) und vier Nylonmuttern (57).
3. Stecken Sie die Führrungsstangen (6) in die Aufnahmen des Grundrahmens (1).
4. Schieben Sie die Gummidämpfer (23) auf die Führungsstangen (6), siehe Abb. 1 und Abb. 2.

► **ACHTUNG**
Kontrollieren Sie die Anzahl der Gewichtsplatten (18) des Gewichtsblocks. Wenn Sie insgesamt 14 Gewichtsplatten (18) haben, verwenden Sie bei der Montage die Abstandshalter (19), siehe Abb. 1. Wenn Sie 19 Gewichtsplatten (18) haben, werden die Abstandshalter (19) nicht benötigt, sieh Abb. 2.

5. Schieben Sie einzeln alle Gewichtsplatten (18) des Gewichtsblocks auf die Führrungsstangen (6).
6. Befestigen Sie die oberste Gewichtsplatte (16) am Gewichtsschwert (17) mit der Schraube (43) und ziehen Sie die Schraube fest.
7. Drehen Sie die Umlenkrollenhalterung (15) in die Aufnahme der obersten Gewichtsplatte (16).
8. Führen Sie das Gewichtsschwert (17) in den Gewichtsblock.
9. Führen Sie die Führungsstangen (6) in die Aufnahmen der Stangenhalterung (9).
10. Befestigen Sie die Führungsstangen (6) an der Stangenhalterung (9) mit zwei Schrauben (50).
11. Befestigen Sie die Stangenhalterung (9) am oberen Rahmen (2) mit zwei Schrauben (45).
12. Ziehen Sie die Schrauben fest.

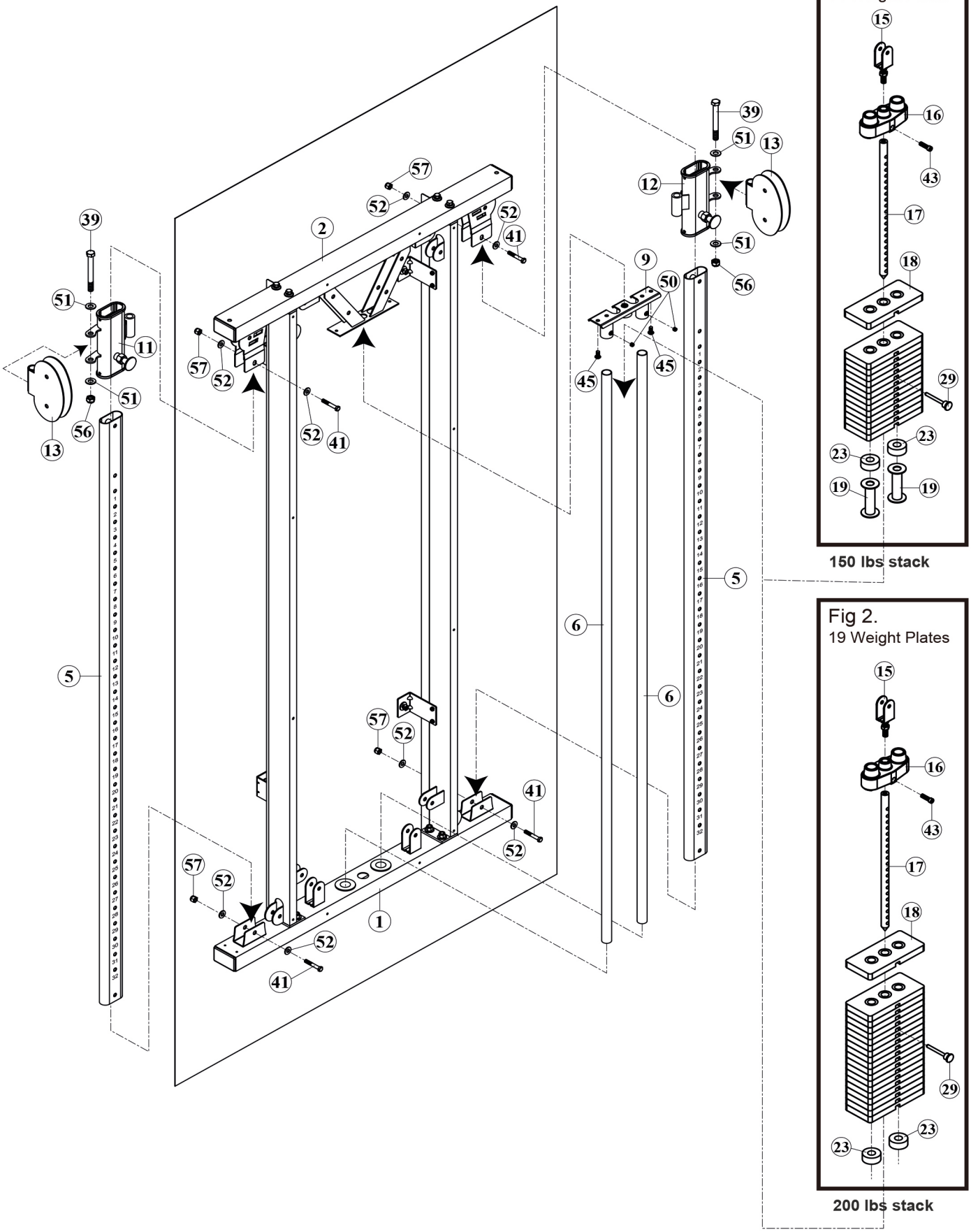
Fig 1.
14 Weight Plates
150 lbs stack
Fig 2.
19 Weight Plates
200 lbs stack

Schritt 4

HINWEIS
Die Umlenkrollen (33) werden gleichzeitig mit dem Kabel (35) befestigt.

1. Befestigen Sie die Umlenkrolle (33) an der Umlenkrollenhalterung (15) mit einer Schraube (42) und einer Nylonmutter (57) und führen Sie das Kabel nach oben, siehe Abb. 1.
2. Befestigen Sie die zwei Umlenkrollen (33) an dem oberen Rahmen (2) mit zwei Schrauben (42) und zwei Nylonmuttern (57) und führen Sie das Kabel von dort nach unten zum Hauptrahmen (3), siehe A1 & A2.
3. Befestigen Sie die Umlenkrolle (34) am Hauptrahmen (3) mit einer Schraube (42) und einer Nylonmutter (57) und führen Sie das Kabel nach oben, siehe A3–A6.
4. Befestigen Sie die Umlenkrolle (33) am Grundrahmen (1) mit einer Schraube (42) und einer Nylonmutter (57), siehe A3–A6.
5. Führen Sie die Schritte 2 bis 4 auf der linken Seite der Station durch, siehe B1–B6.

HINWEIS
Die Kabellänge (35) kann angepasst werden, indem am oberen Teil der Kabelrolle im oder gegen den Uhrzeigersinn gedreht wird (Siehe A6 und B6).

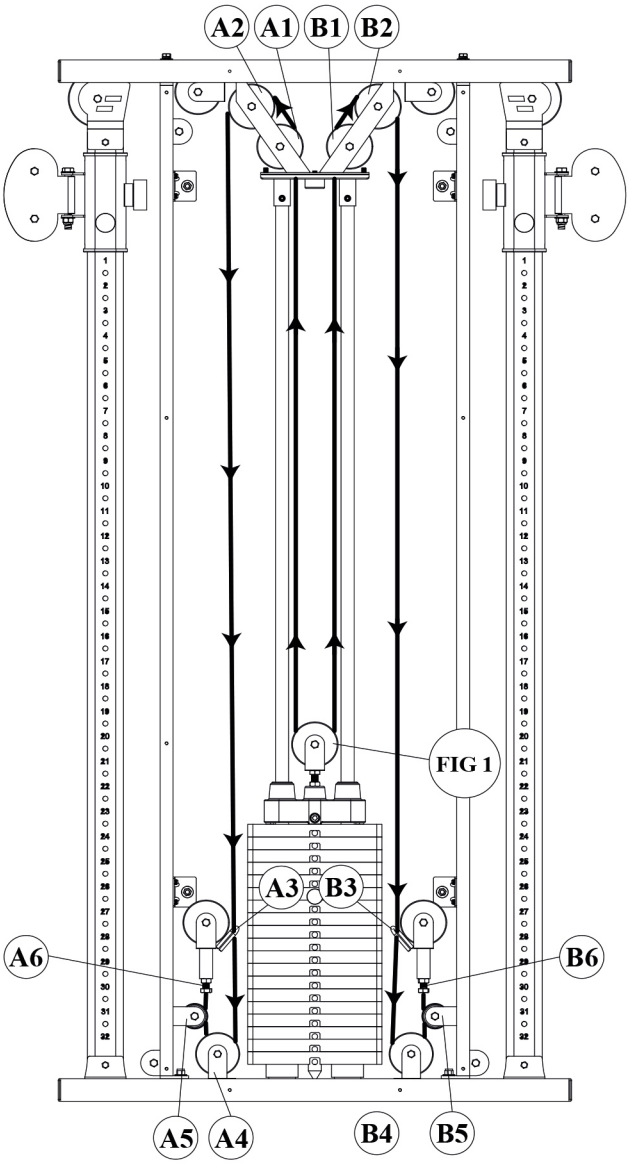
A2
A1
B1
B2
FIG 1
A3
B3
A6
B6
A5
A4
B4
B5

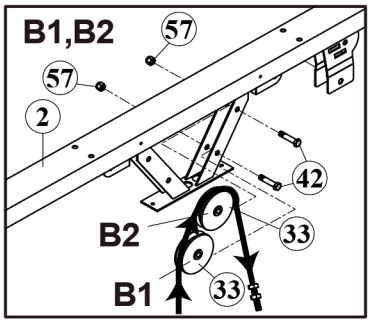
B1,B2
57
57
2
42
B2
33
B1
33

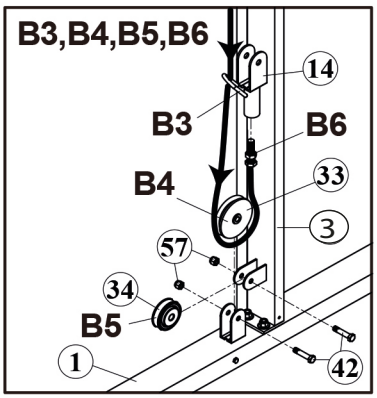
B3,B4,B5,B6
14
B3
B6
B4
33
3
57
34
B5
1
42

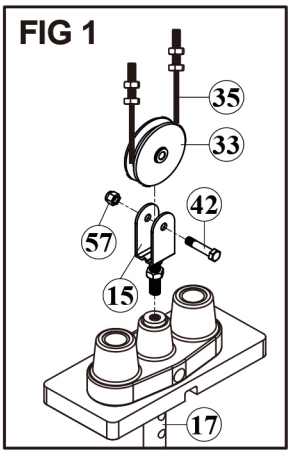
FIG 1
35
33
42
57
15
17

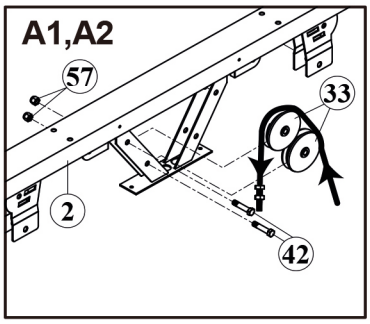
A1,A2
57
33
2
42

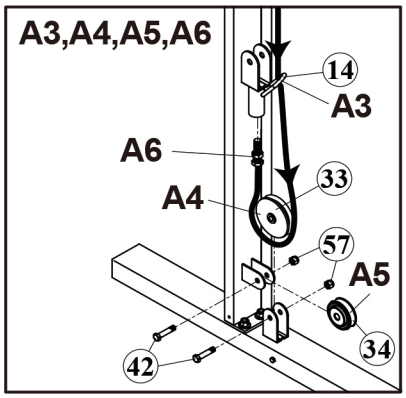
A3,A4,A5,A6
14
A3
A6
33
A4
57
A5
34
42

Schritt 5

ⓘ **HINWEIS**
Die Umlenkrollen (33) werden simultan mit dem Kabel (36) befestigt.

1. Befestigen Sie zwei Umlenkrollen (33) an der Umlenkrollenhalterung (13) mit zwei Schrauben (42) und zwei Nylonmuttern (57) und führen Sie das Kabel oben, siehe C1.
2. Befestigen Sie eine Umlenkrolle (32) am oberen Rahmen (2) mit einer Schraube (42) und einer Nylonmutter (57) und führen Sie das Kabel am Rahmen entlang, siehe C2.
3. Befestigen Sie eine Umlenkrolle (33) am oberen Rahmen (2) mit einer Schraube (42) und einer Nylonmutter (57) und führen Sie das Kabel nach unten, siehe C3.
4. Befestigen Sie eine Umlenkrolle (33) an der Umlenkrollenhalterung (14) mit einer Schraube (42) und einer Nylonmutter (57) und führen Sie das Kabel wieder nach oben, siehe C4.
5. Befestigen Sie eine Umlenkrolle (34) oben und unten am Hauptrahmen (3) mit einer Schraube (42) und einer Nylonmutter (57) und führen Sie das Kabel am Stützrahmen entlang, siehe C5 & C6.
6. Führen Sie das Kabel nach oben und befestigen Sie das Kabelende (36) am linken Stellschieber (12), siehe C7.
7. Wiederholen Sie die Schritte auf der rechten Seite der Station.

ⓘ **HINWEIS**
Die Kabellänge (36) kann angepasst werden, indem an der Feststellmutter gedreht wird, siehe C7.

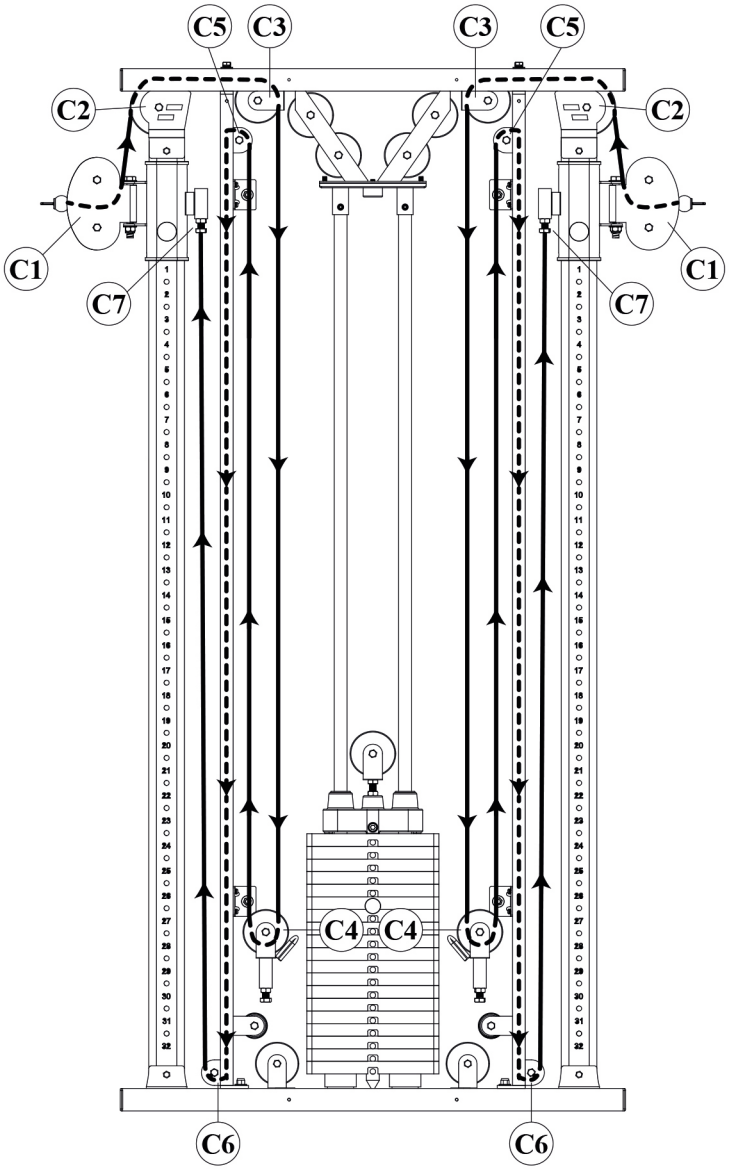
C5
C3
C3
C5
C2
C2
C1
C1
C7
C7
C4
C4
C6
C6

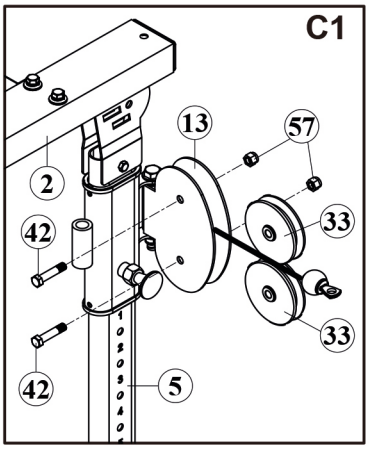
C1
13
57
2
33
42
33
42
5

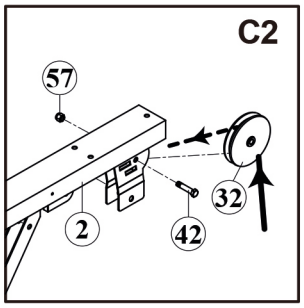
C2
57
32
2
42

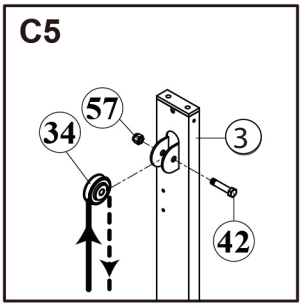
C5
34
57
3
42

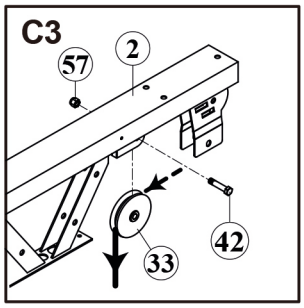
C3
57
2
33
42

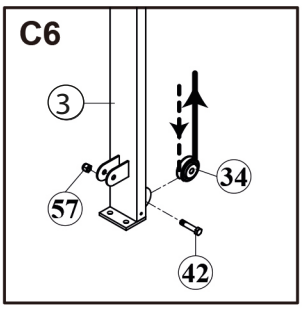
C6
3
34
57
42

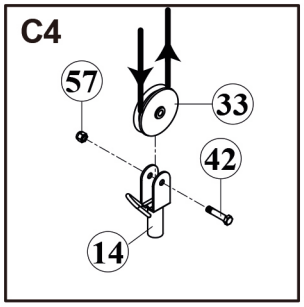
C4
57
33
42
14

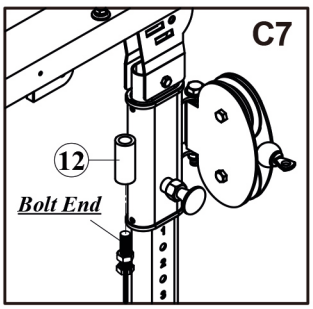
C7
12
Bolt End

Schritt 6

HINWEIS
Gehen sie vor der Installation der Spiegelhalterung (7) und Spiegelhalterung (10) sicher, dass die Löcher ohne Gewinde in Richtung des Gerätes zeigen und die Löcher mit Gewinde in die Richtung des Spiegels (37) zeigen.

1. Befestigen Sie die linke und rechte Spiegelhalterung (7) am Hauptrahmen (3) mit acht Schrauben (46).
2. Befestigen Sie die obere und untere Spiegelhalterung (10) am Grundrahmen (1) und am oberen Rahmen (2) mit vier Schrauben (46).
3. Befestigen Sie den Spiegel (37) an den einzelnen Halterungen (7 & 10) mit zwölf Schrauben (47) und zwölf Dichtungsringen (55).

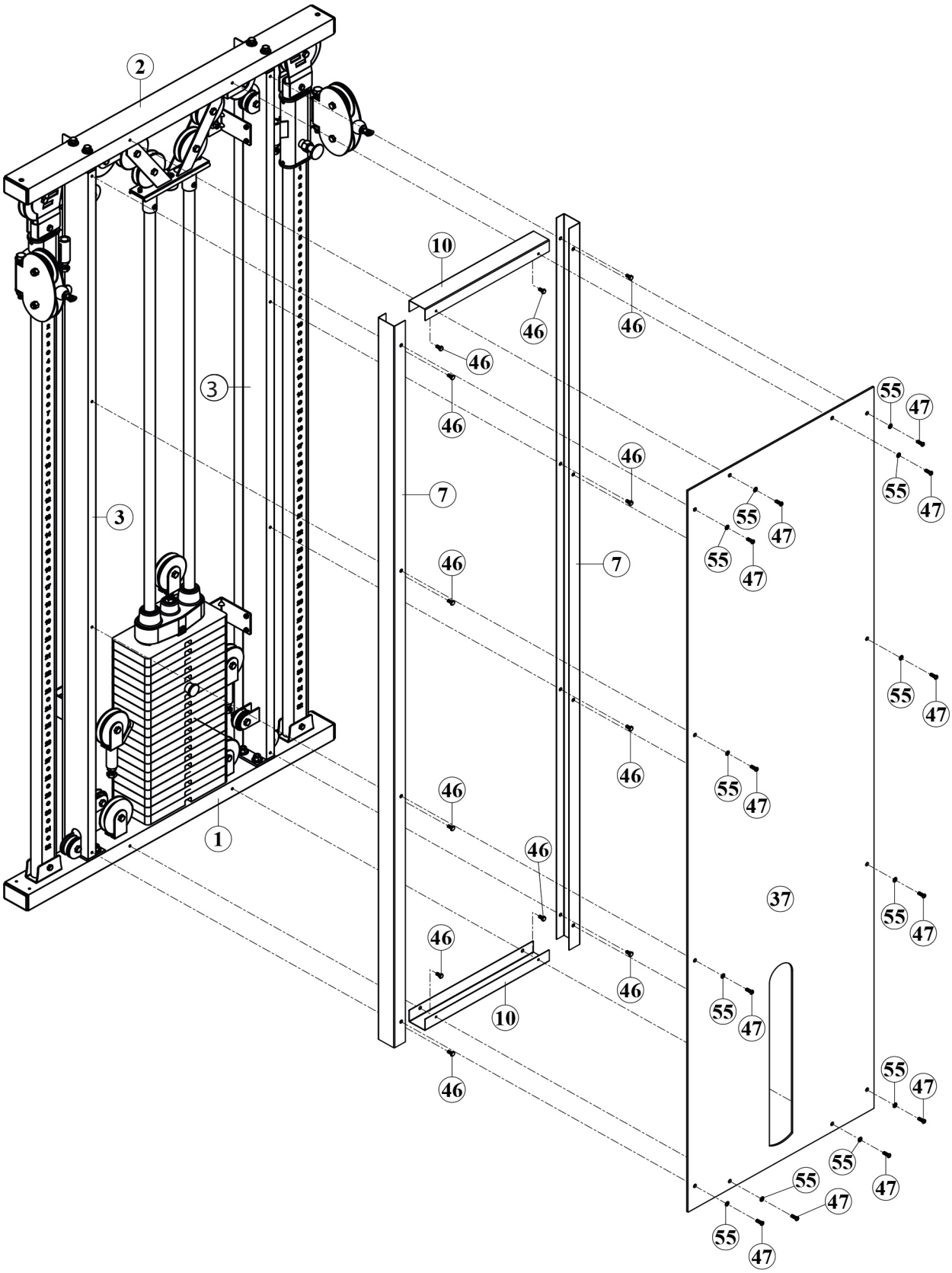
2
10
46
46
46
3
46
55
47
46
55
47
7
3
55
47
55
47
46
7
55
47
46
55
47
46
1
46
37
55
47
46
46
10
55
47
46
55
47
55
47
55
47
55
47

2.4 Kabeladjustierung

Die Kabel sollten so gepannt sein, dass die oberste Gewichtsplatte gerade noch auf den übrigen Gewichtsplatten aufliegt. Sobald die oberste Gewichtsplatte nicht auf den übrigen Gewichtsplatten aufliegt, ist das Kabel zu verlängern. Sobald das Kabel durchhängt, ist das Kabel zu kürzen.

Fig. 1

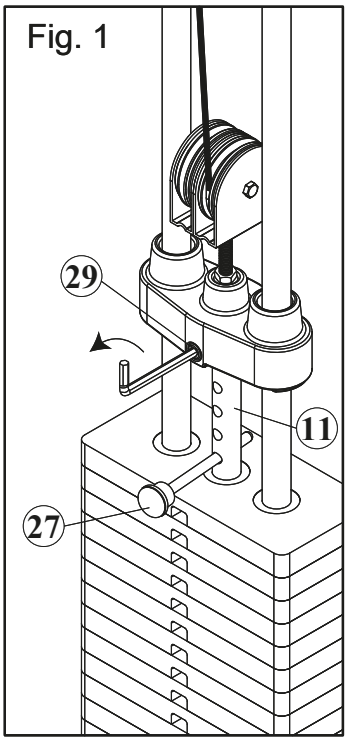

Fig. 2

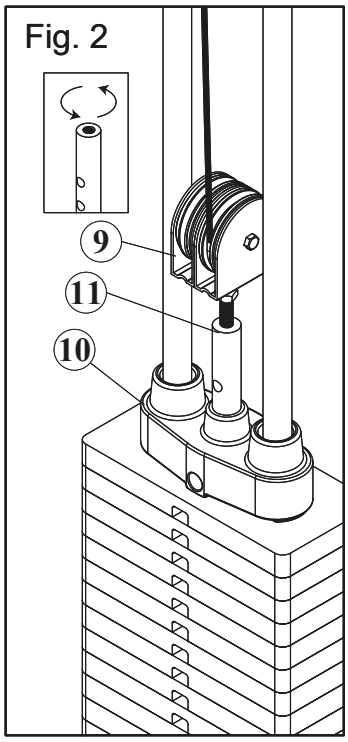

Fig. 3

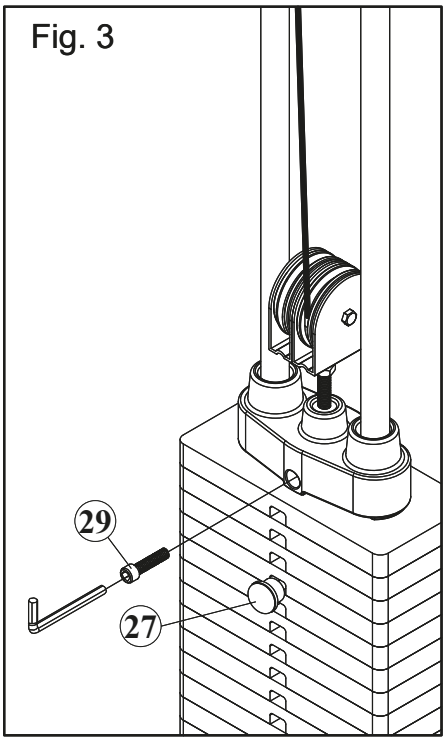

Fig. 4

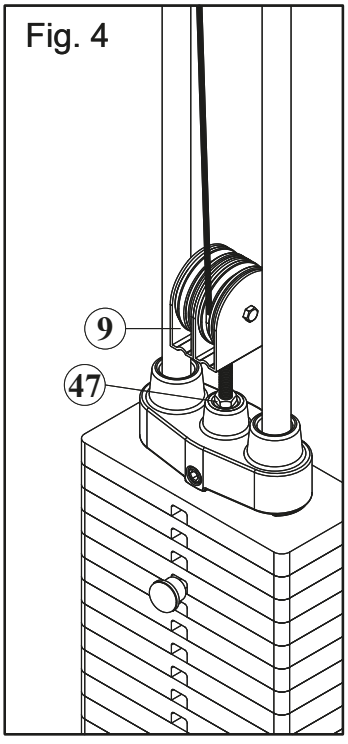

1. Verwenden Sie den Pin (27), um das Gewichtsschwert (11) und den losen Bolzen der oberen Platte (29) wie in Abb. 1 gezeigt zu stabilisieren.

2. Lösen Sie die oberste Gewichtsplatte (10). Halten Sie die Umlenkrollenhalterung (9) fest und drehen Sie das Gewichtsschwert (11), um die Kabelspannung einzustellen. Wenn das Kabel zu lang ist, drehen Sie das Gewichtsschwert (11) zur Einstellung im Uhrzeigersinn. Wenn das Kabel zu kurz ist, drehen Sie das Gewichtsschwert (11) gegen den Uhrzeigersinn wie in Abb. 2 dargestellt.

3. Versuchen Sie mehrmals, den Pin (27) einzuführen, um die am besten geeignete Kabelspannung zu finden. Und ziehen Sie dann die Schraube (29) wie in Abb. 3 gezeigt fest.

4. Nachdem Sie die beste Kabelspannung gefunden haben, schrauben Sie die Mutter (47) herunter, um die Halterung für die Umlenkrollenhalterung (9) zu sichern, wie in Abb. 4 gezeigt.

HINWEIS:

Eine entsprechende Anpassung der Kabellänge kann auch an den Punkten A und B vorgenommen werden.

3.1 Allgemeine Hinweise

⚠ **WARNUNG**

+ Der Lagerort sollte so gewählt werden, dass ein Missbrauch durch Dritte oder Kinder ausgeschlossen werden kann.
+ Sollte Ihr Gerät über keine Transportrollen verfügen, ist das Gerät vor dem Transport zu demontieren.

► **ACHTUNG**

+ Stellen Sie sicher, dass das Gerät im ausgewählten Lagerort vor Nässe, Staub und Schmutz geschützt ist. Der Lagerort sollte trocken und gut belüftet sein und eine konstante Umgebungstemperatur zwischen 10°C und 35°C aufweisen.

4.1 Allgemeine Hinweise

⚠ **WARNUNG**

+ Nehmen Sie keine unsachgemäßen Veränderungen am Gerät vor.

⚠ **VORSICHT**

+ Beschädigte oder abgenutzte Bauteile können Ihre Sicherheit und die Lebensdauer des Geräts beeinträchtigen. Tauschen Sie deshalb beschädigte oder verschlissene Bauteile sofort aus. Wenden Sie sich in einem solchen Fall an den Vertragspartner. Bis zur Instandsetzung darf das Gerät nicht weiter benutzt werden. Verwenden Sie im Bedarfsfall nur originale Ersatzteile.

► **ACHTUNG**

+ Neben den hier aufgeführten Anweisungen und Empfehlungen zur Wartung und Pflege können zusätzliche Service- und/oder Reparaturleistungen nötig sein; diese sind nur von autorisierten Service-Technikern durchzuführen.

4.2 Störungen und Fehlerdiagnose

Das Gerät durchläuft in der Produktion regelmäßig Qualitätskontrollen. Dennoch können Störungen oder Fehlfunktionen am Gerät auftreten. Häufig sind Einzelteile für diese Störungen verantwortlich, ein Austausch ist meist ausreichend. Die häufigsten Fehler und deren Behebung entnehmen Sie bitte aus folgender Übersicht. Sollte das Gerät dennoch nicht ordnungsgemäß funktionieren, wenden Sie sich an Ihren Vertragspartner.

Fehler	Ursache	Behebung
Schleifgeräusche	Kabel oder Rollen laufen nicht sauber oder sind beschädigt	+ Sichtkontrolle des Kabelverlaufes oder der Rollenführung + Bei Beschädigung betroffenes Teil ersetzen
Gewicht hängt in der Luft	Kabel zu stramm gespannt	Kabelspannung nachjustieren
Kabel ohne Spannung	Kabel zu schlaff	+ Kabelverlauf kontrollieren + Kabelspannung nachjustieren
Quietsch- & Knackgeräusche	Lose oder zu feste Schraubenverbindung	+ Schraubenverbindung prüfen oder schmieren* + Kabelverlauf kontrollieren
Gerät wackelt	+ Schiefer Untergrund + Lose Schraubenverbindung	+ Gerät ausrichten + Schrauben nachziehen
Zug schwergängig	+ Gewichtsaufnahmen/ Führungsstangen trocken + Kabelführung Fehlerhaft	+ Führungsstangen schmieren* + Kabelverlauf kontrollieren

* Mit einem fettfreien Silikonöl oder Silikonspray.

4.3 Wartungs- und Inspektionskalender

Um Beschädigungen durch Körperschweiß zu vermeiden, muss das Gerät nach jeder Trainingseinheit mit einem feuchten Handtuch (keine Lösungsmittel!) gereinigt werden.

Folgende Routinearbeiten sind in den angegebenen Zeitabständen durchzuführen:

Teil	**Wöchentlich**	**Monatlich**	**Vierteljährlich**
Kabel	R	I	
Schraubenverbindungen		I	
Rollen und Seilführung		I	
Gleitschienen/Führungsstangen		I	
Gewichte			I
Polster	R	I	
Legende: R = Reinigen; I = Inspizieren			

5 ENTSORGUNG

Dieses Gerät darf am Ende seiner Lebensdauer nicht über den normalen Haushaltsmüll entsorgt werden, sondern muss an einem Sammelpunkt für das Recycling abgegeben werden. Nähere Informationen erhalten Sie bei der zuständigen Entsorgungsstelle Ihrer Gemeindeverwaltung.

Die Werkstoffe sind gemäß ihrer Kennzeichnung wiederverwertbar. Mit der Wiederverwendung, der stofflichen Verwertung oder anderen Formen der Verwertung von Altgeräten leisten Sie einen wichtigen Beitrag zum Schutze der Umwelt.

6 ZUBEHÖR-EMPFEHLUNG

Um Ihr Trainingserlebnis noch angenehmer, effektiver und schöner zu gestalten, empfehlen wir Ihnen, Ihr Fitnessgerät um passendes Zubehör zu ergänzen. Für Kraftgeräte, wie Kraftstationen, Hantelbänke oder Racks kann dies zum Beispiel eine **Bodenmatte** sein, die Ihr Fitnessgerät sicherer stehen lässt und auch den Boden vor Schweiß schützt, das können aber auch **zusätzliche Gewichte,** entsprechende **Zug-Griffe**, **Fußschlaufen** speziell für Beintraining oder auch **Trizepsseile** sein. Für einzelne Kraftstationen gibt es außerdem optionale Erweiterungen wie **Beinpressen**, die Ihr Training noch intensiver und umfangreicher gestalten.

Unser Sortiment an Zubehör bietet höchste Qualität und macht das Training noch besser. Wenn Sie sich über kompatibles Zubehör informieren möchten, gehen Sie am besten in unserem Webshop auf die Detailseite des Produktes (am einfachsten geben Sie dafür die Artikelnummer im Suchfeld oben ein) und fahren auf dieser Seite dann zum empfohlenen Zubehör. Sie können sich natürlich auch an unseren Kundenservice wenden: telefonisch, per E-Mail, in einer unserer Filialen oder über unsere Social-Media-Kanäle. Wir beraten Sie gerne!

Bodenmatte

Brustgurt

Trizepstau

Gewichtsblockerweiterung

7.1 Seriennummer und Modellbezeichnung

Um Ihnen den bestmöglichen Service bieten zu können, halten Sie bitte **Modellbezeichnung**, **Artikelnummer**, **Seriennummer**, **Explosionszeichnung** und **Teileliste** bereit. Die entsprechenden Kontaktmöglichkeiten finden Sie in Kapitel 9 dieser Bedienungsanleitung.

ⓘ **HINWEIS**
Die Seriennummer Ihres Geräts ist einmalig. Sie befindet sich auf einem weißen Aufkleber. Die genaue Position dieses Aufklebers entnehmen Sie bitte der folgenden Abbildung.

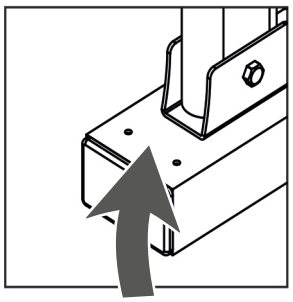

Tragen Sie die Seriennummer in das entsprechende Feld ein.

Seriennummer:

Marke / Kategorie:

Taurus / Kraftstation

Modellbezeichnung:

TAURUS DESIGN LINE DUAL PULLEY

Artikelnummer:

TF-DP-G-66 / TF-DP-G-90 / TF-DP-M-66 / TF-DP-M-90

7.2 Teileliste

Nr.	Bezeichnung (ENG)	Anz.
1904-1	BASE FRAME	1
1904-2	TOP FRAME	1
1904-3	MAIN UPRIGHT FRAME	2
1904-5	UPRIGHT FRAME	2
1904-6	GUIDE ROD	2
1904-7	LONGER COVER	2
1904-8	REAR COVER	2
1904-9	GUIDE ROD RETAINER	1
1904-10	SHORTER COVER	2
1904-11	RIGHT CABLE HEIGHT ADJUSTER	1
1904-12	LEFT CABLE HEIGHT ADJUSTER	1
1904-13	SWIVEL PULLEY HOUSING	2
1904-14	SINGLE PULLEY BLOCK	2
1904-15	PULLEY BLOCK	1
1904-16	TOP PLATE	1
1904-17	SELECTOR ROD	1
1904-18	WEIGHT PLATE	19
1904-19	STACK SPACER	2
1904-20	L-SHAPED BRACKET	4
1904-21	45 X 75mm END CAP	4
1904-22	PLASTIC BUSHING	4
1904-23	RUBBER DONUT	2
1904-24	PLASTIC GUIDE ROD HOLDER	2
1904-25	BUSHING	4
1904-26	SNAP HOOK	2
1904-27	SINGLE HANDLE	2
1904-28	ANKLE STRAP	1
1904-29	SELECTOR PIN	1
1904-30	STOPPER	1
1904-31	POP PIN	2
1904-32	114mm ALUMINUM PULLEY	2

1904-33	90mm ALUMINUM PULLEY	15
1904-34	50mm PULLEY	6
1904-35	WEIGHT STACK CABLE	1
1904-36	PULLEY COLUMN CABLE	2
1904-37	ACRYLIC PANEL	1
1904-38	5/16" X 2-1/2" BOLT SET	4
1904-39	1/2" X 4-1/4" HEX BOLT	2
1904-40	3/8" X 2-1/4" HEX THREADED BOLT	4
1904-41	3/8" X 2" HEX BOLT	4
1904-42	3/8" X 1-3/4" HEX BOLT	23
1904-43	TOP PLATE BOLT	1
1904-44	3/8" X 3/4" INNER HEX SCREW	1
1904-45	5/16" X 1/2" HEXAGON ALLOY STEEL SCREW	2
1904-46	M6 X 12mm HEX BOLT	12
1904-47	M6 X 15mm INNER HEX SCREW	20
1904-48	M6 X 10mm HEXAGON ALLOY STEEL SCREW	8
1904-50	5/16" X 1/4" SET SCREW	2
1904-51	1/2" WASHER	4
1904-52	3/8" WASHER	16
1904-53	3/8" SPRING WASHER	4
1904-54	M6 SPRING WASHER	8
1904-55	M6 RUBBER GASKET	12
1904-56	1/2" NYLON NUT	2
1904-57	3/8" NYLON NUT	31
1904-58	1/2" NUT	1
1904-59	5mm HEX KEY	1
1904-60	4mm HEX KEY	1

7.3 Explosionszeichnung

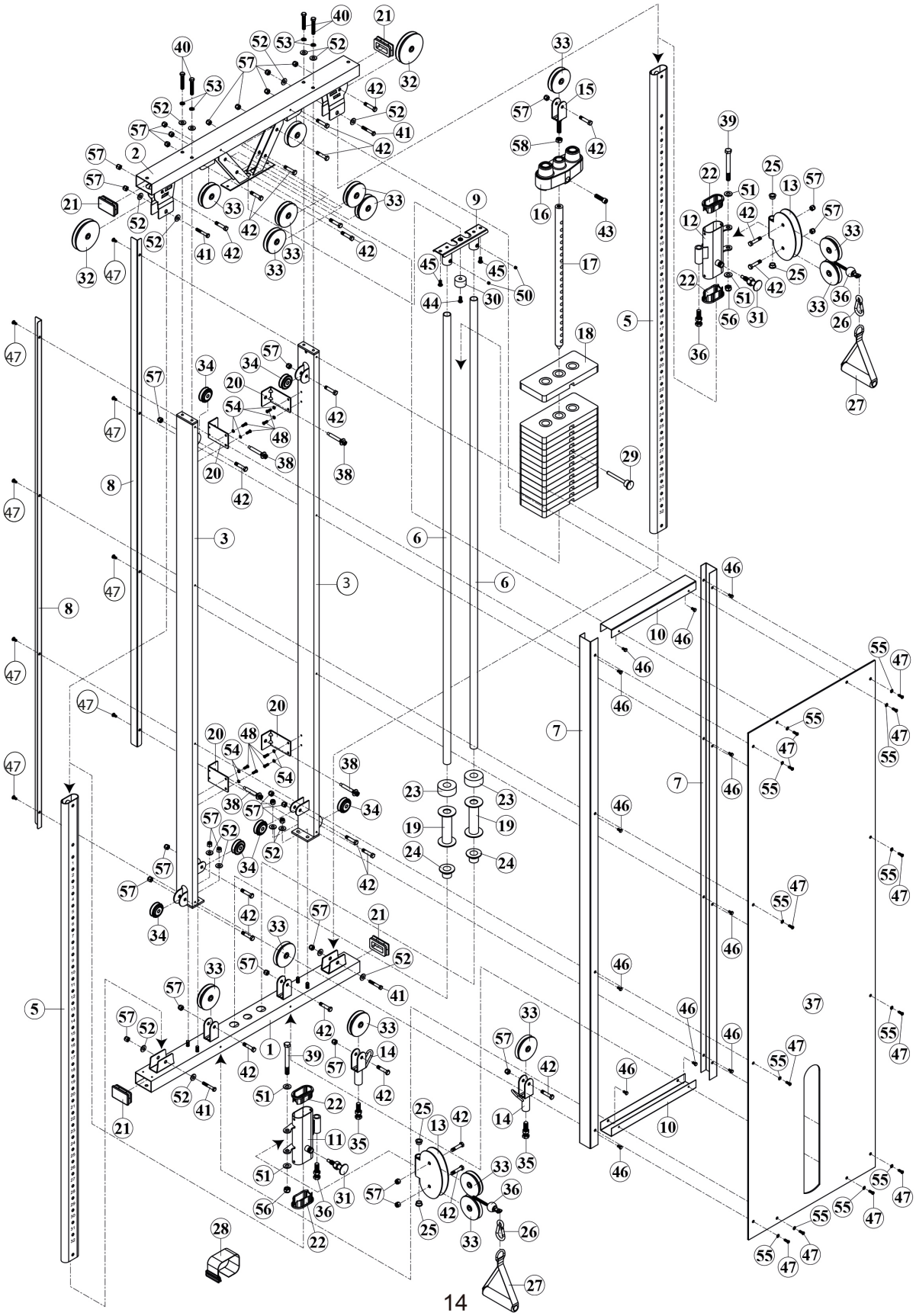

14

8 GARANTIE

Trainingsgeräte von Taurus® unterliegen einer strengen Qualitätskontrolle. Sollte ein bei uns gekauftes Fitnessgerät dennoch nicht einwandfrei funktionieren, bedauern wir dies sehr und bitten Sie, sich an unseren aufgeführten Kundendienst zu wenden. Gerne stehen wir Ihnen telefonisch über die Technik-Hotline zur Verfügung.

Fehlerbeschreibungen
Ihr Trainingsgerät wurde so entwickelt, dass es dauerhaft ein hochwertiges Training ermöglicht. Sollte dennoch ein Problem auftreten, lesen Sie bitte zuerst die Bedienungsanleitung.

Zur weiteren Problemlösung, wenden Sie sich bitte an Ihren Vertragspartner oder rufen Sie unsere kostenlose Service-Hotline an. Zur schnellstmöglichen Problemlösung beschreiben Sie den Fehler bitte so genau wie möglich.

Zusätzlich zur gesetzlichen Gewährleistung gewähren wir Ihnen eine Garantie auf alle bei uns gekauften Fitnessgeräte nach Maßgabe der nachfolgenden Bestimmungen.

Ihre gesetzlichen Rechte werden hierdurch nicht eingeschränkt.

Garantieinhaber
Garantieinhaber ist der Erstkäufer bzw. jede Person, die ein neu gekauftes Produkt von einem Erstkäufer als Geschenk erhalten hat.

Garantiezeiten

Ab Übergabe des Trainingsgerätes übernehmen wir die in unserem Webshop hinterlegten Garantiezeiten. Die für Ihr Trainingsgerät entsprechenden Garantiezeiten finden Sie auf jeweiligen Produktseite.

Instandsetzungskosten
Nach unserer Wahl erfolgt entweder eine Reparatur, ein Austausch von beschädigten Einzelteilen oder ein Komplett-Austausch. Ersatzteile, welche beim Geräteaufbau selbst anzubringen sind, sind vom Garantienehmer selbst zu tauschen und sind nicht Bestandteil der Instandsetzung. Nach Ablauf der Garantiezeit für Instandsetzungskosten gilt eine reine Teilegarantie, welche die Reparatur-, Einbau- und Versandkosten nicht beinhaltet.

Die Benutzungszeiten werden wie folgt deklariert:

+ Heimgebrauch: ausschließlich private Nutzung nur im Privathaushalt bis zu 3 Std. täglich
+ Semiprofessionelle Nutzung: bis zu 6 Std. täglich (z.B. Reha, Hotels, Vereine, Firmenfitness)
+ Professionelle Nutzung: mehr als 6 Std. täglich (z.B. Fitness-Studio)

Garantie-Service
Während der Garantiezeit werden Geräte, die aufgrund von Material- oder Fabrikationsfehlern Defekte aufweisen, nach unserer Wahl repariert oder ersetzt. Ausgetauschte Geräte oder Teile von Geräten gehen in unser Eigentum über. Die Garantieleistungen bewirken weder eine Verlängerung der Garantiezeit, noch setzen sie eine neue Garantie in Gang.

Garantiebedingungen
Zur Geltendmachung der Garantie sind folgende Schritte erforderlich:

Setzen Sie sich bitte per E-Mail oder Telefon mit dem Kundendienst in Verbindung. Falls das Produkt in der Garantie zwecks Reparatur eingeschickt werden muß, übernimmt der Verkäufer die Kosten. Nach Ablauf der Garantie trägt der Käufer die Transport- und Versicherungskosten. Wenn der Defekt im Rahmen unserer Garantieleistung liegt, erhalten Sie ein repariertes oder neues Gerät zurück.

Garantieansprüche sind ausgeschlossen bei Schäden durch:

+ missbräuchliche oder unsachgemäße Behandlung
+ Umwelteinflüsse (Feuchtigkeit, Hitze, Überspannung, Staub etc.)
+ Nichtbeachtung der für das Gerät geltenden Sicherheitsvorkehrungen
+ Nichtbeachtung der Bedienungsanleitung
+ Gewaltanwendung (z. B. Schlag, Stoß, Fall)
+ Eingriffe, die nicht von der von uns autorisierten Serviceadresse vorgenommen wurden
+ eigenmächtige Reparaturversuche

Kaufbeleg und Seriennummer
Bitte achten Sie darauf, die entsprechende Rechnung im Garantiefall vorlegen zu können. Damit wir Ihre Modellversion eindeutig identifizieren können sowie für unsere Qualitätskontrolle benötigen wir in jedem Service-Fall die Angabe der Geräte-Seriennummer. Bitte halten Sie die Seriennummer sowie Kundennummer möglichst schon bei Anruf unserer Service-Hotline bereit. Dies erleichtert eine zügige Bearbeitung.

Falls Sie Probleme haben, die Seriennummer an Ihrem Trainingsgerät zu finden, stehen Ihnen unsere Service-Mitarbeiter mit weiteren Auskünften bereit.

Service außerhalb der Garantie
Auch in Fällen eines Mangels an Ihrem Trainingsgerät nach Ablauf der Garantie oder in Fällen, welche nicht in der Gewährleistung eingeschlossen sind, wie z.B. normale Abnutzung stehen wir Ihnen gerne für ein individuelles Angebot zur Verfügung. Wenden Sie sich bitte an unseren Kundendienst, um eine schnelle und kostengünstige Problemlösung zu finden. In diesem Fall gehen die Versandkosten zu Ihren Lasten.

Kommunikation
Viele Probleme können bereits durch ein Gespräch mit uns als Ihrem Fachhändler gelöst werden. Wir wissen, wie wichtig Ihnen als Nutzer des Trainingsgerätes die schnelle und unkomplizierte Problembehebung ist, damit Sie ohne große Unterbrechungen mit Freude trainieren können. Darum sind auch wir an einer schnellen und unbürokratischen Lösung Ihrer Anfrage interessiert. Halten Sie daher bitte Ihre Kundennummer sowie die Seriennummer des defekten Gerätes bereit.

9 KONTAKT

DE

TECHNIK

+49 4621 4210-900
+49 4621 4210-698
technik@sport-tiedje.de
Öffnungszeiten entnehmen Sie unserer Homepage.

SERVICE

0800 20 20277
(kostenlos)
info@sport-tiedje.de
Öffnungszeiten entnehmen Sie unserer Homepage.

DK

TEKNIK OG SERVICE

80 90 16 50
+49 4621 4210-945
info@fitshop.dk
Åbningstider kan findes på hjemmesiden.

FR

TECHNIQUE & SERVICE

+33 (0) 172 770033
+49 4621 4210-933
service-france@fitshop.fr
Vous trouverez les heures d'ouverture sur notre site Internet.

PL

TECHNIKA I SERWIS

22 307 43 21
+49 4621 42 10-948
info@fitshop.pl
Godziny otwarcia można znaleźć na stronie głównej.

BE

TECHNIQUE & SERVICE

02 732 46 77
+49 4621 42 10-932
info@fitshop.be
Vous trouverez les heures d'ouverture sur notre site Internet.

UK

CUSTOMER CARE

+44 141 737 2249 or +44 141 876 3972
customercare@powerhouse-fitness.co.uk
You can find the opening hours on our homepage.

NL

TECHNISCHE DIENST & SERVICE

+31 172 619961
info@fitshop.nl
De openingstijden vindt u op onze homepage.

INT

TECHNICAL SUPPORT & SERVICE

+49 4621 4210-944
service-int@sport-tiedje.de
You can find the opening hours on our homepage.

AT

TECHNIK & SERVICE

0800 20 20277
(Freecall)
+49 4621 42 10-0
info@sport-tiedje.at
Öffnungszeiten entnehmen Sie unserer Homepage.

CH

TECHNIK & SERVICE

0800 202 027
+49 4621 42 10-0
info@sport-tiedje.ch
Öffnungszeiten entnehmen Sie unserer Homepage.

Auf dieser Webseite finden Sie eine detaillierte Übersicht inkl. Anschrift und Öffnungszeiten für alle Filialen der Sport-Tiedje Group im In- sowie im Ausland:

www.sport-tiedje.de/filialen

WIR LEBEN FITNESS

WEBSHOP UND SOCIAL MEDIA

Sport-Tiedje ist mit über 70 Filialen Europas größter Fachmarkt für Heimfitnessgeräte und weltweit einer der renommiertesten Online-Versandhändler für Fitness-Equipment. Privatkunden bestellen über die 25 Webshops der jeweiligen Landessprache oder lassen sich ihre Wunschgeräte vor Ort zusammenstellen. Darüber hinaus beliefert das Unternehmen Fitnessstudios, Hotels, Sportvereine, Firmen und Physio-Praxen mit professionellen Geräten für Ausdauer- und Krafttraining.

Sport-Tiedje bietet eine breite Palette an Fitnessgeräten namhafter Hersteller, hochwertige Eigenentwicklungen und umfangreiche Serviceleistungen, z. B. einen Aufbauservice und eine sportwissenschaftliche Beratung vor und nach dem Kauf. Dafür beschäftigt das Unternehmen zahlreiche Sportwissenschaftler, Fitnesstrainer und Leistungssportler.

Besuchen Sie uns doch auch auf unseren Social Media Kanälen oder unserem Blog!

www.sport-tiedje.de
www.sport-tiedje.de/blog

www.facebook.com/SportTiedje

www.instagram.com/sporttiedje

www.youtube.com/user/sporttiedje

TAURUS

cardiostrong

BODYCRAFT

cardiojump

DUKEFITNESS

DARWIN

TAURUS®

Taurus Design Line Dual Pulley