TAURUS®

Montage- und Bedienungsanleitung

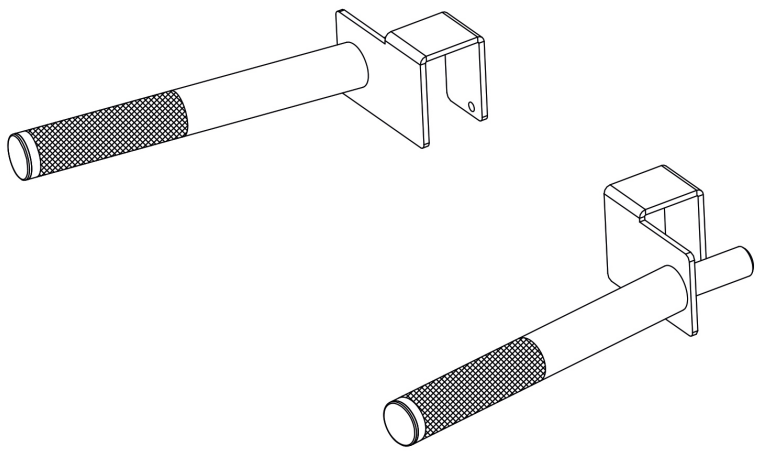

TF-CAGE-DIP

Taurus Power Cage Premium Dip-Station

Sehr geehrte Kundin, sehr geehrter Kunde,

vielen Dank, dass Sie sich für ein Qualitäts-Trainingsgerät der Marke Darwin entschieden haben, der Marke, die Sportlerherzen höher schlagen lässt. Darwin bietet eine breite Palette an (Heim-)Fitnessgeräten wie beispielsweise Ellipsentrainer, Ergometer, Laufbänder und Kraftstationen an. Darwin-Geräte sind die optimalen Geräte für alle, die zu Hause trainieren wollen, unabhängig von ihren Zielen und ihrer Fitness. Weitere Informationen finden Sie unter www.sport-tiedje.com.

Diese Dip-Station dient als optionales Zubehör für den Power Cage Premium der Marke Taurus. Sämtliche Hinweise zur bestimmungsgemäßen Verwendung dieses Gerätes, Sicherheitshinweise, technische Daten, Hinweise zur Pflege und Wartung, Aufbauschritte, Entsorgungshinweise, Garantiebestimmungen, sowie Teilelisten zur Ersatzteilbestellung finden Sie in der beiliegenden Bedienungsanleitung des Power Cages.

TAURUS®