FINNLO

maximum SERIES

Item No.: 3977 M1
ID: 102151

Inhaltsverzeichnis	Index	Seite/Page

1.	Sicherheitshinweise	
2.	Allgemeines	
2.1	Verpackung	
3.	Montage	
3.1	Montageschritte	
4.	Pflege und Wartung	
5.	Trainingsanleitung	
5.1	Übungsbilder	
6.	Teileliste	
7.	Explosionszeichnung	
8.	Garantie	
9.	Service-Hotline & Ersatzteilbestellformular	

1.	Safety instructions	02
2.	General	03
2.1	Packaging	03
3.	Assembly	03
3.1	Assembly Steps	05
4.	Care and Maintenance	23
5.	Training manual	23
5.1	Training photos	24
6.	Parts list	36
7.	Explosion drawing	37
8.	Warranty (Germany only)	38
9.	-	39

1. Sicherheitshinweise

WICHTIG!

- Es handelt sich bei diesem Kraftgerät um ein Trainingsgerät der Klasse H, nach DIN EN 957-1/2.
- Max. Belastbarkeit 135 kg.
- Das Kraftgerät darf nur für seinen bestimmungsgemäßen Zweck verwendet werden!
- Jegliche andere Verwendung ist unzulässig und möglicherweise gefährlich. Der Importeur kann nicht für Schäden verantwortlich gemacht werden, die durch nicht bestimmungsgemäßen Gebrauch verursacht werden.
- Sie trainieren mit einem Gerät, das sicherheitstechnisch nach neuesten Erkenntnissen konstruiert wurde. Mögliche Gefahrenquellen, die Verletzungen verursachen könnten, wurden bestmöglich ausgeschlossen.

Um Verletzungen und/oder Unfälle zu vermeiden, lesen und befolgen Sie bitte diese einfachen Regeln:

1. Erlauben Sie Kindern nicht, mit dem Gerät oder in dessen Nähe zu spielen.
2. Überprüfen Sie regelmäßig, ob alle Schrauben und Muttern, fest angezogen sind.
3. Tauschen Sie defekte Teile sofort aus und nutzen Sie das Gerät bis zur Instandsetzung nicht. Achten Sie auch auf eventuelle Materialermüdungen.
4. Vor Inbetriebnahme des Gerätes die Bedienungsanleitung genau durchlesen.
5. Das Gerät braucht in jede Richtung genügend Freiraum (mindestens 1,5m).
6. Stellen Sie das Gerät auf einen festen und ebenen Untergrund.
7. Trainieren Sie nicht unmittelbar vor bzw. nach den Mahlzeiten.
8. Lassen Sie sich vor Beginn eines Fitness-Trainings immer zuerst von einem Arzt untersuchen.
9. Das Sicherheitsniveau des Gerätes kann nur gewährleistet werden, wenn Sie in regelmäßigen Abständen die Verschleißteile überprüfen. Diese sind mit * in der Teileliste gekennzeichnet.
10. Trainingsgeräte sind auf keinen Fall als Spielgeräte zu verwenden.
11. Tragen Sie Schuhe und trainieren Sie nie barfuß.
12. Achten Sie darauf, dass sich nicht Dritte in der Nähe des Gerätes befinden, da weitere Personen durch die beweglichen Teile verletzt werden könnten.
13. Das Trainingsgerät darf nicht in feuchten Räumen (Bad) oder auf dem Balkon aufgestellt werden.

1. Safety instructions

IMPORTANT!

- The gym is produced according to DIN EN 957-1/2.
- Max. user weight is 135 kg.
- The Gym should be used only for its intended purpose.
- Any other use of the item is prohibited and maybe dangerous. The importeur cannot be held liable for damage or injury caused by improper use of the equipment.
- The gym has been produced according to the latest safety standards.

To prevent injury and / or accident, please read and follow these simple rules:

1. Do not allow children to play on or near the equipment.
2. Regularly check that all screws and nuts are tightly secured.
3. Promptly replace all defective parts and do not use the equipment until it is repaired. Watch for any material fatigue.
4. Carefully read through the operating instructions before starting the equipment.
5. The equipment requires sufficient free space in all directions (at least 1.5 m).
6. Set up the equipment on a solid and flat surface.
7. Do not exersice immediately before or after meals.
8. Before starting any fitness training, let yourself examined by a physician.
9. The safety level of the machine can be ensured only if you regularly inspect parts subject to wear. These are indicacated by an * in the parts list. Levers and other adjusting mechanisms of the equipment must not obstruct the range of movement during training.
10. Training equipment must never be used as toys.
11. Wear shoes and never exercise barefoot.
12. Make certain that other persons are not in the area of the home trainer, because other persons may be injured by the moving parts.
13. It is not allowed to place the item in rooms with high humidity (bathroom) or on the balcony.

2. Allgemeines

Der Anwendungsbereich dieses Trainingsgerätes ist der Heimbereich. Das Gerät entspricht den Anforderungen der DIN EN 957-1/2. Bei unsachgemäßem Gebrauch dieses Gerätes (z. B. übermäßigem Training, falsche Einstellungen, etc.) sind Gesundheitsschäden nicht auszuschließen.

Vor Beginn des Trainings sollte eine allgemeine Untersuchung von Ihrem Arzt durchgeführt werden, um eventuelle vorhandene Gesundheitsrisiken auszuschließen.

2.1 Verpackung

Die Verpackung besteht aus umweltfreundlichen und wieder verwertbaren Materialien:

- Außenverpackung aus Pappe
- Formteile aus geschäumtem, FCKW-freiem Polystyrol (PS)
- Folien und Beutel aus Polyäthylen (PE)
- Spannbänder aus Polypropylen (PP)

2. General

This training equipment is for use at home. The equipment complies with the requirements of DIN EN 957-1/2. Damage to health cannot be ruled out if this equipment is not used as intended (for example, excessive training, incorrect settings, etc.).

Before starting your training, you should have a complete physical examination by your physician, in order to rule out any existing health risks.

2.1 Packaging

Environmentally compatible and recyclable materials:

- External packaging made of cardboard
- Molded parts made of foam CFS-free polystyrol (PS)
- Sheeting and bags made of polyethylene (PE)
- Wrapping straps made of polypropylene (PP)

3. Aufbau

Um den Zusammenbau des Kraftgerätes für Sie so einfach wie möglich zu gestalten, haben wir die wichtigsten Teile bereits vormontiert. Bevor Sie das Gerät zusammenbauen, sollten Sie bitte diese Aufbauanleitung sorgfältig lesen und danach Schritt für Schritt, wie beschrieben, fortfahren.

Packungsinhalt

- Entnehmen Sie alle Einzelteile und legen Sie diese nebeneinander auf den Boden.
- Stellen Sie den Hauptrahmen auf eine bodenschonende Unterlage, da Metallteile Ihren Boden beschädigen/ verkratzen könnten.Diese Unterlage sollte flach und nicht zu dick sein, sodass das Krafgerät einen stabilen Stand hat.
- Achten Sie darauf, dass Sie während des Zusammenbaus in jede Richtung hin genügend Bewegungsfreiraum (mind. 1,5 m) haben.

3. Assembly

In order to make assembly of the gym as easy as possible for you, we have preassembled the most important parts. Before you assemble the equipment, please read these instructions carefully and then continue step by step as described

Contents of packaging

- Unpack all individual parts and place them alongside each other on the floor.
- Mtallparts can damage / scratch your floor., so please use a pad. The pad should be flat and not too thick, so that the gym has a stable stand.
- Make certain that you have adequate room for movement (at least 1.5 m) on all sides during assembly.

Seilzug oben
Upper cable
5920mm
GM875-500-001

Seilzug unten
Lower cable
4670mm
GM875-500-002

3.1 Montageschritte / Assembly steps

Schritt / Step 1

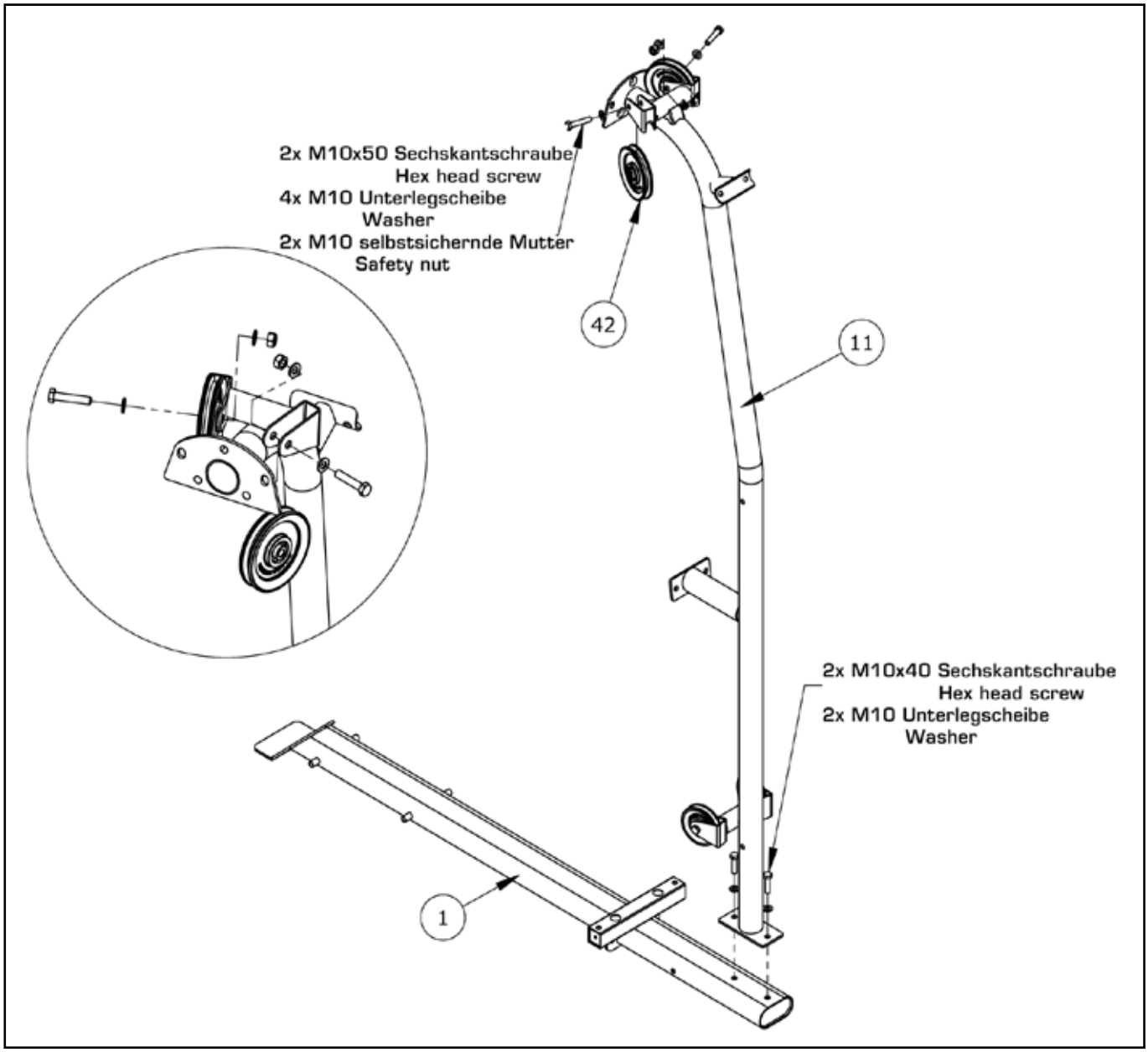

Die Schraubverbindungen nur lose anziehen!

A) Verbinden Sie den senkrechten Rahmen (11) mit dem Hauptrahmen (1) in dem Sie zwei M10x40 Sechskantschrauben (46) und zwei M10 Unterlegscheiben (62) verwenden.

B) Befestigen Sie zwei 4-1/2" Rollen (42) am senkrechten Rahmen (11) mit zwei M10x50 Sechskant- schrauben (48), vier M10 Unterlegscheiben (62) und zweier M10 selbstsichernden Muttern (65).

DO NOT TIGHTEN ANY HARDWARE IN THIS STEP

A) Attach the Main Upright (11) to the Main Base (1) using 2- M10x40 Hex bolts (46) and 2- M10 Washers (62).

B) Attach 2- 4-1/2" Pulleys (42) to the Main Upright (11) using 2- M10x50 Hex bolts (48), 4- M10 Washers (62), and 2- M10 Lock Nuts (65).

Schritt / Step 2

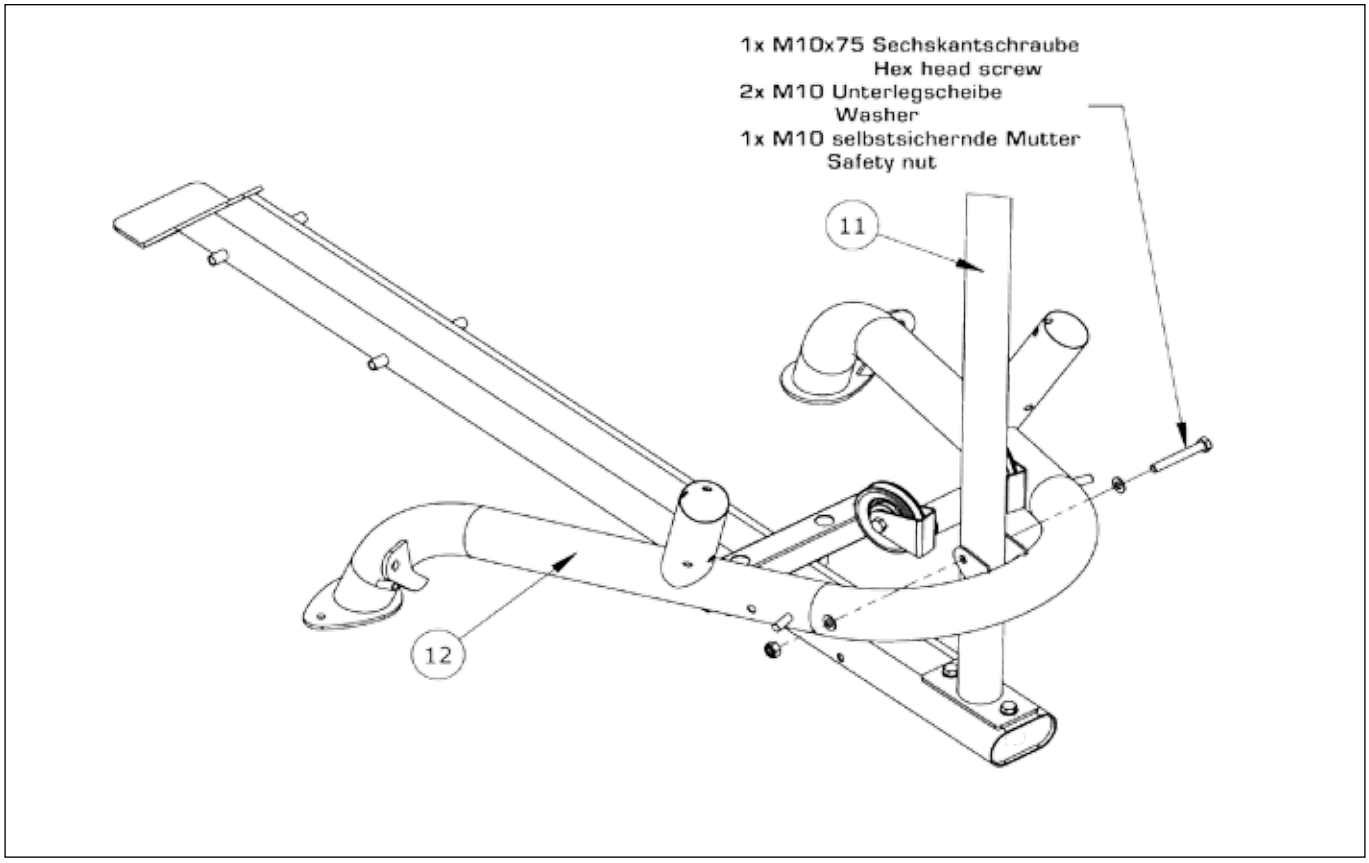

Die Schraubverbindungen nur lose anziehen!

Befestigen Sie den hinteren Rahmen (12) am senkrechten Rahmen (11) mit einer M10x75 Sechskantschraube (50), zweier M10 Unterlegscheiben (62) und einer M10 selbstsichernden Mutter (65).

DO NOT TIGHTEN ANY HARDWARE IN THIS STEP

Attach the Rear Base (12) to the Main Upright (11) using 1- M10x75 Hex bolts (50), 2- M10 Washers (62), and 1- M10 Lock Nuts (65).

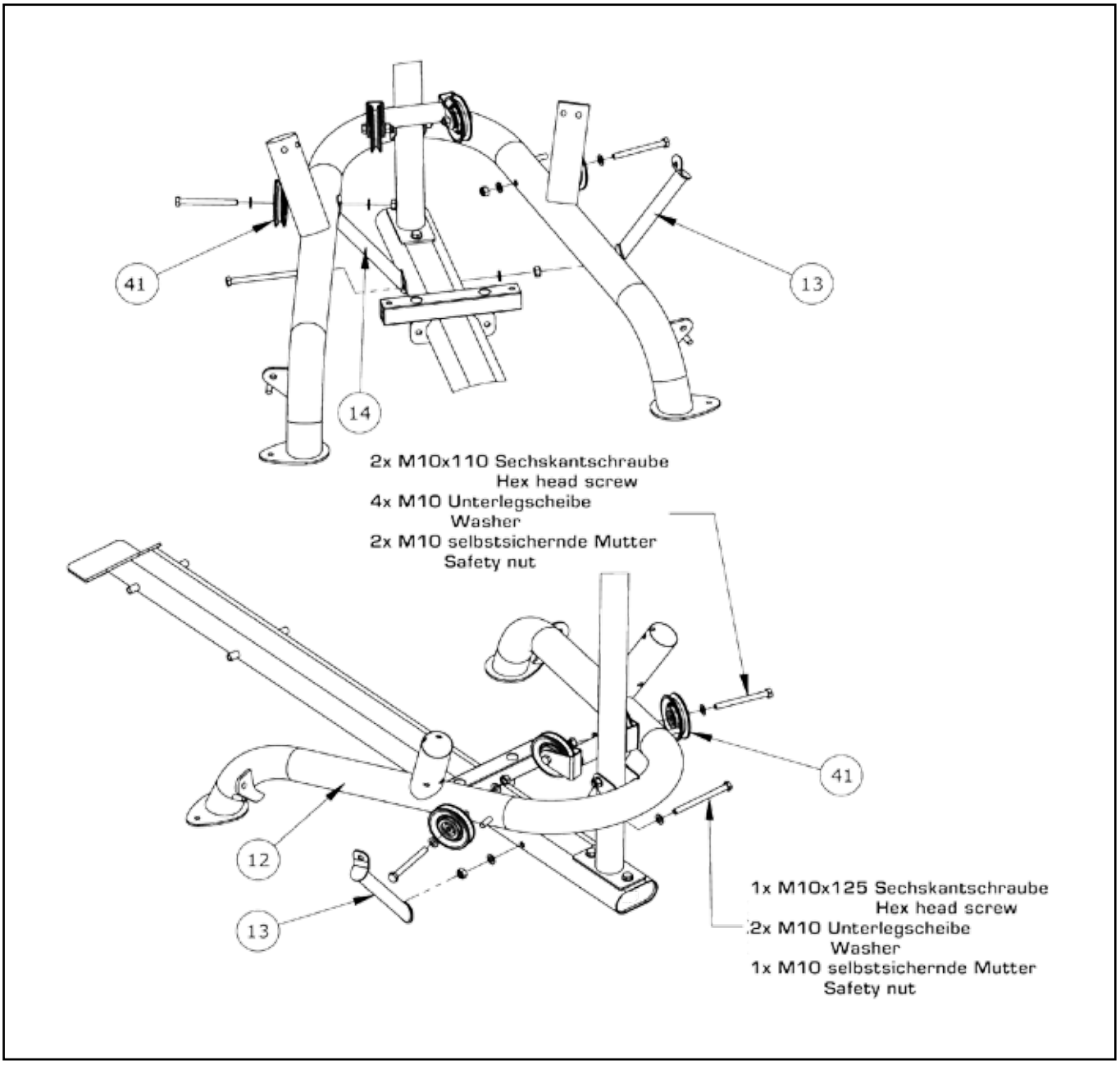

Die Schraubverbindungen nur lose anziehen!

A) Befestigen Sie die linke (13) und rechte Strebe (14) am Hauptrahmen mit einer M10x125 Sechskantschraube (54), zweier M10 Unterlegscheiben (62), und einer M10 selbstsichernden Mutter (65).

B) Befestigen Sie an der Außenseite des hinteren Rahmens (12) zwei kleinere (3 1/2") Rollen (41) mit zwei M10x110 Sechskantschrauben, vier M10 Unterlegscheiben und zweier M10 selbstsichernden Muttern.

DO NOT TIGHTEN ANY HARDWARE IN THIS STEP

A) Attach the Left Base Brace (13) and Right Base Brace (14) using a M10x125 Hex Bolt (54), 2- M10 Washers (62), and 1- M10 Lock Nut (65).

B) Attach a 3-1/2" Pulley (41) to both sides of the Rear Base (12) using 2- M10x110 Hex bolts (53), 4- M10 Washers (62), and 2- M10 Lock Nuts (65).

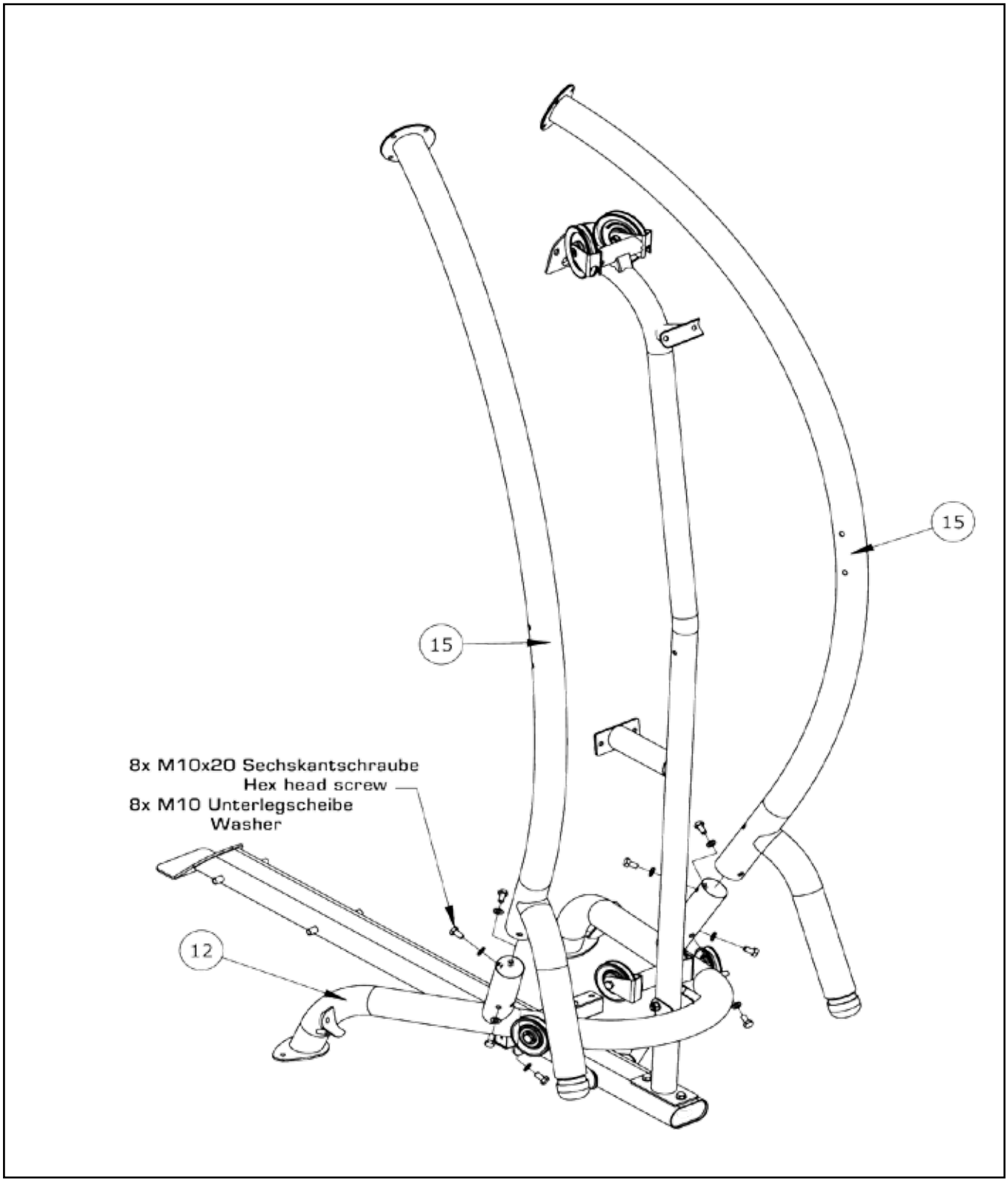

Die Schraubverbindungen nur lose anziehen!

Montieren Sie die senkrechten Stützen (15) mit je vier M10x20 Sechskantschrauben und vier M10 Unterlegscheiben.

DO NOT TIGHTEN ANY HARDWARE IN THIS STEP

Insert the Upright Supports (15) to the Rear Base (12) using 8- M10x20 Hex bolts (44) and 8- M10 Washers (62).

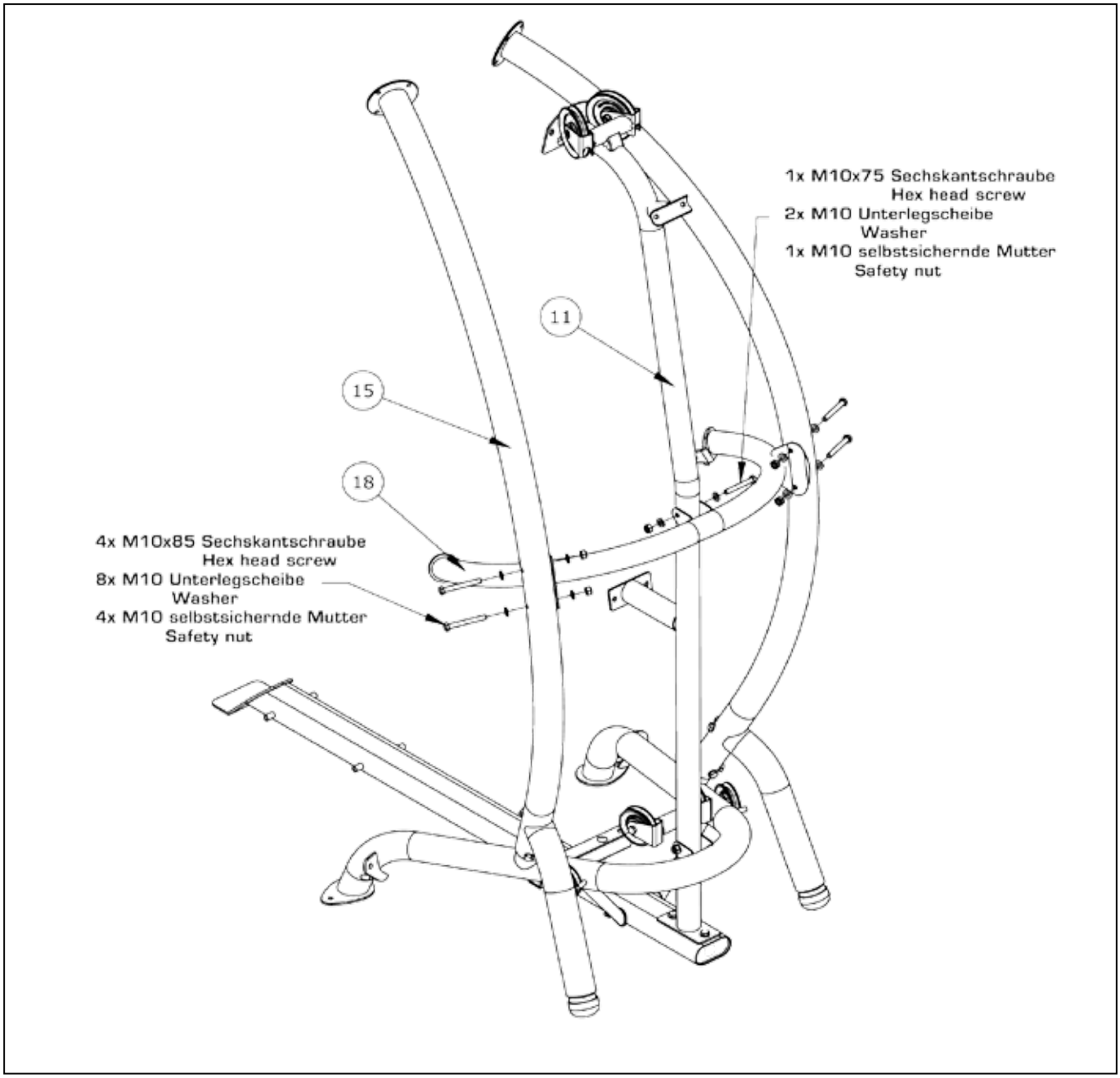

Die Schraubverbindungen nur lose anziehen!

Befestigen Sie die mittlere horizontale Strebe (18) am senkrechten Rahmen (11) mit einer M10x75 Sechskantschraube (50), zweier M10 Unterlegscheiben (62) und einer M10 selbstsichernden Mutter (65). An den äußeren senkrechten Streben (15) wird die horizontale Strebe (18) auf jeder Seite mit zwei M10x85 Sechskantschrauben (51), vier M10 Unterlegscheiben (62) und zweier M10 selbstsichernden Muttern (65).

DO NOT TIGHTEN ANY HARDWARE IN THIS STEP

Attach the Center Upright Brace (18) to the Main Upright (11) using 1- M10x75 Hex bolts (50), 2- M10 Washers (62), and 1- M10 Lock Nuts (65). Then attach the Center Upright Brace (18) to the Upright Supports (15) using 4- M10x85 Hex bolts (51), 8- M10 Washers (62), and 4- M10 Lock Nuts (65).

Schritt / Step 6

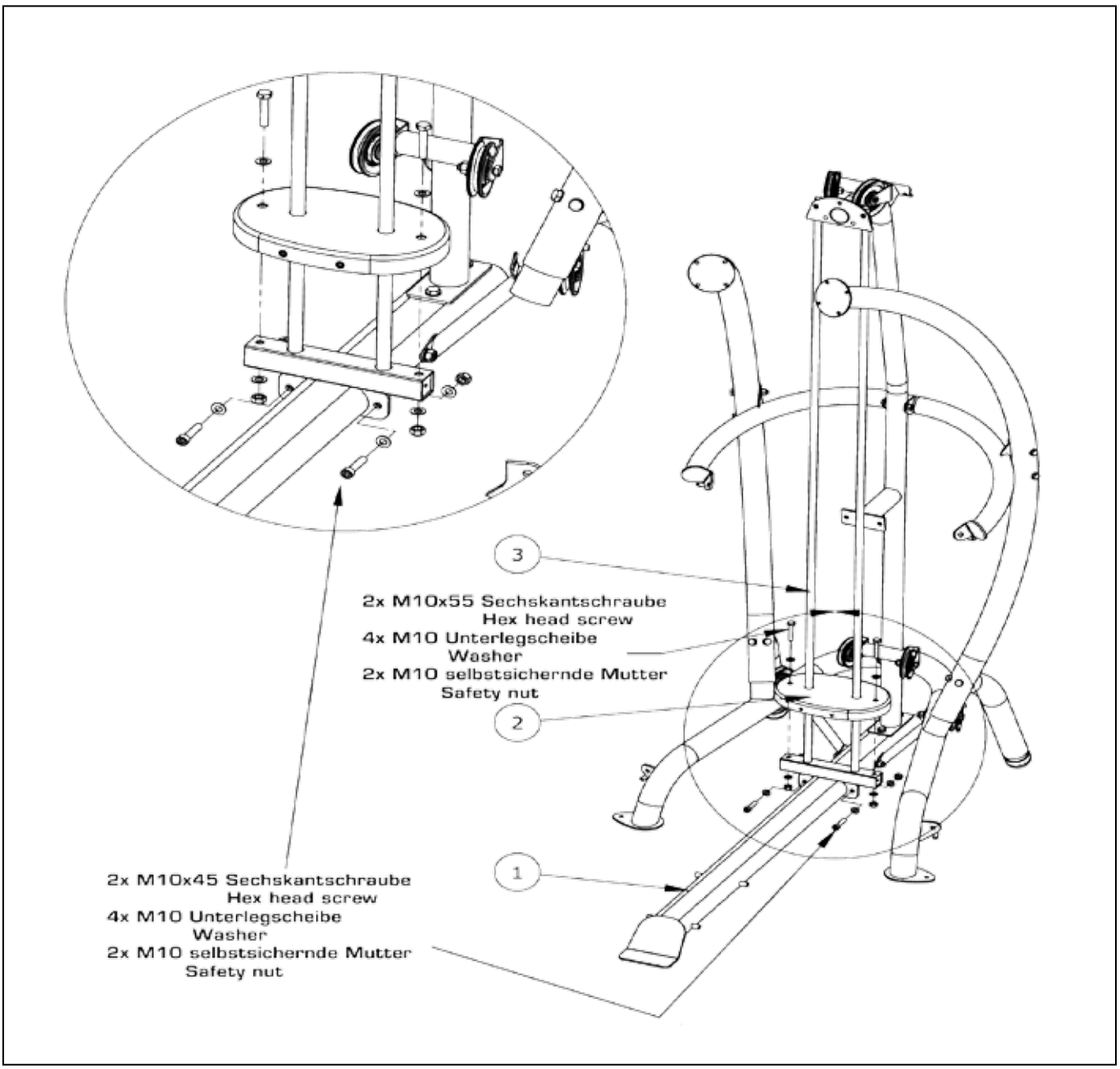

Die Schraubverbindungen nur lose anziehen!

A) Montieren Sie die die Gewichteführungsstangen (3) am Hauptrahmen (1) mit je einer M10x45 Innensechskantschraube (47), zweier M10 Unterlegscheiben (62) und einer M10 selbstsichernden Mutter (65).

B) Führen Sie die Bodengewichteplatte (2) auf die Gewichteführungstangen (3) auf und fixieren diese mit zwei M10x55 Sechskantschrauben, vier M10 Unterlegscheiben (62) und zwei selbstsichernden Muttern (65).

Die Schraubverbindungen nur lose anziehen!

A) Attach Guide Rods (3) to the Main Base (1) using 2- M10x45 Sock Head Screws, 4- M10 Washers (62), and 2- M10 Lock Nuts (65).

B) Slide the Bottom Shroud Plate (2) onto the Guide Rods (3) and use 2- M10x55 Hex bolts (49), 4- M10 Washers (62), and 2- M10 Lock Nuts (65) to secure the shroud plate.

Schritt / Step 7

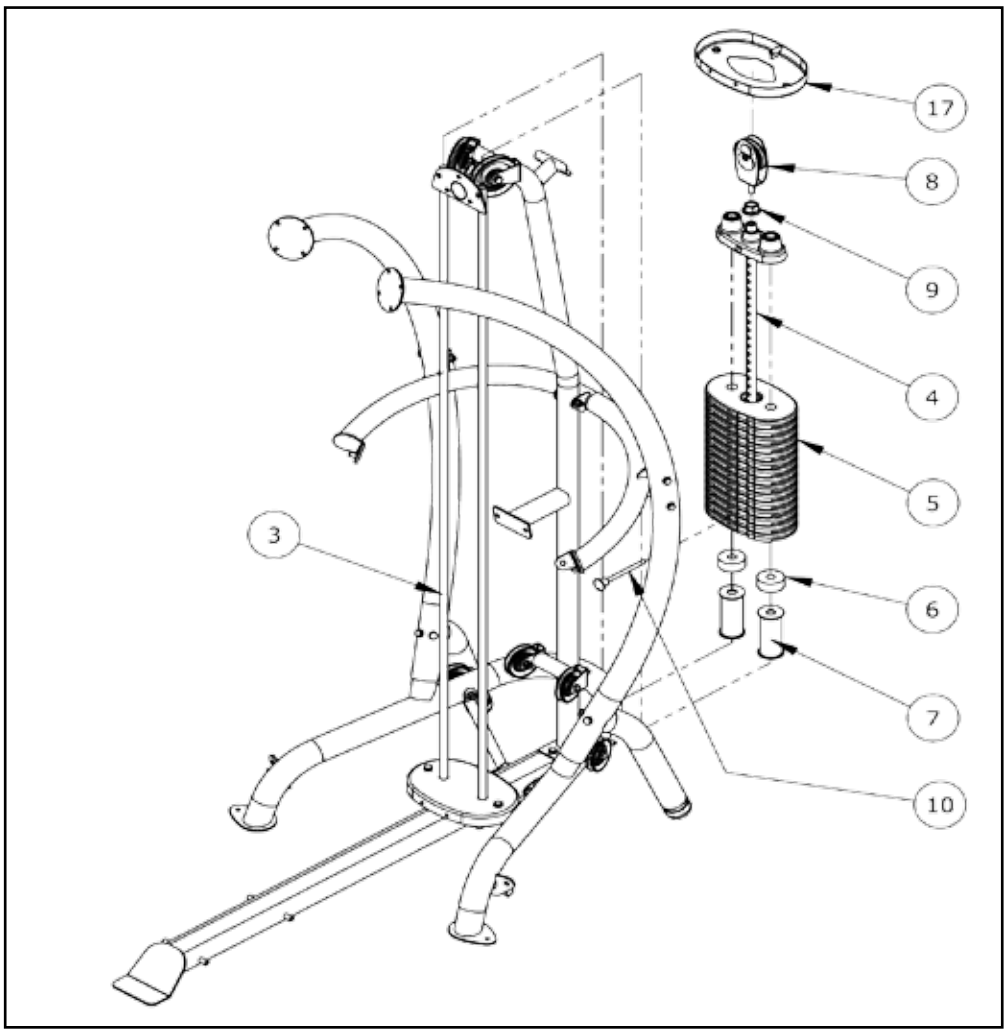

Die Schraubverbindungen nur lose anziehen!

A) Sollten Sie die vier extra Gewichteplatten benutzen, dann müssen die Abstandshalter (7) nicht montiert werden. Ansonsten führen Sie die Abstandshalter (7) und anschließend die Gewichtescheiben (5) auf die Gewichteführungsstangen (3) auf. Achten Sie darauf, das die Aussparung für den Gewichteaufkleber nach vorne zeigt!

B) Schrauben Sie die Rolle (8) für den Gewichteblock und die Sicherungsmutter (9) (eventuell bereits montiert) auf den Gewichteauswahlstab (4). Drehen Sie die Rolleneinheit ganz ein, ziehen diese aber nicht fest. Führen Sie nun den Gewichteauswahlstab (4) auf die Gewichteführungsstangen (3) auf.

C) Führen Sie den Gewichteauswahlstab (10) ein.

D) Kleben Sie die Gewichteaufkleber auf.

E) Achten Sie beim Montieren der oberen Gewichteabdeckung (17), dass die Seite mit den zwei Löchern nach vorne zeigt!

DO NOT TIGHTEN ANY HARDWARE IN THIS STEP

A) Slide the Weight Stack Risers (7), Rubber Donuts (6), and 15 Weight Plates (5) onto the Guide Rods (3). Make sure the weight sticker cut out is facing the front of the machine. If a 200 lb stack will be used then the Weight Stack Risers (7) must be removed.

B) Screw the Top Weight Pulley Bracket Assembly (8) onto the Selector Stem at the Top Weight (4). Thread all the way down but do not tighten yet. Slide the Top Weight Assembly (4) onto the Guide Rods (3) so the 3-1/2" pulley is positioned between the two
Guide Rods (3).

C) Insert a Weight Pin (10) into the stack.

D) Attach weight stack stickers.

E) NOTE: Verify that the 2 pin holes at the front of the Top Shroud Plate (17) are facing the front of the machine and that the single hole is facing the back of the unit.

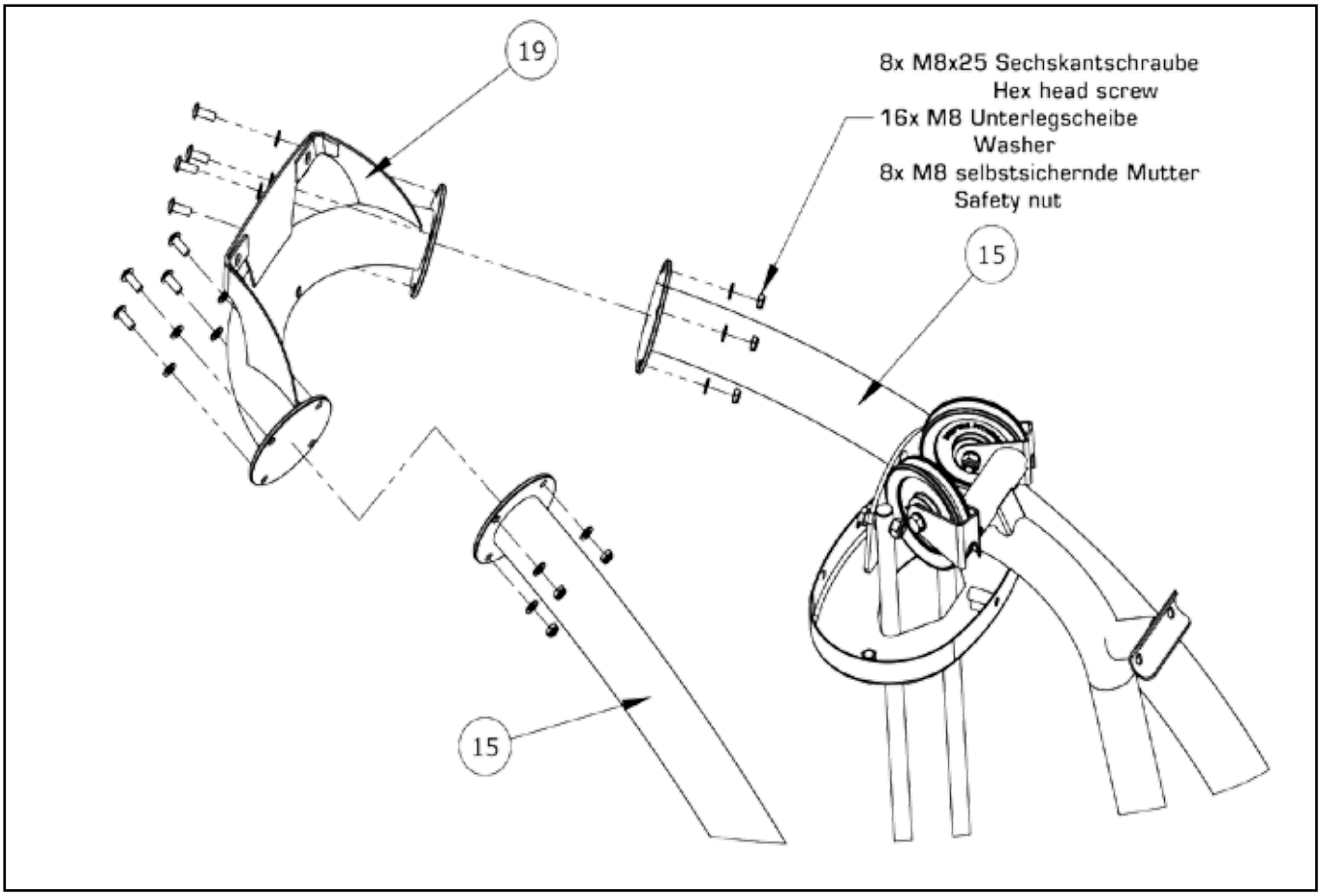

Die Schraubverbindungen nur lose anziehen!

Montieren Sie das obere Verbindungsrohr (19) an den senkrechten Stützen (15) mit acht M8x25 Sechskantschrauben (58), sechszehn M8 Unterlegscheiben (63) und acht M8 selbstsichernden Muttern (66).

Sollten bereits Schraubverbindungen zu fest angezogen worden sein, müssen diese wieder gelöst werden!

DO NOT TIGHTEN ANY HARDWARE IN THIS STEP

Attach the Upper Swivel Pulley Bracket (19) to the Upright Supports (15) using 8-M8x25 Button Head Bolts (58), 16- M8 Washers (63), and 8- M8 Lock Nuts (66).

NOTE: It may be necessary to tighten some of the bolts in order to install the rest of the bolts. If any bolts are tightened down they must be loosened before proceeding to the next step.

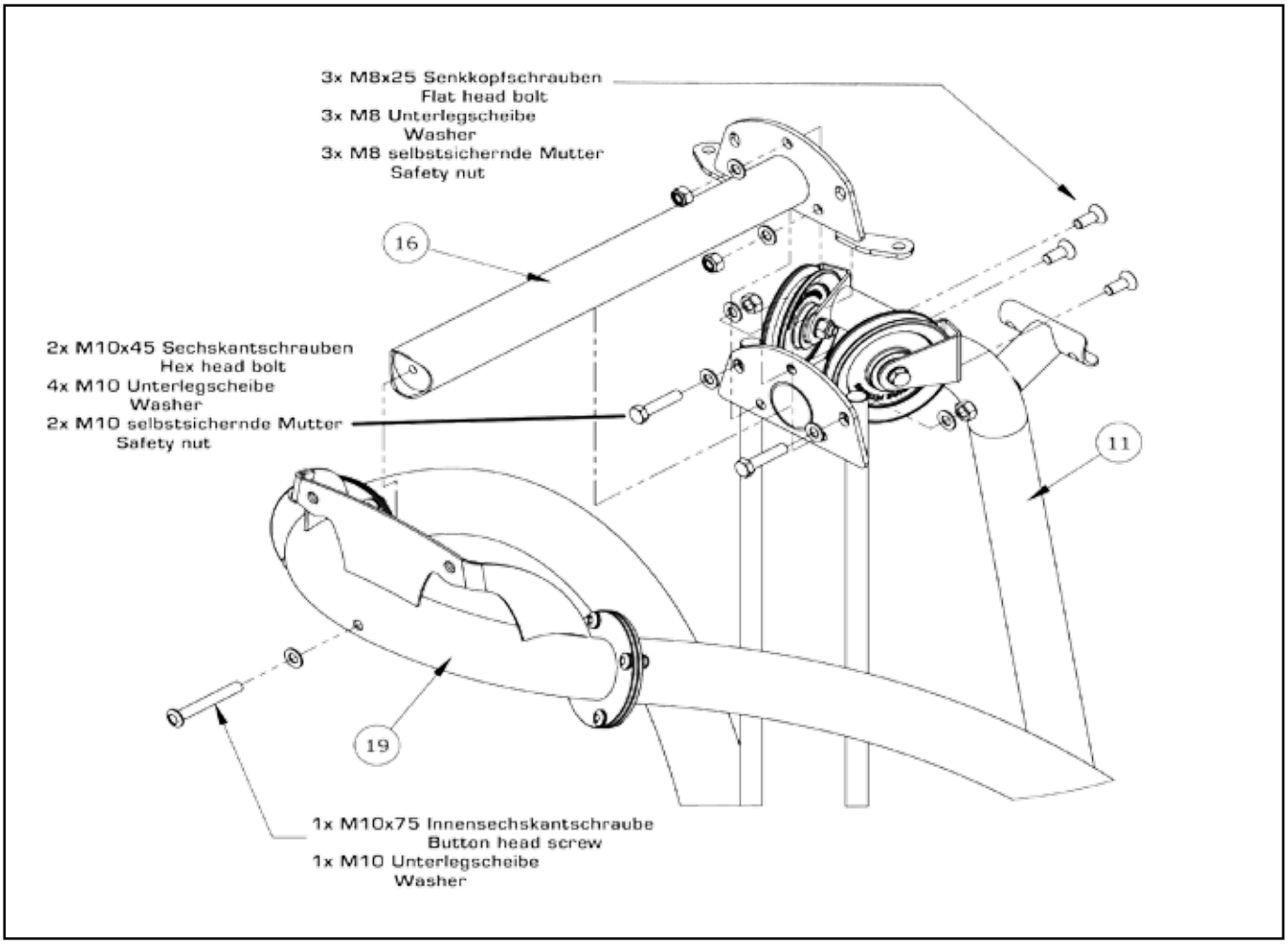

Die Schraubverbindungen nur lose anziehen!

A) Befestigen Sie den oberen Rahmen (16) am oberen Verbindungsrohr (19) mit einer M10x75 Sechskantschraube (57) und einer M10 Unterlegscheibe (62).

B) Fixieren Sie den oberen Rahmen (16) am senkrechten Rahmen (11) indem Sie diesen, mit den drei M 10x25 Innensechskantschrauben (56), eingesteckt von der Rückseite, sechs M10 Unterlegscheiben (62) und drei M10 selbstsichernden Muttern (65) montieren.

C) Ausgehend von der Vorderseite wird der obere Rahmen (16) mit zwei M10x45 Sechskantschrauben (47), vier M10 Unterlegscheiben (62) und zweier M10 selbstsichernden Muttern (65) mit dem senkrechten Rahmen (11)und den Gewichteführungsstangen (3) verbunden und fixiert.

DO NOT TIGHTEN ANY HARDWARE IN THIS STEP

A) Attach the Top Beam Assembly (16) to the Upper Swivel Pulley Bracket (19) using a M10x75 Button Head Bolt (57) and a M10 Flat Washer (62).

B) Slip in the Top Beam Assembly (16) onto the Main Upright (11) using 3- M10x25 Flat Head Bolts (56), 6- M10 Washers (62), and 3- M10 Lock Nuts (65). The Flat Head Bolts (56) must be inserted from back of the unit to the front.

C) Bolt the top of the Guide Rods (3) to the Main Upright (11) and Top Beam Assembly(16) using 2- M10x45 Hex bolts (47), 4- M10 Washers (62), and 2- M10 Lock Nuts (65).

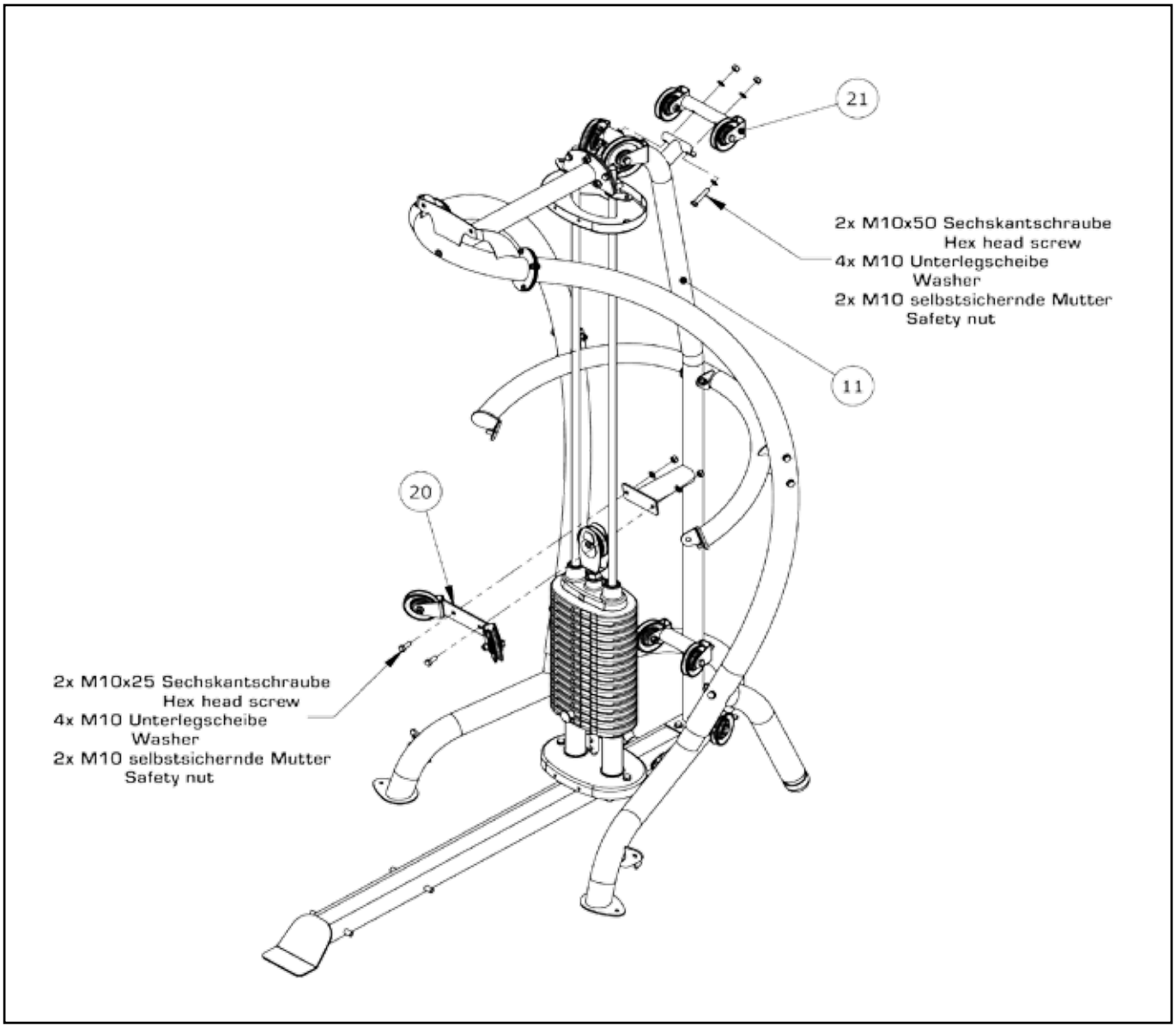

A) Befestigen Sie das hintere Rollenpaar (21) mit zwei M10x50 Sechskantschrauben (48), vier M10 Unterlegscheiben (62) und zwei M10 selbstsichernden Muttern (65). Achten Sie darauf, dass es waagerecht eingebaut wird.

A) Befestigen Sie das mittlere Rollenpaar (20)mit zwei M10x25 Sechskantschrauben (45), vier M10 Unterlegscheiben (62) und zwei M10 selbstsichernden Muttern (65).

Ziehen Sie nun alles Schraubverbindungen von Schritt 1 bis Schritt 10 fest an!

A) Attach the Rear Upper Pulley Assembly (21) to the Main Upright (11) using 2-M10x50 Hex Bolts (48), 4- M10 Washers (62), and 2- M10 Lock Nuts (65). Pay attention, that the pulley assembly is really horizontal.

B) Attach the Center Pulley Assembly (20) to the Main Upright (11) using 2-M10x25 Hex bolts (45), 4- M10 Washers (62), and 2- M10 Lock Nuts (65).

Tighten all hardware from steps 1-10 now.

Schritt / Step 11

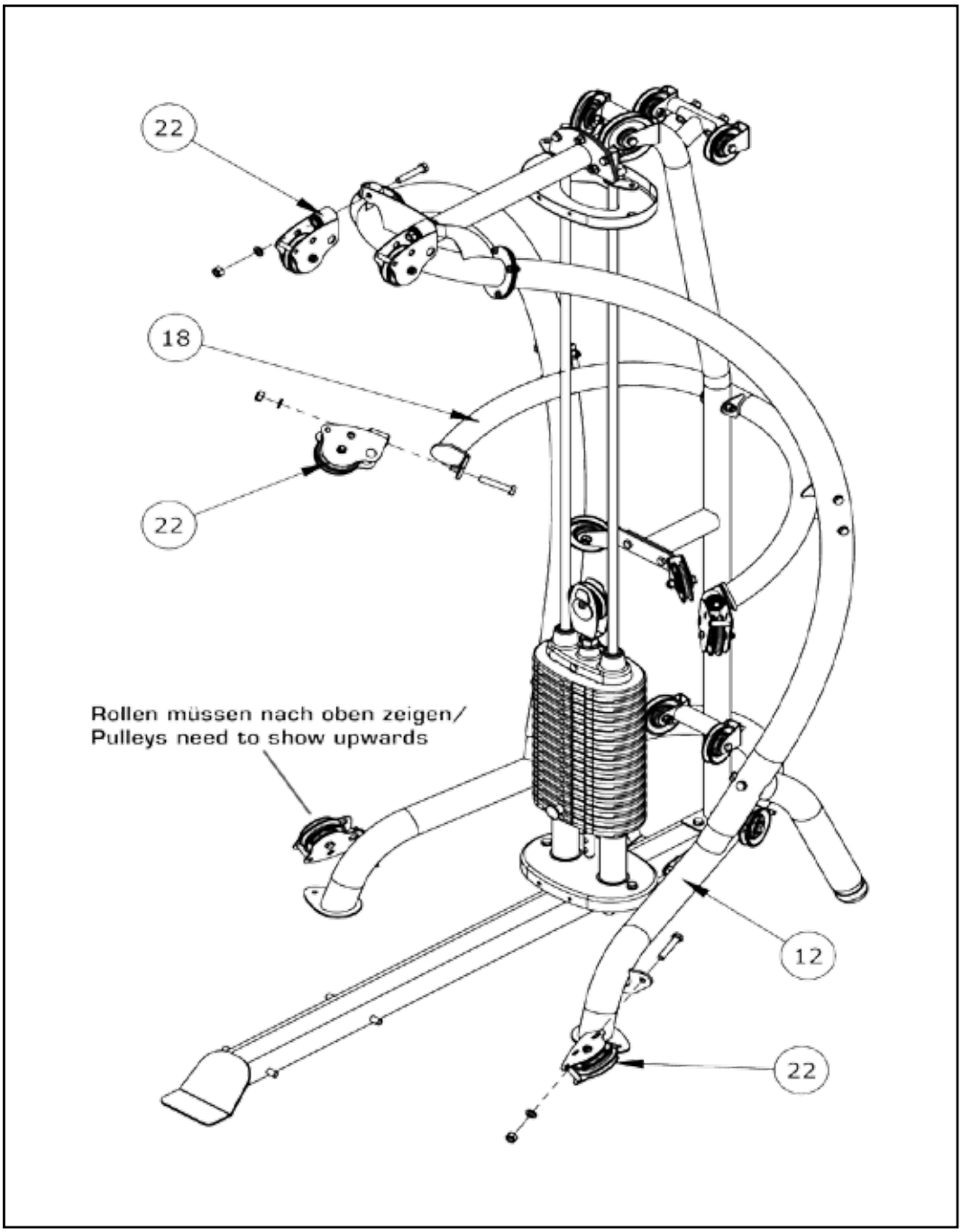

Ausgehend von oben, befestigen Sie alle Rollenhalter in gleicher Vorgehensweise:

Die M12x65 Sechskantschraube (60) wird von hinten zuerst durch den Rahmen und dann durch den Rollenhalter gesteckt, von vorne dann mit einer M12 Unterlegscheibe (61) und einer M12 selbstsichernden Mutter (64) fixiert. Ziehen Sie die Schraubverbindung nur so fest an, dass sich die Rollenhalter (22) noch leicht bewegen lassen

A) Attach 2 Swivel Pulleys (22) to the Upper Swivel Pulley Bracket (19) using 2-M12x65 Hex bolts (60), 1- M12 Washers (61), and 2- M12 Lock Nuts (64).

B) Attach 2 Swivel Pulleys (22) to the Center Upright Base (18) using 2- M12x65Hex bolts (60), 1- M12 Washers (61), and 2- M12 Lock Nuts (64).

C) Attach 2 Swivel Pulleys (22) to the Rear Base (12) using 2- M12x65 Hex bolts(60), 1- M12 Washers (61), and 2- M12 Lock Nuts (64).

NOTE: The M12 bolts must be installed in the direction shown in the above drawing such that the head of the bolt faces the back of the unit.

Schritt / Step 12

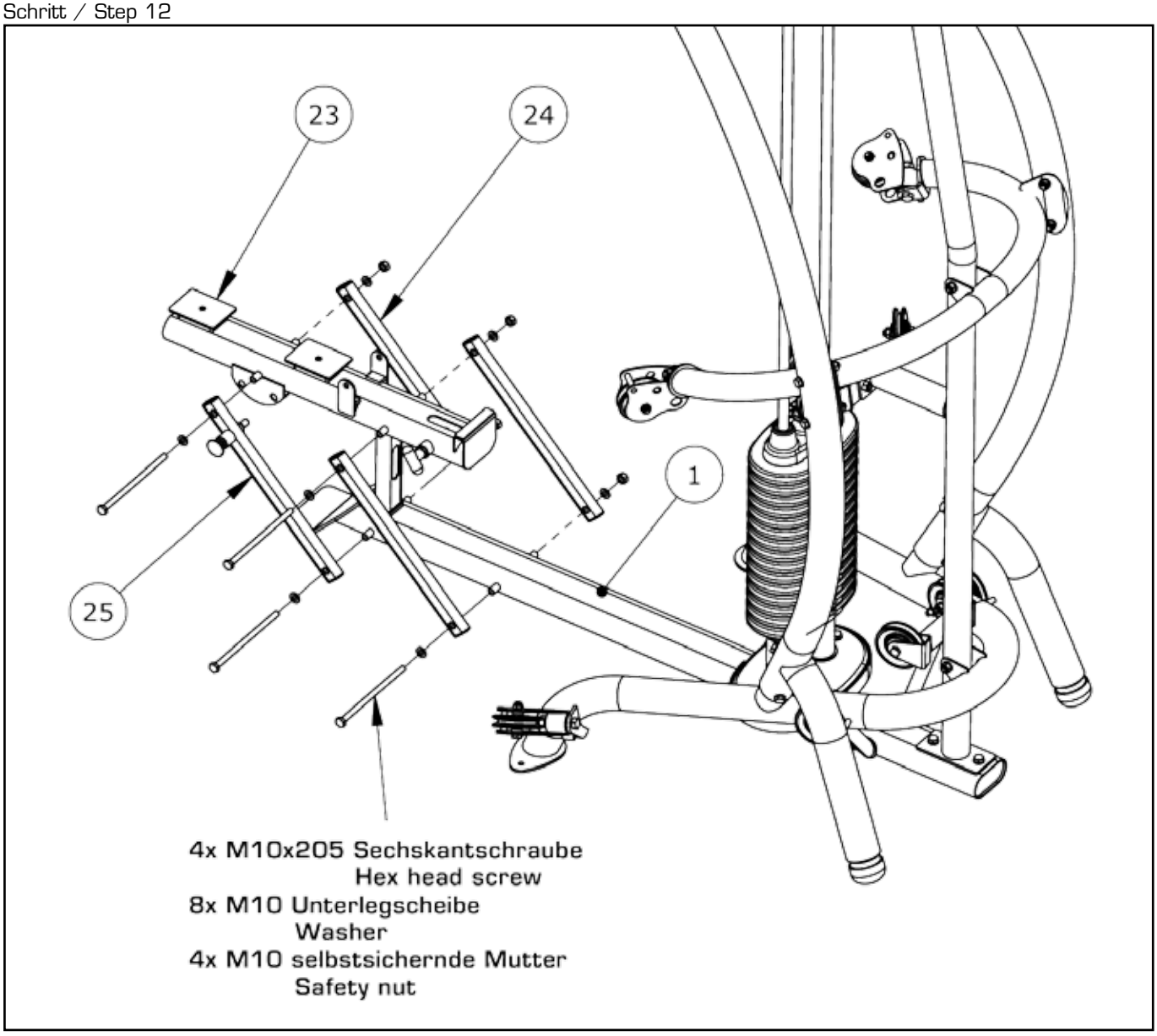

A) Montieren Sie die vordere Sitzführung mit Arretierknopf (25) am Hauptrahmen (1) mit einer M10x205 Sechskantschraube (55) und einer M10 Unterlegscheibe (62) und schieben eine weitere auf der gegenüberliegenden Seite auf. Fixieren diese mit einer weiteren M10 Unterlegscheibe (62) und einer M10 selbstsichernden Muttern (65)

B) Montieren Sie nun die zwei hinteren Sitzführungen (24) am Hauptrahmen mit einer weiteren M10x205 Sechskantschraube (55), zwei M10 Unterlegscheiben (62) und einer M10 selbstsichernden Muttern (65).

C) Befestigen Sie den Sitzrahmen (23) an den oberen Aufnahmen der Sitzführungen (24) mit zwei M10x205 Sechskantschrauben (55), vier M10 Unterlegscheiben (62) und zweier M10 selbstsichernden Muttern (65).

Ziehen Sie die Schraubverbindung nur so fest an, dass sich der Sitz noch leicht verstellen läßt.

A) Attach Pinned Linkage Bar (25) to the front, left side of the Main Base (1) using 1-M10x205 Hex bolts (55) and 1- M10 Washers (62).

B) Attach 3 Linkage Bars (24) to the Main Base (1) using 1-M10x205 Hex bolt (55), 3-M10 Washers (62), and 3- M10 Lock Nuts (65).

C) Attach the Seat Frame (23) to the Linkages (24, 25) using 2- M10x205 Hex bolts (55), 4- M10 Washers (62), and 2- M10 Lock Nuts (65).

Tighten all 4 screws securely then loosen the nuts by a turn. If the seat is binding and too difficult to adjust then it may be necessary to loosen the nuts more. However, the bolts must not be too loose.

Schritt / Step 13

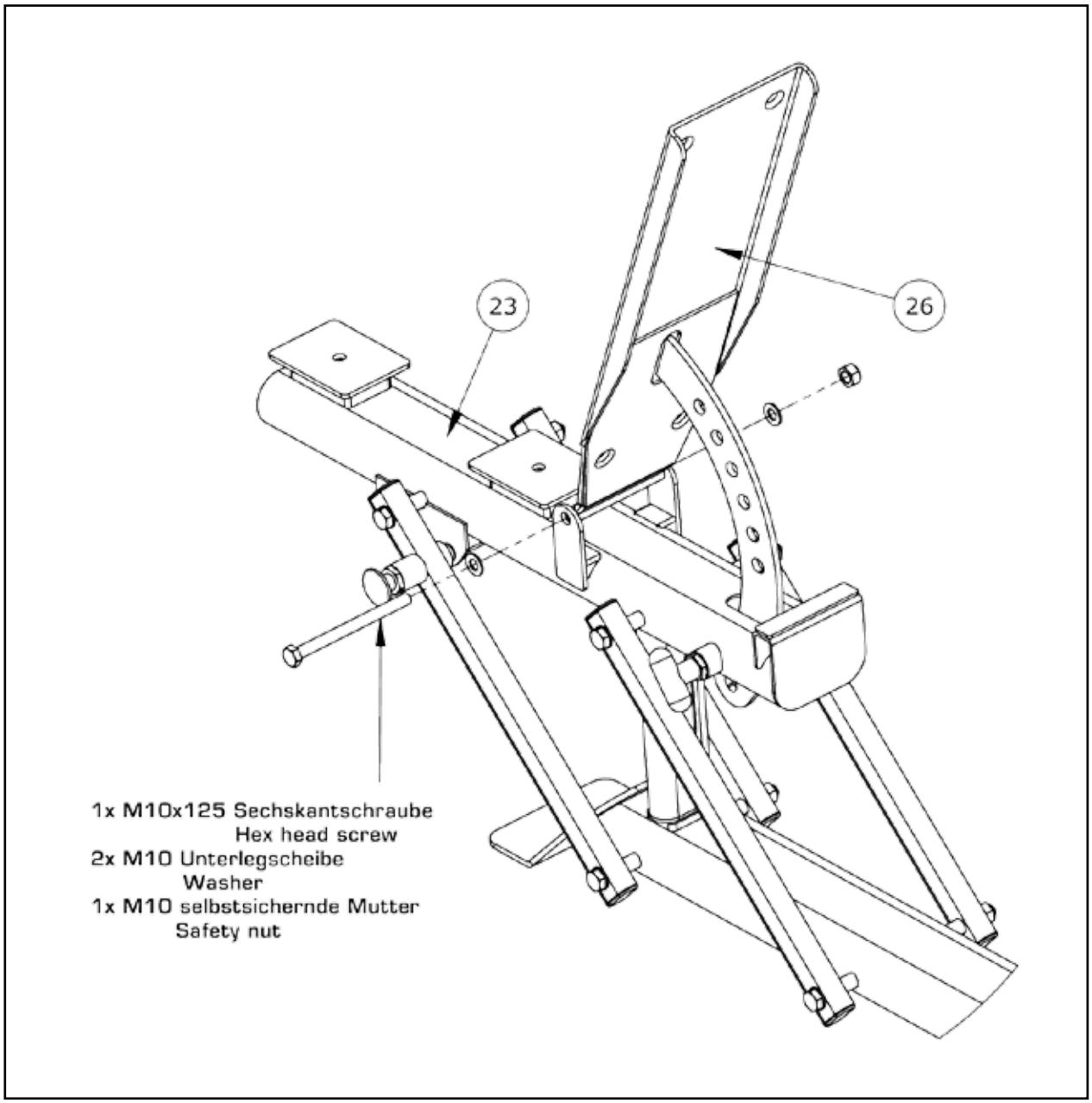

Fixieren Sie die Halterung für die Rückenlehne (26) am Sitzrahmen (23) mit einer M10x125 Sechskant- schraube (54) , zwei M10 Unterlegscheiben (62) und einer M10 selbstsichernden Mutter (65).

Ziehen Sie die Schraubverbindung nicht zu fest an!

Ziehen Sie den Pin heraus und führen den Verstellwinkel der Rückenlehnhalterung ein. Lassen Sie den Pin wieder los, sodass er hörbar einrastet.

Attach the Back Pad Mount (26) to the Seat Frame (23) using 1- M10x125 Hex bolt (54), 2- M10 Washers (62), and 1- M10 Lock Nut (65).

Do not over tighten the hardware in this step.

Schritt / Step 14

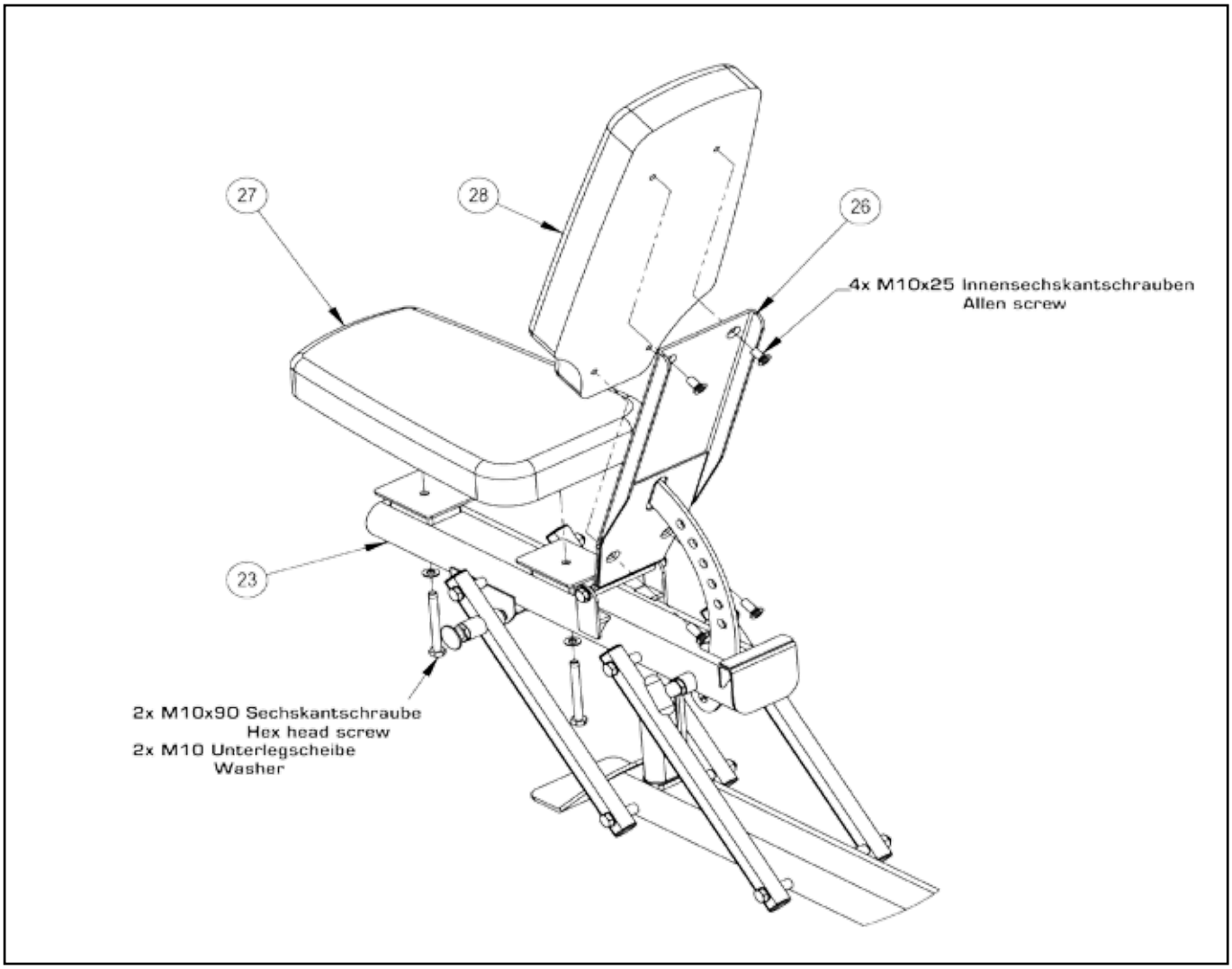

Befestigen Sie das Sitzpolster (27) mit zwei M10x90 Sechskantschrauben (52) und zweier M10 Unterlegschei-ben (62).

Attach the Seat Pad (27) to the Seat Frame (23) using 2- M10x90 Hex bolts (52) and 2- M10 Washers (62).

Befestigen Sie das Rückenpolster (28) mit vier M10x25 Innensechskantschrauben (56).

Attach the Back Pad (28) to the Back Pad Mount (26) using 4- M10x25 Flat Head Bolts (56).

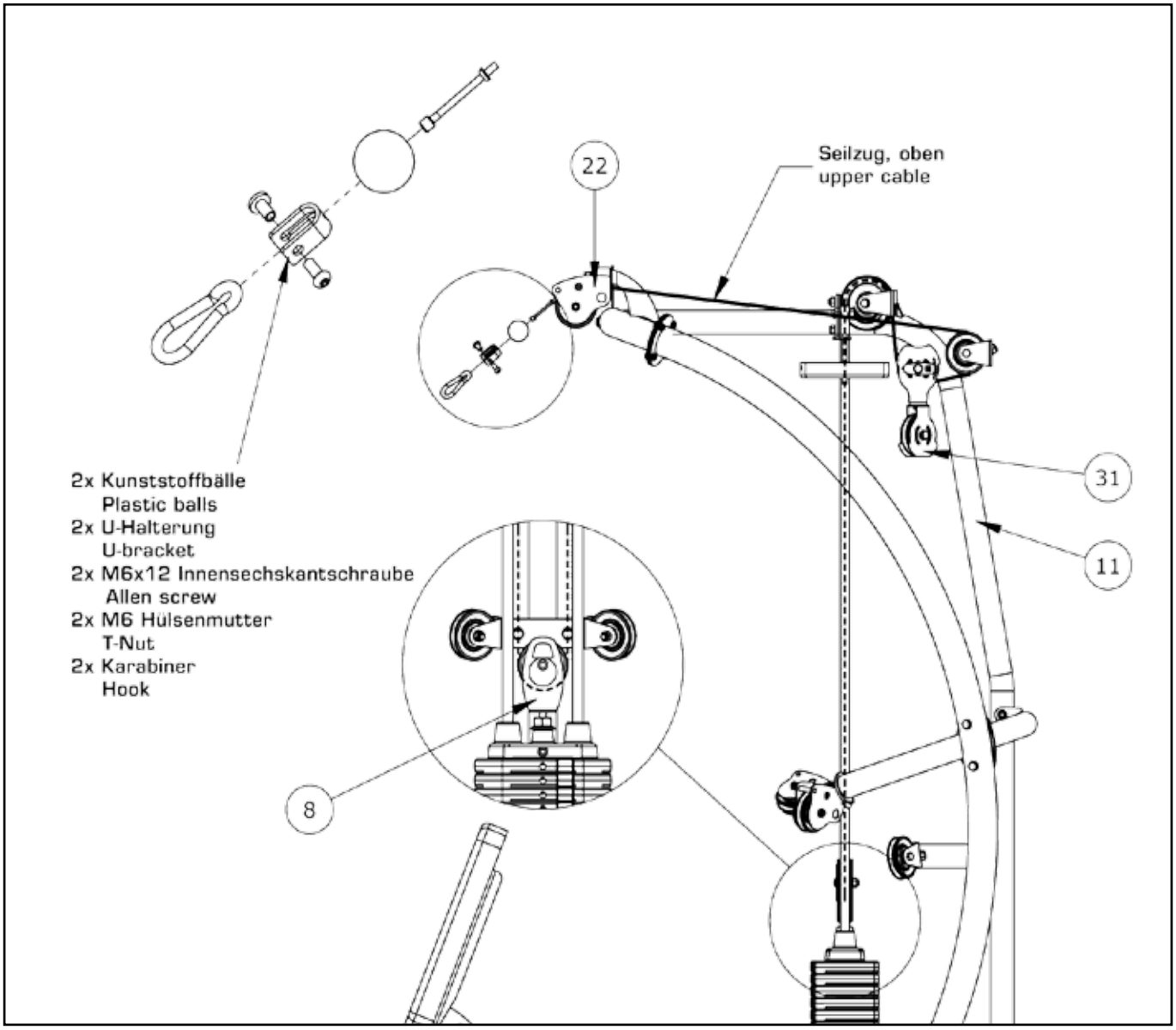

Einziehen des oberen Seilzuges:
Schieben Sie den den Kunststoffball (38) auf den Seilzug auf, montieren die U-Halterung (34) mit der M6x12 Innensechskantschraube (36) und der M6 Hülsenmutter (37).

Führen Sie den oberen Seilzug beginnend von vorne über die obere Rolle (22) ein und verlegen den Seilzug wie es in der Abbildung dargestellt ist. Der Seilzug wird unten um die obere Rolle des beweglichen Rolennhalter (31) geführt.

Wenn der Seilzug um die Rolle (8) am Gewichteauswahlstab unten herum geführt wurde, verlegen Sie diesen in der gleichen Weise auf der anderen Seite zur oberen Rolle (22).

Schieben Sie nun am anderen Ende den Kunststoffball (38) auf den Seilzug auf, montieren die U-Halterung (34) mit der M6x12 Innensechskantschraube (36) und der M6 Hülsenmutter (37).

Assemble the rubber ball (38) on the cable, slide the u-bracket (34) on it and fix it with a Button head bolt (36) and the T-Nut (37).

Route the Upper Cable starting from the top Swivel Pulley (22). Follow the picture shown above.

After the cable is routed through the Adjustable Pulley (8), it should be routed exactlyt he same as the picture but on the opposite side of the machine. Please route the cable around the lower side of the upper pulley of the floating pulley bracket (31).

Assemble on the other end as well the rubber ball (38) on the cable, slide the u-bracket (34) on it and fix it with a Button head bolt (36) and the T-Nut (37)..

Schritt / Step 16

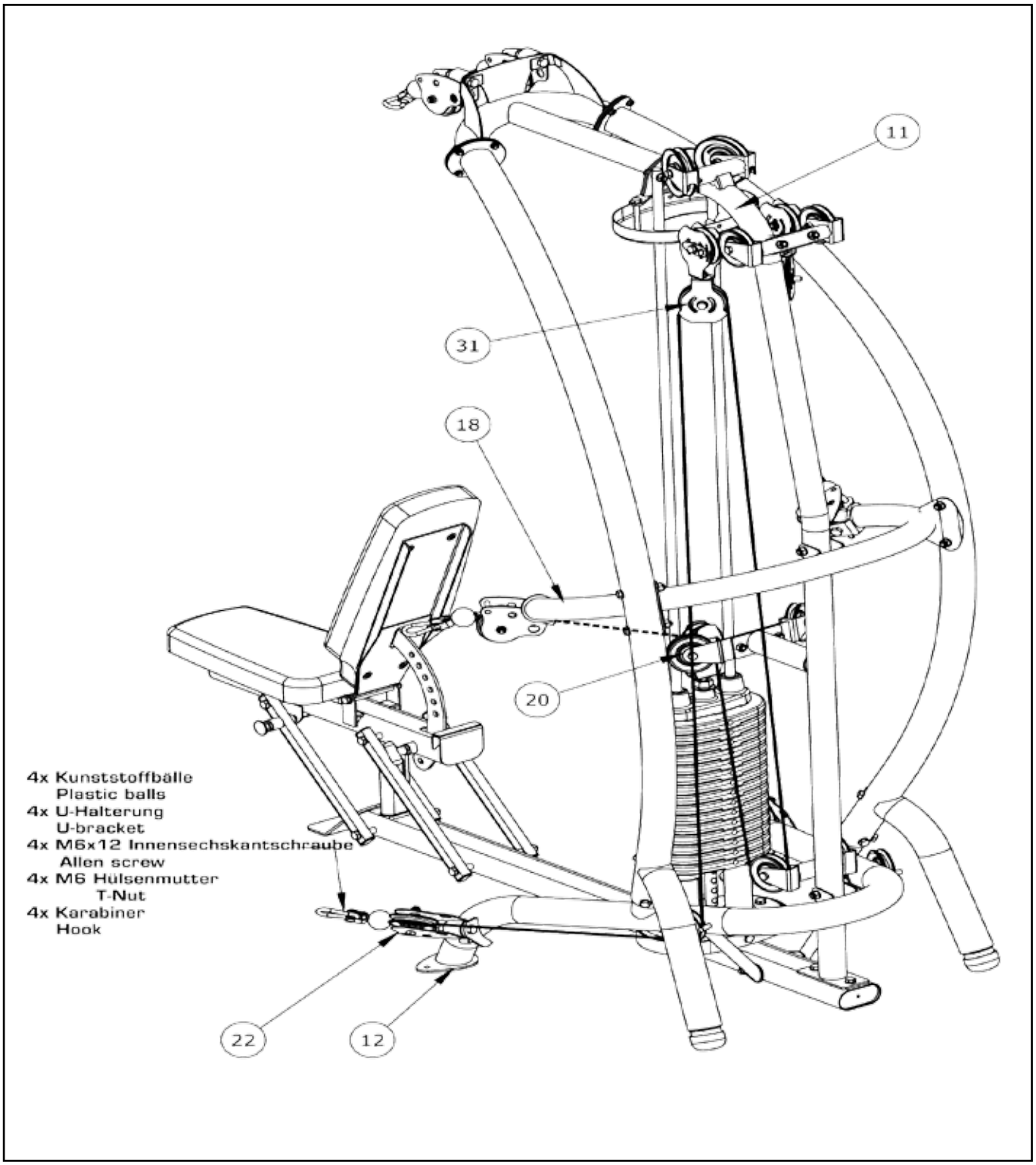

Einziehen des unteren Seilzuges:
Schieben Sie den den Kunststoffball (38) auf den Seilzug auf, montieren die U-Halterung (34) mit der M6x12 Innensechskantschraube (36) und der M6 Hülsenmutter (37).

Führen Sie den unteren Seilzug beginnend von vorne unter der unteren Rolle (22) ein und verlegen den Seilzug wie es in der Abbildung dargestellt ist.

Schieben Sie nun am anderen Ende den Kunststoffball (38) auf den Seilzug auf, montieren die U-Halterung (34) mit der M6x12 Innensechskantschraube (36) und der M6 Hülsenmutter (37).

Verlegen Sie den anderen Seilzug identisch.

Route the one lower cable starting from the lower Swivel Pulley (22). Follow the picture shown above.

Route the second lower cable in the same way on the other side.

Schritt / Step 17

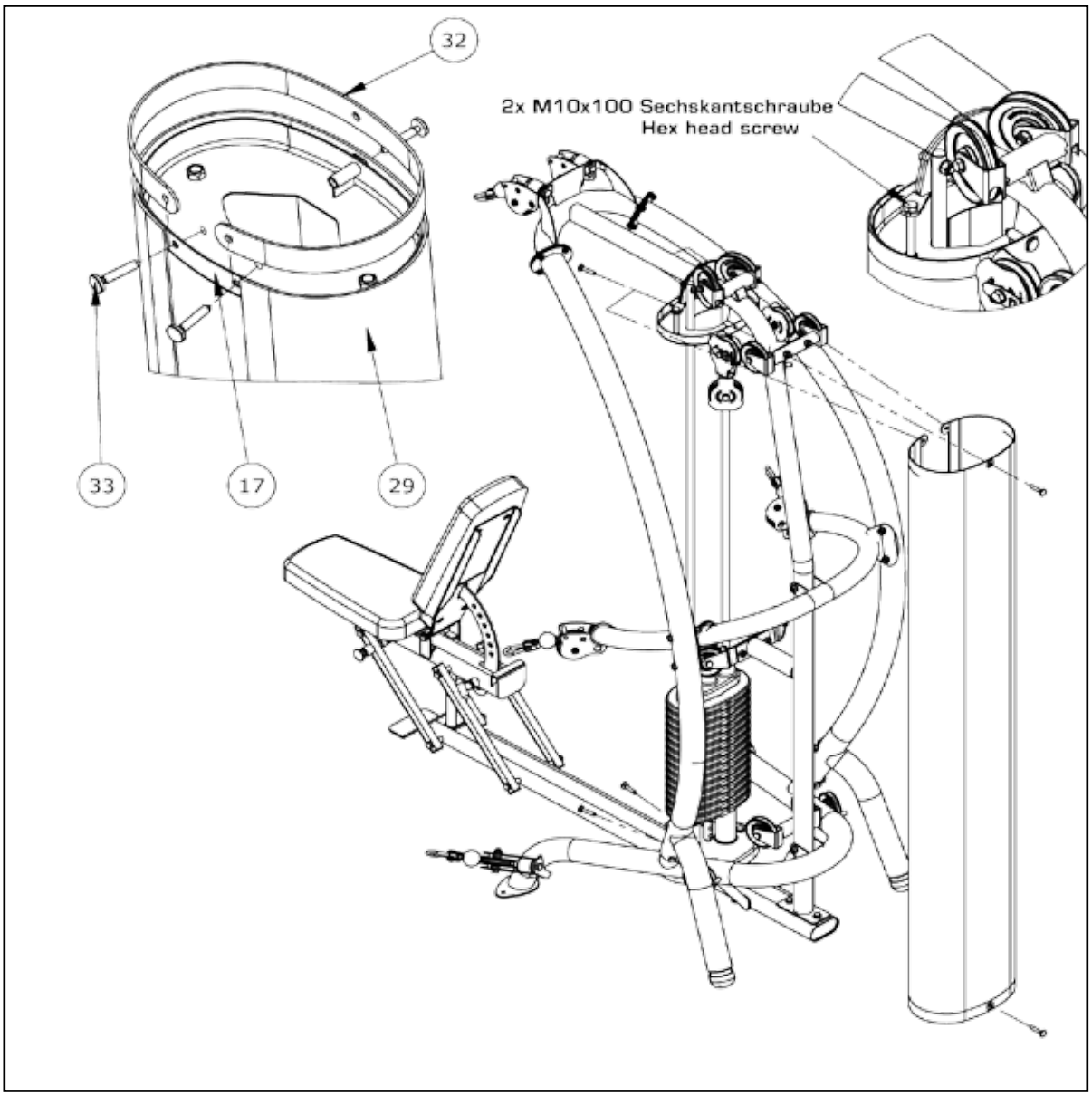

A) Fixieren Sie die obere Halterung für Gewichteverkleidung (17) mit zwei Sechskantschrauben (68) relativ weit unten, sodass Sie die Verkleidung ungespannt anbringen können.

B)Führen Sie die Halterung (32) für die Gewichteverkleidung oben und unten von einer Seite aus in den Saum der Gewichteverkleidung (29) ein. Achten sie darauf, dass der Saum nach innen zeigt.

C) Positionien Sie nun die Gewichteverkleidung (29) um die obere und untere Gewichteverkleidungsein- stellungsplatte (17). Positionieren Sie die Befestigungslöcher der Gewichteverkleidung (29) über den Löchern der Gewichteverkleidungseinstellungs-platten (17). Fixieren Sie die Gewichteverkleidung (29) nun indem Sie oben und unten je drei T-Stifte (33) eindrücken.

D) Um die Gewichteverkleidung (29) zu spannen, drehen Sie abwechselnd an beiden Sechskantschrauben in der oberen Gewichteverkleidungsplatte (17), bis die Gewichteverkleidung (29) gespannt ist.

A) Assemble the top shroud plate (17) with two hex head screws (68) in a lower position, so that the shroud can be assembled easily.

B) Slide the C shaped Shroud Bracket into the pocket at one end of Shroud. (Pocket seam should
face the inside). Work the shroud around the bracket until the opening in the back of the shroud lines up with the hole on the back of the bracket. Repeat this on the opposite end of the shroud.

C) Now position the shroud assembly around the upper and lower Shroud Mount Plates by working around the guide rods and stack. Align the holes at the top and bottom brackets with the holes in the plates and insert T-Pins (33) in each hole (3 on top and 3 on bottom).

D) Secure the Top Shroud Plate (17) using the 2-M10x100 Shroud Tensioning Bolts on the Top Beam Assembly (16). Stretch the shroud tight by threading the bolts at the top. Work between the 2 bolts to adjust each side evenly.

Schritt / Step 18

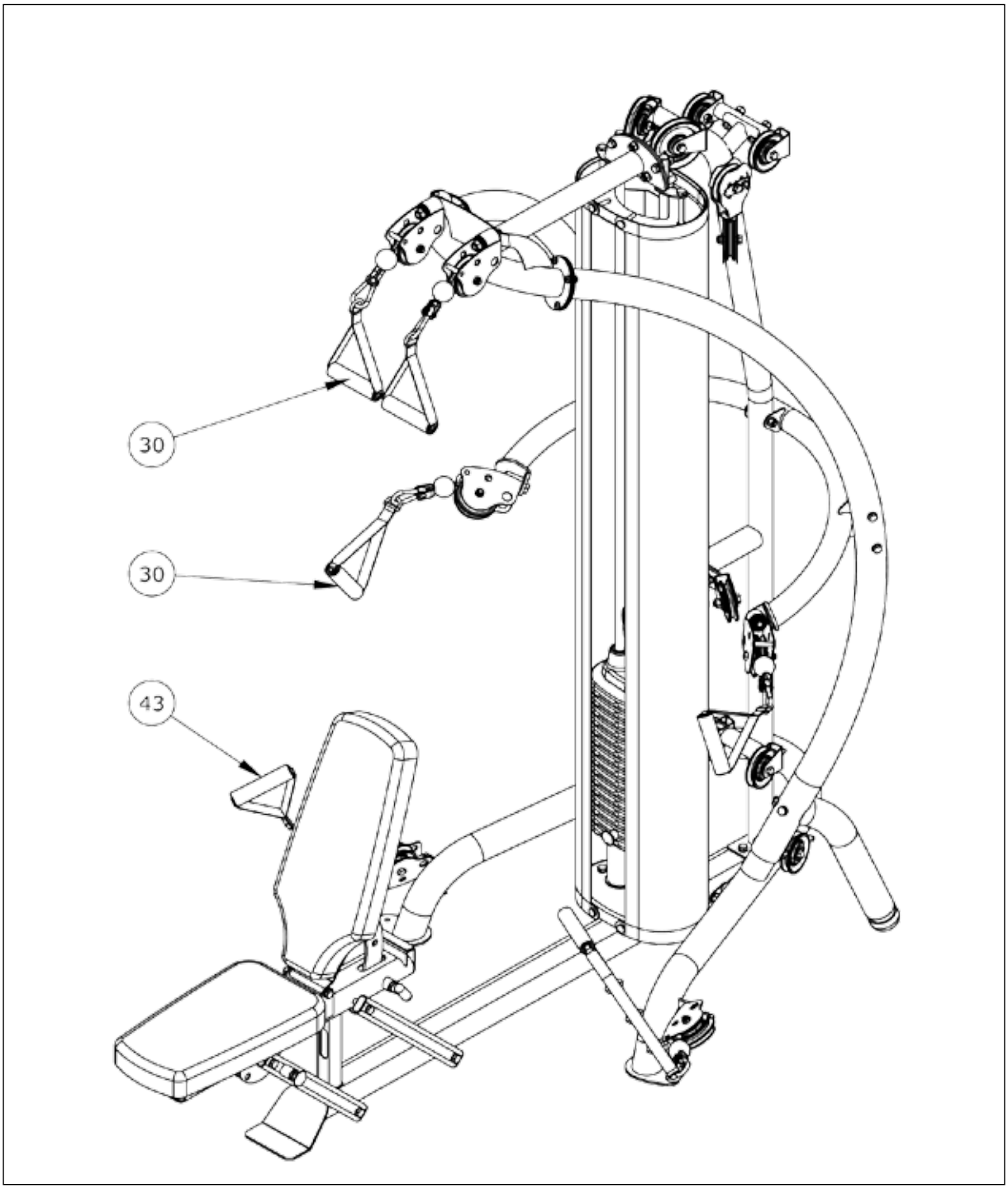

Befestigen Sie die Griffe (30, 43) an den Karabinern (67).

Attach the D-Handle Straps (30, 43) to the cable ends with Spring Clips (67).

4. Pflege und Wartung

Wartung

- Grundsätzlich bedarf das Gerät keiner Wartung.
- Kontrollieren Sie regelmäßig alle Geräteteile und den festen Sitz aller Schrauben und Verbindungen
- Tauschen Sie defekte Teile über unseren Kundenservice sofort aus. Das Gerät darf dann bis zur Instandsetzung nicht verwendet werden.

Pflege

- Zur Reinigung verwenden Sie bitte nur ein feuchtes Tuch ohne scharfe Reinigungsmittel.
- Bauteile, welche mit Schweiß in Kontakt kommen, brauchen nur mit einem feuchten Tuch gereinigt werden.

4. Care and Maintenance

Maintenance

- In principle, the equipment does not require maintenance.
- Regularly inspect all parts of the equipment and the secure seating of all screws and connections.
- Promptly replace any defective parts through our customer service. Until it is repaired, the equipment must not be used.

Care

- When cleaning, use only a moist cloth and avoid harsh cleaning agents.
- Components that come into contact with perspiration, need cleaning only with a damp cloth.

5. Trainingsanleitung

AUFWÄRMEN
Beginnen Sie Ihr Training bitte NIE, ohne sich vorher aufzuwärmen. Führen Sie jeweils fünf bis zehn Minuten lang vor dem Training Aufwärmsätze (Übungen am Gerät mit niedrigem Gewicht und hoher Wiederholungszahl) durch, um Verletzungen zu vermeiden.

Wie sollten Sie trainieren
Für das Krafttraining gibt es mehrere Trainingsmethoden nach welchen Sie trainieren können. Hier soll nur die Methode der Kraftausdauer beschrieben werden, da Sie diese Methode zum Beginn Ihres Trainings verwenden sollten.

- Beginnen Sie mit einem geringen Gewicht. Es empfiehlt sich mit 3 Sätzen à 20 Wiederholungen zu beginnen. Das Gewicht können Sie solange erhöhen, bis Sie im letzten Satz die 20 Wiederholungen nicht mehr schaffen.
- Zwischen den Sätzen sollten Sie eine Pause von 60 Sekunden einlegen.
- Sie sollten 2-3 mal die Woche trainieren.

- Niemals Bauchübungen vergessen!

5. Training manual

Warm up:
To avoid any injuries, please warm up up properly before you start your exercise.

How to do the exercise
There are many different kind to pump iron, but only the force endurance will be explained.

- Use a weight, which can be moved 3x20 repetitions. Increase the weight, till you don´t reach the 20 repetions in the last intervall.
- Break between each intervall should be 60s.
- It is enough to do the exercise 2-3times a week. If you want to do the exercise more often, please divide you training into upper body and lower body

- Don´t forget your Ab´s.

5.1 Übungsbilder

Bizeps:
Fixieren Sie die Ellenbogen am Körper und führen die Unterarme nach oben.
Achtung: Spannen Sie die Bauch und Rückenmuskulatur an. Nicht ins Hohlkreuz kommen. Oberkörper bleibt ruhig. Die Bewegung findet nur im Ellenbogen statt.

Trizeps stehend:
Führen Sie die Unterarme an der Seite ihres Körpers nach unten, bis diese fast vollständig gestreckt sind.
Achtung: Oberkörper und Ellenbogen fixieren. Bauch- und Rückenmuskulatur anspannen.

5.1 Trainings photos

Biceps:
Fix the ellbow at side of your body and move the forearms up. Pay attention, that the upper body stays straight.

Triceps, standing version:
Move your forearms downwards till they are nearly comletely straight.
Attention: Fix upper body. by activation the ab dominal and the back muscles.

Trizeps sitzend:
Führen Sie den Unterarm an der Seite ihres Kopfes nach oben bis diese fast vollständig gestreckt sind.
Achtung: Oberkörper und Ellenbogen fixieren. Bauch- und Rückenmuskulatur anspannen. Die Rückenlehne so einstellen, dass sie die Position Ihres Rückens unterstütz.

Triceps, seating version:
Move your forearms besides your head upwards, till they are nearly comletely straight.
Attention: Fix upper body. by the support of the backrest cushion.

Bauchmuskel:
Greifen Sie die oberen Griffe. Führen nur unter Anspannung der Bauchmuskeln den Oberkörper nach vorne unten. Stoppen Sie bei ca. dem halben Weg zu Ihren Knieen. Halten Sie kurz diese Position und führen den Oberkörper wieder langsam in die Ausgangsposition zurück.

Ab dominal crunches:
Sit upright with your back supported by the back pad. Grip the upper handles and curl your body forward approximately half way towards your knees. Slow return to the startin position.

Bauchmuskel, seitlich:
Greifen Sie den gegenüberliegenden Griffe von der Seite, zu welcher Sie die Übung ausführen. Führen nun unter Anspannung der Bauchmuskeln den Oberkörper nach vorne seitlich unten. Stoppen Sie bei ca. dem halben Weg zu Ihren Knieen. Halten Sie kurz diese Position und führen den Oberkörper wieder langsam in die Ausgangsposition zurück.

Side Ab dominal crunches:
Sit upright with your back supported by the back pad. Grip the handle , which is located on the opposite side to your exercise side, curl your body forward to the side approximately half way towards your knees. Slow return to the startin position.

Schulterheben:
Führen Sie die Ellenbogen an der Seite ihres Körpers nach oben, bis diese die Höhe der Schultern erreicht haben.
Achtung: Oberkörper fixieren, Ellenbogen nicht über die Höhe der Schulter nach oben ziehen. Sollten Sie bereits im Nackenbereich Verspannungen oder Schmerzen haben, dann sollten Sie diese Übung nicht durchführen.

Shoulder:
Lift of your shoulder, as far as possible.
Attention: Fix the upper body. This exercise can cause pain in your neck!

Frontheben:
Führen Sie Ihren angewinkelten Arm bis zur waagerechten nach vorne oben.
Achtung: Oberkörper fixieren, Ellenbogen nicht über die Höhe der Schulter nach oben ziehen. Sollten Sie bereits im Nackenbereich Verspannungen oder Schmerzen haben, dann sollten Sie diese Übung nicht durchführen.

Shoulder front lift:
Lift of your arm to the horizontal.
Attention: Fix the upper body. This exercise can cause pain in your neck!

Schulterheben, seitlich:
Führen Sie Ihren angewinkelten Arm bis zur waagerechten nach oben.
Achtung: Oberkörper fixieren, Ellenbogen nicht über die Höhe der Schulter nach oben ziehen. Sollten Sie bereits im Nackenbereich Verspannungen oder Schmerzen haben, dann sollten Sie diese Übung nicht durchführen.

Shoulder lift lateral:
Lift of your arm to the horizontal.
Attention: Fix the upper body. This exercise can cause pain in your neck!

Nackendrücken:
Ausgangsposition: Hände befinden sich in der theoretischen Verlängerung der Ohren. Beine sind zur Seite gespreizt.
Endposition: Arme nach vorne oben führen.
Achtung: Ellenbogen nicht durchstrecken!

Shoulder press
Start position: Hands are in the same line as the ears are. Widen your legs to the side.
Endposition: Move your arms forward up
Attention: Arms should not lock-out completely.

Rückenziehen
Ausgangsposition: Sitzend, Arme sind fast gestreckt. Schultern können mit nach vorne gebracht werden.

Endposition: Arme heranziehen. Schultern können zu intensivieren Ausführung ohne Schwung nach hinten gezogen werden.
Achtung: Sollten Sie bereits im Nackenbereich Verspannungen oder Schmerzen haben, dann sollten Sie diese Übung nicht durchführen.

Rowing
Start position: Sit down, arms are nealy complete straight.

Endposition: Pull back your forearms.

Attention: Exercise can cause pain to your neck!

Lat-Ziehen Version 1:
Ausgangsposition: Ellenbogen sind fast gestreckt. Beine seitlich am Sitzpolster fixieren.
Endposition: Beide Griffe nach unten führen, bis diese auf Ohrenhöhe sind.
Achtung: Beim Zurückgehen in die Ausgangsposition, die Schultern nicht nach oben bewegen sondern in der Horizontalen fixieren.

Lat pull version 1:
Start position: Arms are nearly complete straight. Fix your legs at the side of the seat cushion.
Endposition: Pull down the two handles, until they are in the same level as your ears are.
Attention: During relaesing, please pay attention that the shoulders are still in the lower position.

Lat-Ziehen Version 2:
Ausgangsposition: Ellenbogen sind fast gestreckt. Beine seitlich am Sitzpolster fixieren, Bauch zeigt zum Polster.
Endposition: Beide Griffe nach unten führen, bis diese auf Ohrenhöhe sind.
Achtung: Beim Zurückgehen in die Ausgangsposition, die Schultern nicht nach oben bewegen sondern in der Horizontalen fixieren.

Lat pull version 2:
Start position: Arms are nearly complete straight. Fix your legs at the side of the seat cushion, front torso shows to the cushion.
Endposition: Pull down the two handles, until they are in the same level as your ears are.
Attention: During relaesing, please pay attention that the shoulders are still in the lower position.

Reverse Butterfly:
Ausgangsposition: Ellenbogen sind fast gestreckt. und die Arme zeigen nach vorne oben.
Endposition: Beide Griffe nach hinten führen,
Achtung: Sollten Sie bereits im Nackenbereich Verspannungen oder Schmerzen haben, dann sollten Sie diese Übung nicht durchführen.

Reverse Butterfly:
Start position: Ellbows are nearly straighten and show upwards to the upper handles.
Endposition: Pull back your forearms.
Attention: Exercise can cause pain to your neck!

Bankdrücken im Sitzen:
Ausgangsposition: Griffe und Ellenbogen sind auf Schulterhöhe und abgewinkelt. Achten Sie darauf, dass der Ellbogen maximal 90 Grad angewinkelt ist. Beine befinden sich seitlich am Sitzpolster. Die Seilzüge verlaufen über den Armen.
Endposition: Arme nach vorne führen innen führen.

Achtung: Ellenbogen nicht durchstrecken!

Seated Benchpress:
Start position: Position the handles and ellbows in the same height as your shoulders are. Legs are at the side of the seat cushion. the cable are located on top of your arms.

Endposition: Move both arms together forward to inner side

Attention: Do not straight your arms completely!

Enges Bankdrücken im Sitzen:
Ausgangsposition: Ellenbogen sind auf Griffhöhe und nahe am Körper. Beine befinden sich seitlich am Sitzpolster.

Endposition: Arme nach vorne führen innen führen.

Achtung: Ellenbogen nicht durchstrecken!

Narrow seated Benchpress:
Start position: Put your forearms and pay attention, that the ellbows are close to your body. Legs are at the side of the seat cushion.
Endposition: Move both arms together forward to inner side

Attention: Do not straight your arms completely!

Negatives Schrägbankdrücken:
Ausgangsposition: Griffe und Ellenbogen sind auf Schulterhöhe und abgewinkelt. Achten Sie darauf, dass der Ellbogen maximal 90 Grad angewinkelt ist. Beine befinden sich seitlich am Sitzpolster. Die Seilzüge verlaufen über den Armen.
Endposition: Arme nach vorne führen unten führen.

Achtung: Ellenbogen nicht durchstrecken!

Narrow seated Benchpress:
Start position: Position the handles and ellbows in the same height as your shoulders are. Legs are at the side of the seat cushion. the cable are located on top of your arms.

Endposition: Move both arms together forward to inner side

Attention: Do not straight your arms completely!

Bankdrücken auf der Schrägbank:

Ausgangsposition: Griffe und Ellenbogen sind auf Schulterhöhe und abgewinkelt. Achten Sie darauf, dass der Ellbogen maximal 90 Grad angewinkelt ist. Beine befinden sich seitlich am Sitzpolster. Die Seilzüge verlaufen über den Armen.
Endposition: Arme nach vorne führen innen führen.

Achtung: Ellenbogen nicht durchstrecken!

Benchpress on the incline bench:

Start position: Position the handles and ellbows in the same height as your shoulders are. Legs are at the side of the seat cushion. the cable are located on top of your arms.

Endposition: Move both arms together forward to inner side.

Attention: Do not straight your arms completely!

Rumpfrotation:

Arme sind fast gestreckt. Greifen Sie den Griff mit beiden Händen, positionieren Sie sich soweit vom gerät weg, dass Ihr Körper zum Gerät hin zeigt. Führen Sie nun nur mit dem Oberkörper eine Drehung vom Gerät weg durch.

Achtung: Beim Zurückgehen in die Ausgangsposition, die Schultern nicht nach oben bewegen sondern in der Horizontalen fixieren.

Torso rotation:

Start position: Arms are nearly complete straight., grip the handle. Your standing position should be so far away, that the upper body is turned to the gym. Rotate the torso in the away from the gym.

Attention: During relaesing, please pay attention that the shoulders are still in the lower position.

Schulteraußenrotation:
Greifen Sie den Griff. Zugarm ist rechtwinklig angewinkelt und zeigt zum Gerät hin. Führen Sie nun in der Schulter eine Rotation nach außen durch, sodass der Griff vom Gerät weg zeigt.

Shoulder external rotation :
Grip the handle, ellbow is bended with a 90 dregree angle and shows to the gym. Rotate the arm in your shoulder, that the handle is pointed away of the gym.

Butterfly:
Ausgangsposition: Setzen Sie sich auf das Gerät und greifen Sie mit beiden Händen die Griffe. Stellen Sie die Griffe so ein, dass bereits zu Beginn der Übung eine Spannung im Muskel zu spüren ist.
Endposition: Führen Sie beide Arme nach vorne zusammen.

Butterfly on the incline bench:
Start position: Sit on the item and hold both small handles. The handles should be positioned in such a way, that already at the beginning of the exercise a tension can be felt.

Endposition: Move both arms together.

Butterfly auf der Schrägbank:
Ausgangsposition: Setzen Sie sich auf das Gerät und greifen Sie mit beiden Händen die Griffe. Stellen Sie die Griffe so ein, dass bereits zu Beginn der Übung eine Spannung im Muskel zu spüren ist.
Endposition: Führen Sie beide Arme nach vorne zusammen.

Butterfly:
Start position: Sit on the item and hold both small handles. The handles should be positioned in such a way, that already at the beginning of the exercise a tension can be felt.

Endposition: Move both arms together.

Abduktoren:
Ausgangsposition: Die Gerätenahe Hand greift zum Gerät. Der Abstand des Trainierenden zum Trainingsgerät sollte so weit gewählt werden, dass das Seil bereits gespannt ist, auch wenn sich das trainierende, weiter entfernte Bein, ganz innen befindet.
Endposition: Bein gestreckt soweit wie möglich nach außen führen.
Achtung: Bauchmuskeln anspannen und nicht mit dem rumpfausweichen!

Abductor:
Startposition: The inner hand hold on the the gym. Stand as far as necessary away, till the exercising leg is under tension, even it is in the inner position.
Endposition: Move the straight leg as far as possible to the outside.
Attention: Activate your abdominals, that the upperbody is secured!

Adduktoren:
Ausgangsposition: Die Gerätenahe Hand greift zum Gerät. Der Abstand des Trainierenden zum Trainingsgerät sollte so weit gewählt werden , dass das Seil immernoch gespannt ist, auch wenn sich das trainierende innere Bein ganz außen befindet.

Endposition: Bein gestreckt soweit wie möglich nach innen führen.
Achtung: Bauchmuskeln anspannen und nicht mit dem rumpfausweichen!

Aductor:
Startposition: The inner hand hold on the the gym. Stand as far as necessary away, till the exercising leg is under tension, even it is in the outer position.
Endposition: Move the straight leg as far as possible to the inside.
Attention: Activate your abdominals, that the upperbody is secured!

Gesäßmuskel
Ausgangsposition: Stehen Sie seitlich zum Gerät und halten Sie sich am Rahmen fest. Der Abstand des Trainierenden zum Trainingsgerät sollte so weit gewählt werden, dass das Seil immernoch gespannt ist, auch wenn sich das trainierende Bein ganz vorne befindet.

Endposition: Bein gestreckt soweit wie möglich nach hinten führen.
Achtung: Bauchmuskeln anspannen und nicht mit dem Rumpf ausweichen!

Gluteal muscle
Startposition: Both hands hold on the the gym. Stand as far as necessary away, till the exercising leg is under tension, even it is in the front position.
Endposition: Move the straight leg as far as possible to the rear side.
Attention: Activate your abdominals, that the upperbody is secured!

6. Teileliste / Parts list

Position	Bezeichnung	Description:	Abmessung/ Dimension	Menge/ Quantity
3977 -1	Hauptrahmen	Main frame		1
-2	Gewichteführungsplatte, unten	Bottom shroud plate		1
-3	Gewichteführungsstange	Weight rod		2
-4	Gewichteauswahlstab mit Top Platte	Seletor stem/ top weight		1
-5	Gewichteplatte	Weight plate		15
-6	Gummidämpfer	Rubber donut		2
-7	Abstandshalter	Weight stack riser		2
-8	Rolle für Gewichteauswahlstab	Adjustable pulley		1
-9	Rändelmutter	Flange nut		1
-10	Gewichteauswahlpin	Weight selection pin		1
-11	Senkrechter Rahmen	Main upright		1
-12	Rahmen, hinten	Rear frame		1
-13	Strebe, links	Base brace, left side		1
-14	Strebe, rechts	Base brace, right side		1
-15	Senkrechte Stütze	Upright support		2
-16	Rahmen, oben	Top beam assembly		1
-17	Halterung für Gewichteverkleidung, oben	Top shroud plate		1
-18	Mittlere horizontale Strebe	Center upright brace		1
-19	Verbindungsrohr, oben	Upper swivel pulley bracket		1
-20	Rollenpaar, Mitte	Center pulley assembly		1
-21	Rollenpaar, Hinten	Rear upper pulley assembly		1
-22	Rollenhalter, beweglich	Swivel pulley		6
-23	Sitzrahmen	Seat frame		1
-24	Sitzführung	Linkage bar		3
-25	Sitzführung mit Arretierknopf	Linkage bar, Pin		1
-26	Halterung für Rückenlehne	Back pack mount		1
-27	Sitzpolster	Seat cushion		1
-28	Rückenpolster	Backrest cushion		1
-29	Gewichteverkleidung	Shroud		1
-30	Griff	D-handle		4
-31	Beweglicher Rollenhalter	Floating pulley bracket		2
-32	Halterung für Gewichteverkleidung	Shroud bracket		2
-33	T-Pin	T-pin		6
-34	Seilzughalterung	U-bracket		6
-35	Karabiner	Hook		6
-36	Innensechskantschraube	Button head bolt		6
-37	Hülsenmutter	T-Nut	M6	6
-38	Kunststoffball	Plastic ball		6
-39*	Seilzug, oben	Upper cable	5920mm	1
-40*	Seilzug, unten	Lower cable	4670mm	1
-41	Rolle	Pulley	3 1/2“	2
-42	Rolle	Pulley	4 1/2“	2
-43	Multifunktionsgriff	Multi D-handle		2
-44	Sechskantschraube	Hex head screw	M10x20	8
-45	Sechskantschraube	Hex head screw	M10x25	2
-46	Sechskantschraube	Hex head bolt	M10x40	2
-47	Sechskantschraube	Hex head screw	M10x45	2
-48	Sechskantschraube	Hex head screw	M10x50	4
-49	Sechskantschraube	Hex head screw	M10x55	2
-50	Sechskantschraube	Hex head screw	M10x75	2
-51	Sechskantschraube	Hex head screw	M10x85	4
-52	Sechskantschraube	Hex head screw	M10x90	1
-53	Sechskantschraube	Hex head screw	M10x110	2
-54	Sechskantschraube	Hex head screw	M10x125	2
-55	Sechskantschraube	Hex head screw	M10x205	4
-56	Innensechskantschraube	Allen screw	M10x25	7
-57	Innensechskantschraube	Allen screw	M10x75	1
-58	Sechskantschraube	Hex head screw	M8x25	8
-59	Fußschlaufe	Ankle strap		1
-60	Sechskantschraube	Hex head screw	M12x65	6
-61	Unterlegscheibe	Washer	Ø12	6
-62	Unterlegscheibe	Washer	Ø10	20
-63	Unterlegscheibe	Washer	Ø8	16
-64	Mutter, selbstsichernd	Safety nut	M12	6
-65	Mutter, selbstsichernd	Safety nut	M10	29
-66	Mutter, selbstsichernd	Safety nut	M8	8
-67	Sechskantschraube	Hex head screw	M10x45	2
-68	Sechskantschraube	Hex head screw	M10x100	2
-69	Mutter, selbstsichernd	Safety nut	M10	2
-70	Innensechskantschlüssel	Allen wrench	M6	1

Bei den mit * versehenen Teilenummern handelt es sich um Verschleißteile, die einer natürlichen Abnutzung unterliegen und ggf. nach intensivem oder längerem Gebrauch ausgetauscht werden müssen. In diesem Falle wenden Sie sich bitte an den Finnlo – Kundenservice. Hier können die Teile gegen Berechnung angefordert werden.

The part numbers with an * are wear and tear parts, which are subject to natural wear and which must be replaced after intensive or long-term use. In this case, please contact Finnlo Customer Service. You can request the parts and be charged for them.

7. Explosionszeichnung / Eplosion drawing

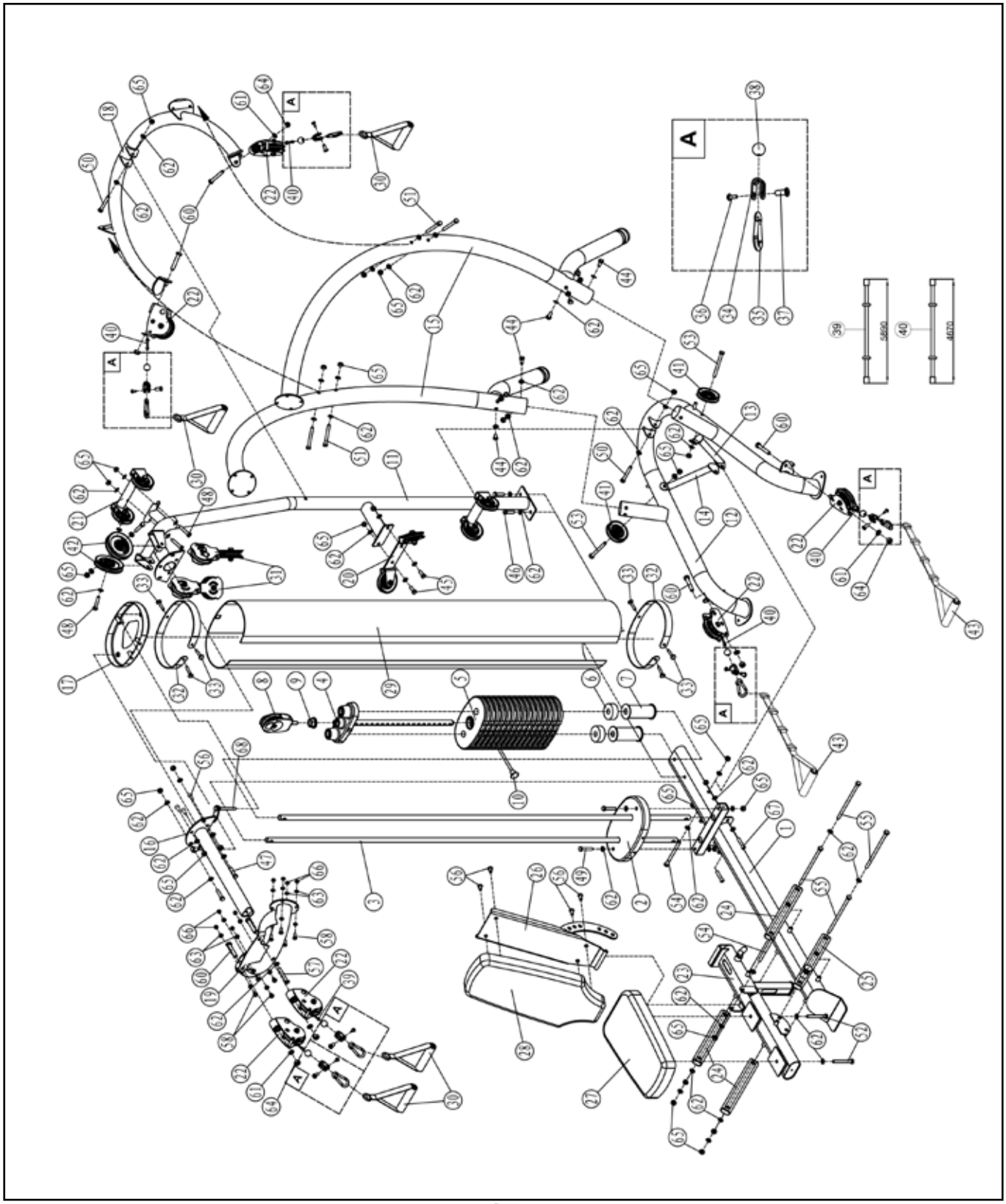

8. Garantiebedingungen / Warranty (Germany only)

Für unsere Geräte leisten wir Garantie gemäß nachstehenden Bedingungen:

1) Wir beheben unentgeltlich nach Maßgabe der folgenden Bedingungen (Nummern 2-5) Schäden oder Mängel am Gerät, die nachweislich auf einem Fabrikationsfehler beruhen, wenn sie uns unverzüglich nach Feststellung und innerhalb von 36 Monaten nach Lieferung an den Endabnehmer gemeldet werden.

Nutzung	Garantie	Garantie auf den Hauptrahmen
Private Nutzung	36 Monate	10 Jahre
Semi-Profess. Nutzung	12 Monate	5 Jahre
Professionelle Nutzung	-	-

Die Garantie erstreckt sich nicht auf leicht zerbrechliche Teile, wie z. B. Glas oder Kunststoff. Eine Garantiepflicht wird nicht ausgelöst: durch geringfügige Abweichungen von der Soll- Beschaffenheit, die für Wert und Gebrauchstauglichkeit des Gerätes unerheblich sind, durch Schäden aus chemischen und elektrochemischen Einwirkungen, von Wasser sowie allgemein durch Schäden höherer Gewalt.

2) Die Garantieleistung erfolgt in der Weise, dass mangelhafte Teile nach unserer Wahl unentgeltlich instand gesetzt oder durch einwandfreie Teile ersetzt werden. Die Kosten für Material und Arbeitszeit werden von uns getragen. Instandsetzungen am Aufstellungsort können nicht verlangt werden. Der Kaufbeleg mit Kauf- und/ oder Lieferdatum ist vorzulegen. Ersetzte Teile gehen in unser Eigentum über.

3) Der Garantieanspruch erlischt, wenn Reparaturen oder Eingriffe von Personen vorgenommen werden, die hierzu von uns nicht ermächtigt sind oder wenn unsere Geräte mit Ergänzungs- oder Zubehörteilen versehen werden, die nicht auf unsere Geräte abgestimmt sind, ferner wenn das Gerät durch den Einfluss höherer Gewalt oder durch Umwelteinflüsse beschädigt oder zerstört ist, bei Schäden, die durch unsachgemäße Behandlung – insbesondere Nichtbeachtung der Betriebsanleitung – oder Wartung aufgetreten sind oder falls das Gerät mechanische Beschädigungen irgendwelcher Art aufweist. Der Kundendienst kann Sie nach telefonischer Rücksprache zur Reparatur bzw. zum Tausch von Teilen, welche Sie zugesandt bekommen, ermächtigen. In diesem Fall erlischt der Garantieanspruch selbstverständlich nicht.

4) Garantieleistungen bewirken weder eine Verlängerung der Garantiefrist noch setzen sie eine neue Garantiefrist in Lauf.

5) Weitergehende oder andere Ansprüche, insbesondere solche auf Ersatz außerhalb des Gerätes entstandener Schäden, sind – soweit eine Haftung nicht zwingend gesetzlich angeordnet ist – ausgeschlossen.

6) Unsere Garantiebedingungen, die Voraussetzungen und Umfang unserer Garantieleistungen beinhalten, lassen die vertraglichen Gewährleistungsverpflichtungen des Verkäufers unberührt.

7) Verschleißteile, welche in der Teileliste als diese ausgewiesen werden, unterliegen nicht den Garantiebedingungen.

Importeur
Hammer Sport AG
Von Liebig Str. 21
89231 Neu-Ulm

9. Service-Hotline und Ersatzteilbestellformular

Um Ihnen optimal helfen zu können, halten Sie bitte **Artikel-Nummer, Seriennummer, Explosionszeichnung und Teileliste** bereit.

S E R V I C E - H O T L I N E

Tel.: 0731-97488- 62 oder -68

Fax: 0731-97488-64

Montag bis **Donnerstag** von **09.00 Uhr** bis **16.00 Uhr**
Freitag von **09.00 Uhr** bis **14.00 Uhr**

E-Mail: service@hammer.de

An
Hammer Sport AG
Abt. Kundendienst
Von-Liebig-Str. 21
89231 Neu-Ulm

Art.-Nr.:3977 M1
Serien Nr.:

Ort: ..... Datum: .....

Ersatzteilbestellung
(Bitte in Druckbuchstaben ausfüllen!)

Kaufdatum: ..... Gekauft bei Firma: .....

(Garantieansprüche nur in Verbindung mit einer Kopie des Kaufbeleges!)

Bitte liefern Sie mir folgende Ersatzteile (Bitte leserlich schreiben!):

Position	Bezeichnung	Stückzahl	Bestellgrund

Käufer:
(Name, Vorname)
(Strasse, Hausnr.)
(PLZ, Wohnort)
(Telefon, Fax)
(E-Mail-Adresse)

Lieferadresse: (wenn abweichend von Käuferadresse)
(Firma)
(Ansprechpartner)
(Strasse, Hausnr.)
(PLZ, Wohnort)
(Telefon, Fax)
(E-Mail-Adresse)