DUKEFITNESS

MONTAGE- UND BEDIENUNGSANLEITUNG

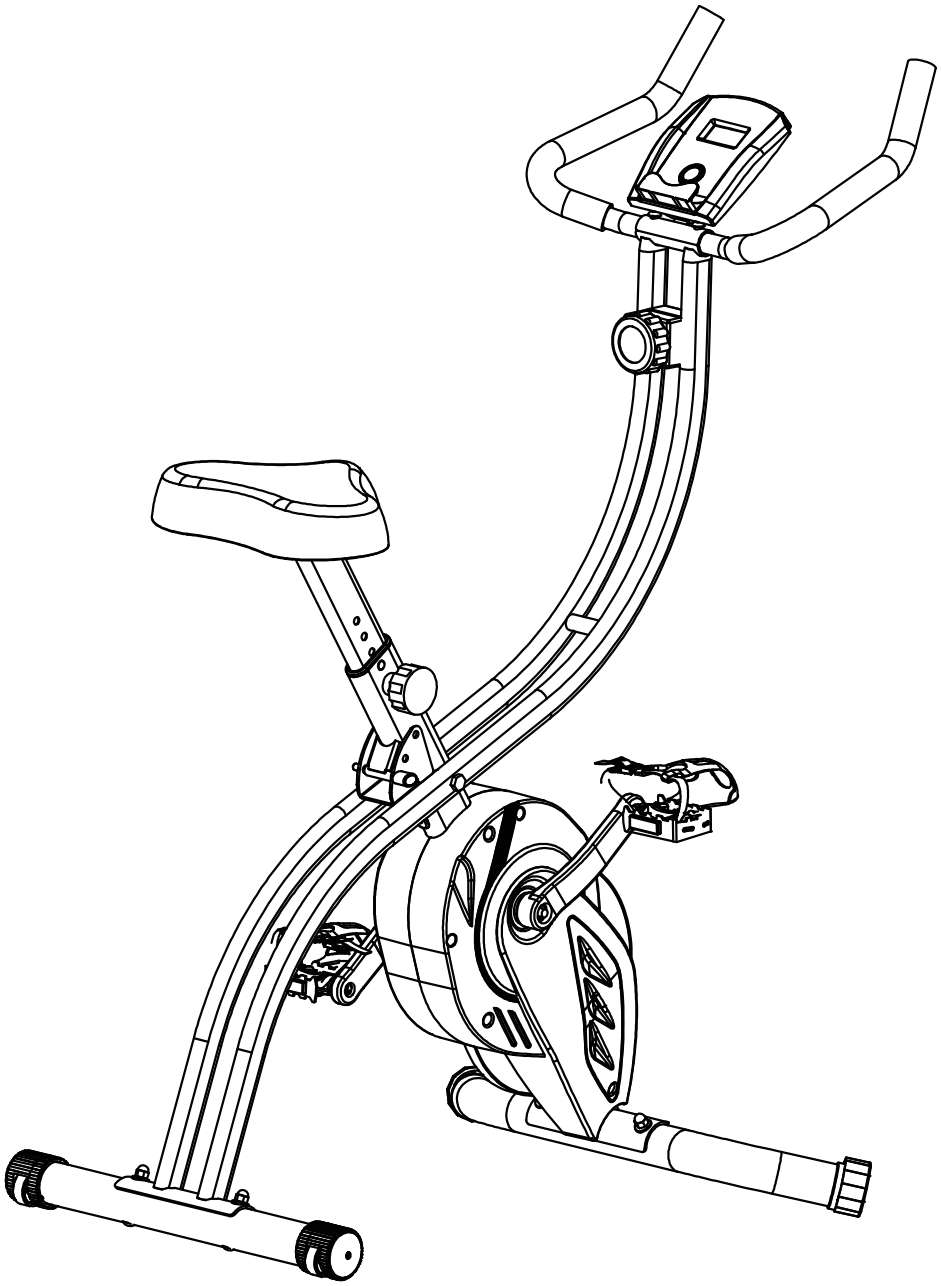

max. 120 kg

~ 30 Min.

23 kg

L 166 | B 67 | H 133

DUXB40.01.05

Art.-Nr.: DU-XB40

Inhaltsverzeichnis

1 ALLGEMEINE INFORMATIONEN 7

1.1 Technische Daten 7
1.2 Persönliche Sicherheit 8
1.3 Aufstellort 9

2 MONTAGEANLEITUNG 10

2.1 Allgemeine Hinweise 10
2.2 Lieferumfang 11
2.3 Aufbau 12
2.4 Geräteeinstellung 15
2.4.1 Einstellen der Sitzhöhe 15
2.4.2 Einstellen des Widerstandes 15

3 BEDIENUNGSANLEITUNG 16

3.1 Konsolenanzeige 16
3.2 Tastenfunktion 16
3.3 Batteriefach 16

4 LAGERUNG UND TRANSPORT 17

4.1 Allgemeine Hinweise 17
4.2 Transportrollen 17
4.3 Klappmechanismus 18
4.3.1 Zusammenklappen des Gerätes 18
4.3.2 Auseinanderklappen des Gerätes 18

5 FEHLERBEHEBUNG, PFLEGE UND WARTUNG 19

5.1 Allgemeine Hinweise 19
5.2 Störungen und Fehlerdiagnose 19
5.3 Wartungs- und Inspektionskalender 20

6 ENTSORGUNG 20

7 ZUBEHÖR-EMPFEHLUNG 21

8 ERSATZTEILBESTELLUNG 22

8.1 Seriennummer und Modellbezeichnung 22
8.2 Teileliste 23
8.3 Explosionszeichnung 24

9 GARANTIE 26

10 KONTAKT 28

Sehr geehrte Kundin, sehr geehrter Kunde,

vielen Dank, dass Sie sich für ein Fitnessgerät der Marke Duke Fitness entschieden haben. Duke Fitness bietet Ihnen Fitnessgeräte, mit denen es ganz leicht ist, mit dem regelmäßigen Training zu beginnen, sich fit zu halten und abzunehmen. Wir möchten Ihnen dabei helfen, Ihre Fitnessziele schnell und nachhaltig zu erreichen und hoffen, dass Ihr neues Fitnessgerät Ihnen dabei hilft. Wenn Sie aber noch weitere Fragen zu Ihrem Training oder zu Ihrem Fitnessgerät haben oder wenn Sie Ihr bestehendes Fitness-Equipment durch weitere Geräte ergänzen möchten, zögern Sie nicht, uns zu kontaktieren. Wir wünschen Ihnen viel Erfolg!

Ihr Fitness-Team von Sport-Tiedje und Duke Fitness

Weitere Informationen finden Sie unter www.sport-tiedje.com

Bestimmungsgemäßer Gebrauch

Das Gerät darf nur für seinen bestimmungsgemäßen Zweck verwendet werden.

Das Gerät ist ausschließlich für den Heimgebrauch geeignet. Das Gerät ist nicht für den semiprofessionellen (z. B. Krankenhäuser, Vereine, Hotels, Schulen usw.) und gewerblichen bzw. professionellen Einsatz (z. B. Fitness-Studio) geeignet.

IMPRESSUM

Sport-Tiedje GmbH
Europas Nr. 1 für Heimfitness

International Headquarters
Flensburger Straße 55
24837 Schleswig
Deutschland

Geschäftsführer:
Christian Grau
Sebastian Campmann
Dr. Bernhard Schenkel

Handelsregister HRB 1000 SL
Amtsgericht Flensburg
Umsatzsteuer-IdNr.: DE813211547

HAFTUNGSAUSSCHLUSS

©2019 Duke ist eine eingetragene Marke der Firma Sport-Tiedje GmbH. Alle Rechte vorbehalten. Jegliche Verwendung dieser Marke ohne die ausdrückliche schriftliche Genehmigung von Sport-Tiedje ist untersagt.

Produkt und Handbuch können geändert werden. Die technischen Daten können ohne Vorankündigung geändert werden.

ZU DIESER ANLEITUNG

Bitte lesen Sie die gesamte Anleitung vor der Montage und der ersten Benutzung aufmerksam durch. Die Anleitung hilft Ihnen beim schnellen Aufbau und erläutert die sichere Handhabung. Tragen Sie dafür Sorge, dass alle mit dem Gerät trainierenden Personen (besonders Kinder und Personen mit körperlicher, sensorischer, geistiger oder motorischer Behinderung) unbedingt vorab über diese Anleitung und ihren Inhalt informiert werden. Im Zweifelsfall müssen verantwortliche Personen die Nutzung des Gerätes beaufsichtigen.

Durch laufende Änderungen und Softwareoptimierungen kann es vorkommen, dass die Anleitung angepasst werden muss. Sollten Sie während des Aufbaus oder der Nutzung eventuelle Abweichungen feststellen, dann rufen Sie im Zweifel die im Webshop hinterlegte Anleitung auf. Dort ist immer die aktuellste Anleitung hinterlegt.

Das Gerät wurde sicherheitstechnisch nach neuesten Erkenntnissen konstruiert. Mögliche Gefahrenquellen, die Verletzungen verursachen könnten, wurden bestmöglich ausgeschlossen. Stellen Sie sicher, dass die Aufbauanweisung korrekt befolgt wurde und dass alle Teile des Gerätes festsitzen. Im Bedarfsfall muss die Anleitung erneut durchgegangen werden, um eventuelle Fehler zu beheben.

Bitte halten Sie sich exakt an die angegebenen Sicherheits- und Wartungsanweisungen. Jegliche davon abweichende Nutzung kann Gesundheitsschäden, Unfälle oder Beschädigungen des Gerätes zur Folge haben, für die seitens des Herstellers und Vertreibers keine Haftung übernommen werden kann.

Die folgenden Sicherheitshinweise können in dieser Bedienungsanleitung vorkommen:

► **ACHTUNG**
Dieser Hinweis steht für mögliche schädliche Situationen, die bei Zuwiderhandlung zu Sachschäden führen können.

⚠ **VORSICHT**
Dieser Hinweis steht für mögliche schädliche Situationen, die bei Zuwiderhandlung zu leichten bzw. geringfügigen Verletzungen führen können!

⚠ **WARNUNG**
Dieser Hinweis steht für mögliche schädliche Situationen, die bei Zuwiderhandlung zu schwersten Verletzungen oder zum Tode führen können!

⚠ **GEFAHR**
Dieser Hinweis steht für mögliche schädliche Situationen, die bei Zuwiderhandlung zu schwersten Verletzungen oder zum Tode führen!

ⓘ **HINWEIS**
Dieser Hinweis steht für weitere nützliche Informationen.

Bewahren Sie diese Anleitung zur Information, für Wartungsarbeiten oder Ersatzteilbestellungen sorgfältig auf!

1.1 Technische Daten

Anzeige von:

- Trainingszeit
- Geschwindigkeit
- Strecke
- Kalorien

Bremssystem:	Manuelle Magnetbremse
Widerstandsstufen:	8

Maße und Gewicht

Verpackungsmaße (L x B x H) ca.:	132 cm x 53 cm x 23 cm
Aufstellmaße (L x B x H) ca.:	165,7 cm x 67,1 cm x 133,3 cm
Klappmaße (L x B x H) ca.:	161,3 cm x 67,1 cm x 154,1 cm
Artikelgewicht (brutto, inkl. Verpackung) ca.:	26,3 kg
Artikelgewicht (netto, ohne Verpackung) ca.:	22,5 kg
Maximales Benutzergewicht:	120 kg

1.2 Persönliche Sicherheit

⚠ GEFAHR

+ Bevor Sie mit der Nutzung des Gerätes beginnen, sollten Sie durch Ihren Hausarzt klären, ob das Training für Sie aus gesundheitlicher Sicht geeignet ist. Betroffen hiervon sind vor allem Personen, die eine vererbungsbedingte Anlage zu Bluthochdruck oder Herzleiden haben, über 45 Jahre alt sind, rauchen, überhöhte Cholersterinwerte aufweisen, übergewichtig sind und/oder im letzten Jahr nicht regelmäßig Sport getrieben haben. Wenn Sie unter medikamentöser Behandlung stehen, die Ihre Herzfrequenz beeinträchtigt, so ist ärztlicher Rat absolut unabdinglich.
+ Beachten Sie, dass exzessives Training Ihre Gesundheit ernsthaft gefährden kann. Bitte nehmen Sie gleichermaßen zur Kenntnis, dass Systeme der Herzfrequenzüberwachung ungenau sein können. Sobald Sie Anzeichen von Schwäche, Übelkeit, Schwindelgefühle, Schmerzen, Atemnot oder andere abnormale Symptome erkennen, brechen Sie Ihr Training sofort ab und konsultieren Sie im Notfall Ihren Hausarzt.

⚠ WARNUNG

+ Die Benutzung dieses Gerätes ist für Kinder unter 14 Jahren nicht zulässig.
+ Kinder sollten nicht unbeaufsichtigt in die Nähe des Gerätes gelangen.
+ Personen mit Behinderungen müssen eine medizinische Genehmigung vorweisen und unter strenger Beobachtung stehen, wenn Sie jegliche Trainingsgeräte benutzen.
+ Das Gerät darf grundsätzlich nicht gleichzeitig von mehreren Personen genutzt werden.
+ Wenn Ihr Gerät über einen Safety Key verfügt, ist der Clip des Safety Keys vor Trainingsbeginn an Ihrer Kleidung anzubringen. Im Falle eines Sturzes kann somit der NOT-STOPP des Gerätes ausgelöst werden.
+ Halten Sie Hände, Füße und andere Körperteile, Haar, Kleidung, Schmuck und andere Gegenstände von den beweglichen Teilen fern, da sich diese in dem Gerät verfangen können.
+ Tragen Sie bei der Benutzung keine lose bzw. weite Kleidung, sondern geeignete Sportbekleidung. Achten Sie bei den Sportschuhen auf geeignete Sohlen, vorzugsweise sollten diese aus Gummi oder anderen rutschfesten Materialen sein. Ungeeignet sind Schuhe mit Absätzen, Ledersohlen, Stollen oder Spikes. Trainieren Sie niemals barfuß.

⚠ VORSICHT

+ Muss Ihr Gerät mit einem Netzkabel ans Stromnetz angeschlossen werden, stellen Sie sicher, dass das Kabel keine potentielle Stolpergefahr darstellt.
+ Achten Sie darauf, dass sich niemand während des Trainings im Bewegungsbereich des Gerätes befindet, um Sie und andere Personen nicht zu gefährden.

► ACHTUNG

+ Es dürfen keine Gegenstände jedweder Art in die Öffnungen des Gerätes gesteckt werden.

1.3 Aufstellort

⚠ **WARNUNG**

+ Stellen Sie das Gerät nicht in Hauptdurchgängen oder Fluchtwegen auf.

⚠ **VORSICHT**

+ Wählen Sie den Aufstellort so, dass Sie zu allen Seiten genügend Platz zum Trainieren haben.
+ Stellen Sie sicher, dass der Trainingsraum während des Trainings gut durchlüftet und keiner Zugluft ausgesetzt ist.
+ Wählen Sie den Aufstellort so, dass sowohl vor als auch neben dem Gerät ausreichend Freiraum/Sicherheitszone bestehen bleibt.
+ Die Aufstell- und Anbaufläche des Gerätes sollten eben, belastbar und fest sein.

► **ACHTUNG**

+ Das Gerät darf nur in einem Gebäude, in ausreichend temperierten und trockenen Räumen (Umgebungstemperaturen zwischen 10°C und 35°C), genutzt werden. Die Nutzung im Freien oder Räumen mit hoher Luftfeuchtigkeit (über 70%) wie Schwimmbädern ist nicht zulässig.
+ Um hochwertige Bodenbeläge (Parkett, Laminat, Kork, Teppiche) vor Druckstellen und Schweiß zu schützen und leichte Unebenheiten auszugleichen, benutzen Sie eine Bodenschutzmatte.

2.1 Allgemeine Hinweise

GEFAHR

+ Lassen Sie kein Werkzeug und/oder Verpackungsmaterial, wie Folien oder Kleinteile, herumliegen, da ansonsten für Kinder Erstickungsgefahr besteht. Halten Sie Kinder während der Montage vom Gerät fern.

WARNUNG

+ Beachten Sie die am Gerät angebrachten Hinweise, um Verletzungsgefahren zu reduzieren.

VORSICHT

+ Achten Sie darauf, dass Sie während des Aufbaus in jede Richtung genügend Bewegungsfreiraum haben.
+ Der Aufbau des Gerätes muss von min. zwei Erwachsenen durchgeführt werden. Nehmen Sie im Zweifelsfall die Hilfe einer dritten, technisch begabten Person in Anspruch.

ACHTUNG

+ Um Beschädigungen am Gerät und dem Boden zu vermeiden, nehmen Sie den Aufbau auf einer Unterlegmatte oder dem Verpackungskarton vor.

HINWEIS

+ Um den Aufbau so einfach wie möglich zu gestalten, können bereits einige zu verwendende Schrauben und Muttern vormontiert sein.
+ Führen Sie die Montage des Gerätes idealerweise an dem späteren Aufstellort durch.

2.2 Lieferumfang

Der Lieferumfang besteht aus den nachfolgend dargestellten Teilen. Prüfen Sie zu Beginn, ob alle zum Gerät gehörenden Teile und Werkzeuge im Lieferumfang enthalten sind und ob Schäden vorliegen. Bei Beanstandungen ist unmittelbar der Vertragspartner zu kontaktieren.

⚠ **VORSICHT**
Sollten Teile des Lieferumfangs fehlen oder beschädigt sein, darf der Aufbau nicht vorgenommen werden.

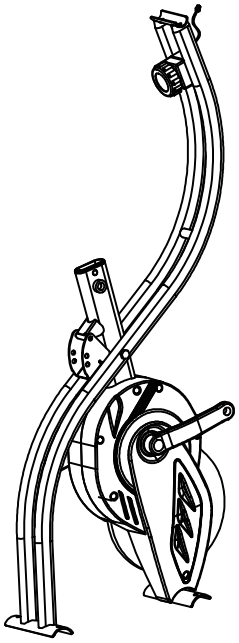

Hauptrahmen und hinterer Rahmen (1 & 2)

Konsole (23)

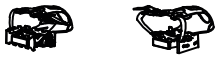

Pedale (10L & 10R)

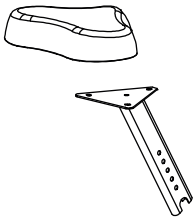

Sattelstützte und Sattel (3 & 19)

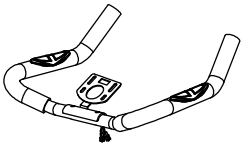

Handgriff (4)

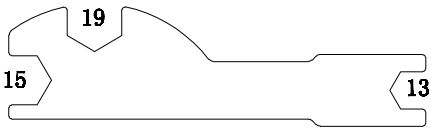

13–19 mm Schlüssel x2

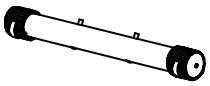

Hinterer Standfuß (6)

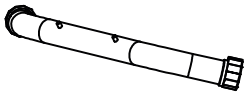

Vorderer Standfuß (5)

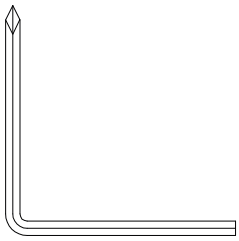

5 mm Inbusschlüssel mit Phillips-Schraubendreher

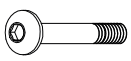

Inbusschraube (22) x2 (vormontiert)

Wellscheibe (7) x2 (vormontiert)

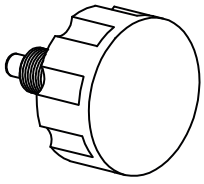

Stellknopf (11)

2.3 Aufbau

Sehen Sie sich vor dem Aufbau die Montageschritte genau an und führen Sie die Montage gemäß der angegebenen Reihenfolge durch.

ⓘ **HINWEIS**
Verschrauben Sie zunächst alle Teile lose und kontrollieren Sie deren richtige Passform. Ziehen Sie die Schrauben mit Hilfe des Werkzeuges erst fest, wenn Sie dazu aufgefordert werden.

Schritt 1: Auseinanderklappen

1. Entfernen Sie den Sicherheitsstift (12) aus dem hinteren Rahmen (2).
2. Stellen Sie das Gerät hin, indem Sie den hinteren (2) und vorderen Rahmen (1) auseinanderziehen
3. Passen Sie die oberen Stiftlöcher an beiden Rahmenteilen an, sodass sie in einer Linie sind. Lassen Sie die Rahmenteile miteinander einrasten, indem Sie den Sicherheitsstift (12) durch beide Löcher schieben.

ⓘ **HINWEIS**
Für das Training befinden sich zwei am Hauptrahmen zwei Winkeleinstellungen:

+ Mittlere Position: Kompakte Trainingsposition ähnlich eines Ergometers
+ Untere Position: Entspannte Trainingsposition

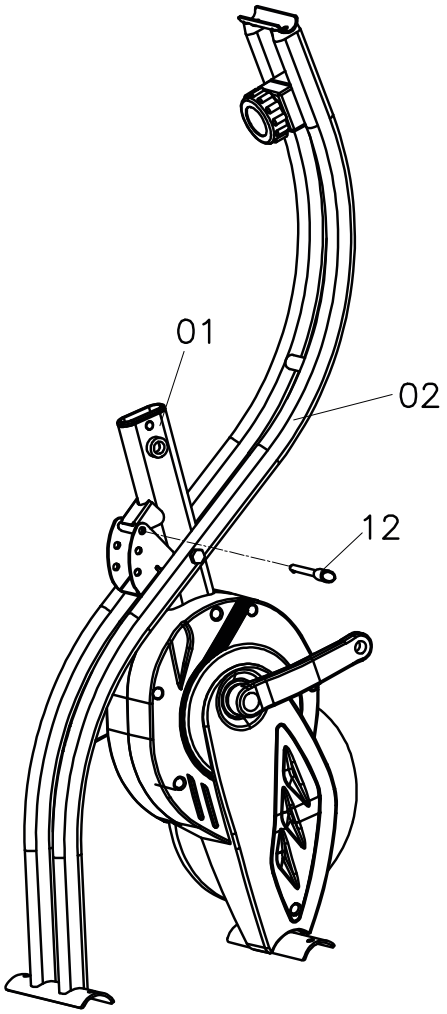

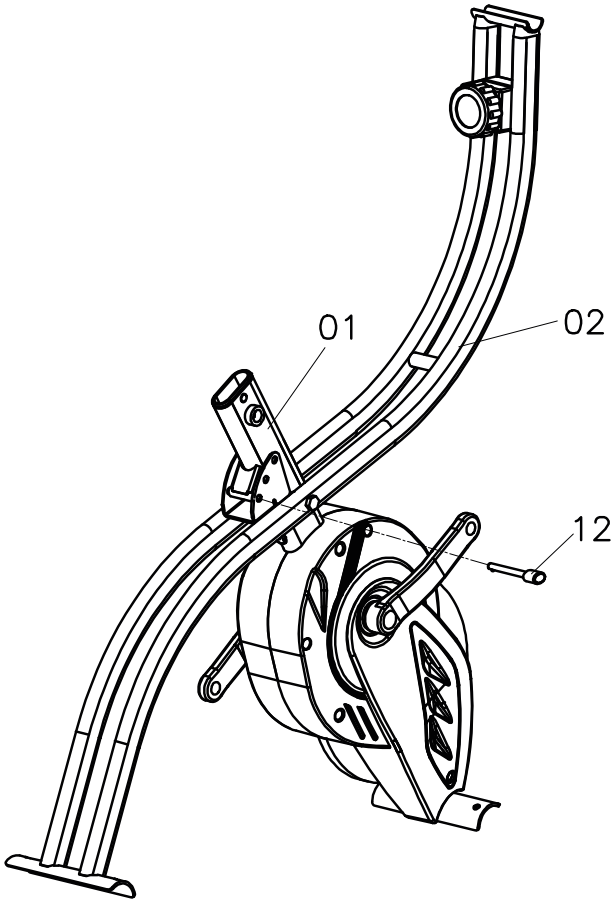

Schritt 2: Montage vorderer und hinterer Standfuß

1. Entfernen Sie die vier Hutmuttern (8) und die vier Wellscheiben (7) vom vorderen und hinteren Standfuß (5 & 6).
2. Befestigen Sie den hinteren Standfuß (6) mit den Transportrollen nach außen gerichtet am hinteren Rahmen (2) mit den vorher entfernten zwei Wellscheiben (7) und zwei Hutmuttern (8).
3. Befestigen Sie den vorderen Standfuß (5) am Hauptrahmen (1) mit den vorher entfernten zwei Wellscheiben (7) und zwei Hutmuttern (8).
4. Ziehen Sie die Muttern mit dem Werkzeug fest.

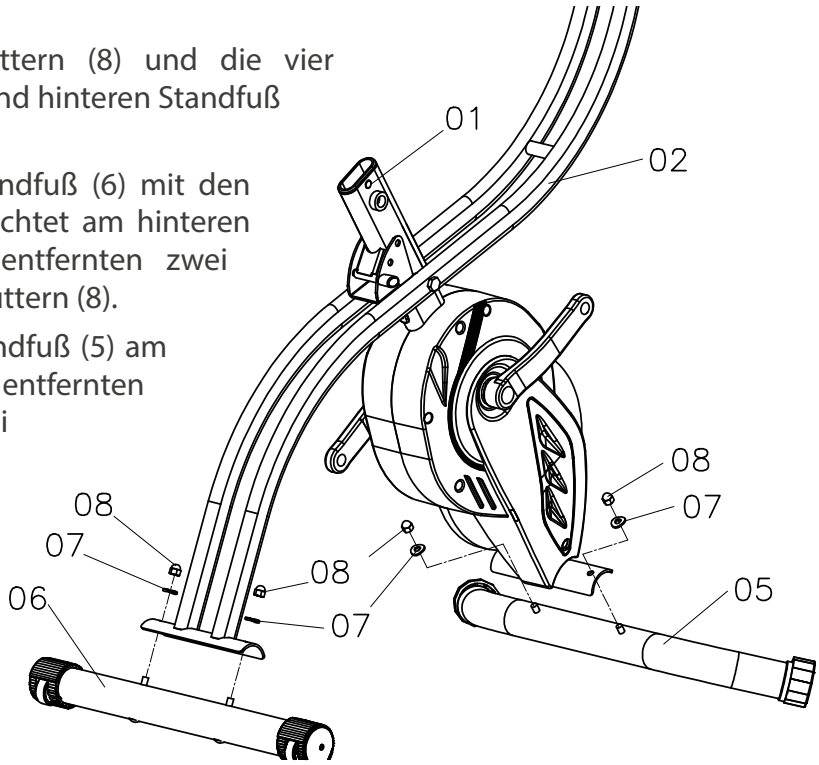

Schritt 3: Montage des Sattels

1. Entfernen Sie die drei Nylonmuttern (17) und die drei Unterlegscheiben (18) vom Sattel (19).
2. Befestigen Sie den Sattel (19) an der Sattelstützte (3) mit den vorher entfernten drei Unterlegscheiben (18) und drei Nylonmuttern (17) und ziehen Sie die Muttern mit dem Werkzeug fest.
3. Schieben Sie die Sattelstütze (3) in die Aufnahme am Hauptrahmen (1) und drehen Sie die Stellknopf (11) in die Bohröffnung an der Seite des Hauptrahmens (1). Stellen Sie sicher, dass der Sicherheitsstift an dem Stellknopf (11) eines der Löcher an der Sattelstütze (3) erreichen kann, bevor Sie ganz festziehen.

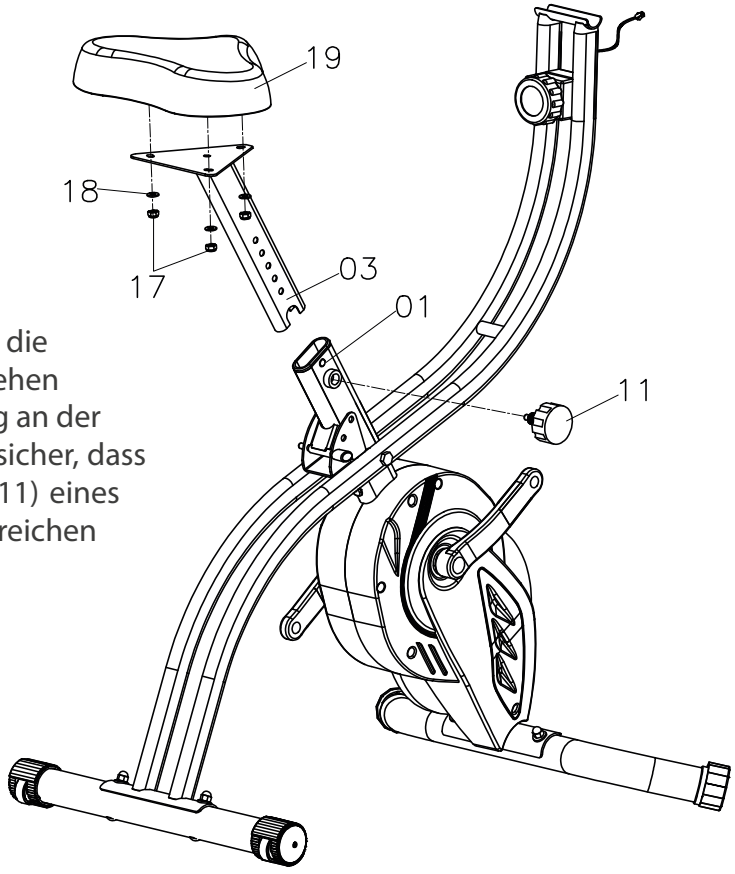

⚠ **VORSICHT**
Stellen Sie sicher, dass die Sattelstütze (3) durch den Stellknopf (11) fest gesichert ist, bevor Sie das Gerät verwenden.

Schritt 4: Montage der Pedale

HINWEIS
Die Pedale sind mit „R“ für Rechts und „L“ für Links markiert. Die Seiten des Gerätes sind durch die Sitzrichtung festgelegt.

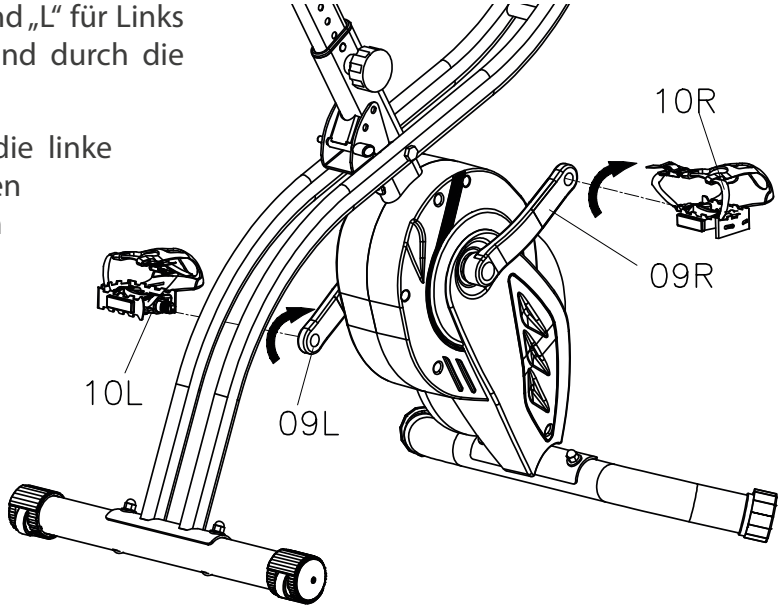

1. Linkes Pedal: Stellen Sie sich vor die linke Seite des Gerätes und schrauben Sie das linke Pedal (10L) gegen den Uhrzeigersinn an den linken Kurbelarm (9L).
2. Rechtes Pedal: Stellen Sie sich vor die rechte Seite des Gerätes und schrauben Sie das rechte Pedal (10R) mit dem Uhrzeigersinn an den rechten Kurbelarm (9R).
3. Sobald die Gewinde vollständig verbunden sind, ziehen Sie die Pedale mit dem Werkzeug nach.

VORSICHT
Verwenden Sie das Gerät nur, wenn die Pedale fest angezogen sind.

Schritt 5: Montage des Handgriffs und der Konsole

1. Entfernen Sie die zwei Wellscheiben (7) und zwei Inbusschrauben (22) vom Handgriff (4).
2. Befestigen Sie den Handgriff (4) am hinteren Rahmen (2) mit zwei Wellscheiben (7) und zwei Inbusschrauben (22).
3. Setzen Sie die mitgelieferten 1.5 V AAA-Batterien (2 Stk.) in das Batteriefach der Konsole (23) ein. Achten Sie dabei auf die richtige Polung.
4. Entfernen Sie die zwei Schrauben (20) von der Konsole (23) und stecken Sie das Sensorkabel der Konsole (23) durch die Öffnung an der Konsolenhalterung.
5. Verbinden Sie die beiden Sensorkabel und befestigen Sie die Konsole (23) an der Halterung mit den vorher entfernten zwei Schrauben (20).
6. Ziehen Sie alle Schrauben fest an.

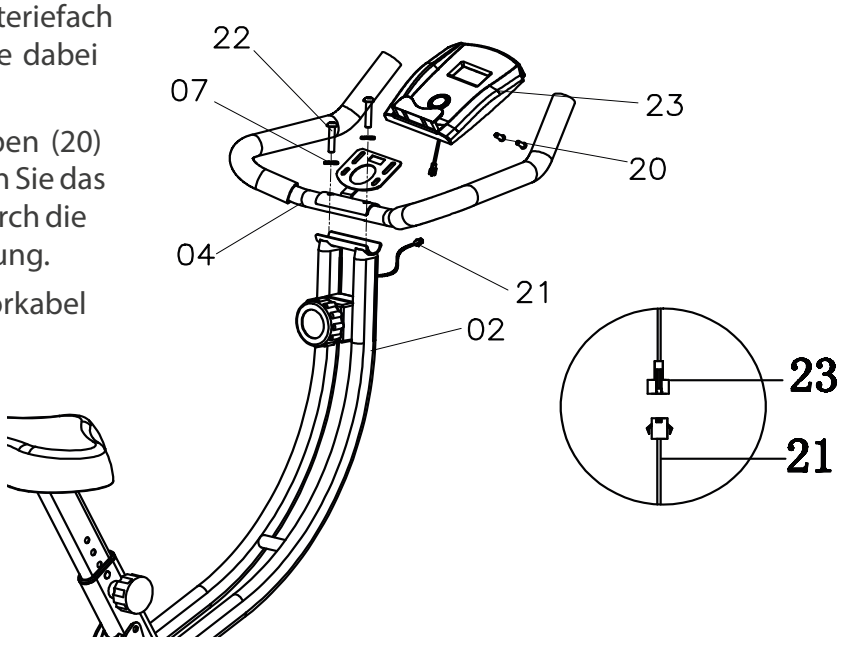

2.4 Geräteeinstellung

2.4.1 Einstellen der Sitzhöhe

1. Drehen Sie den Stellknopf (11) gegen den Uhrzeigersinn und ziehen Sie ihn leicht heraus, bis die Sattelstütze (3) hoch und runter geschoben werden kann.
2. Schieben Sie die Sattelstütze (3) in eine passende Position.
3. Um die Sattelstütze (3) in der ausgewählten Position wieder zu befestigen, drehen Sie den Stellknopf (11) im Uhrzeigersinn.

⚠ **VORSICHT**
Stellen Sie sicher, dass die Sattelstütze (3) durch die Stellschraube (11) fest gesichert ist, bevor Sie das Gerät verwenden.

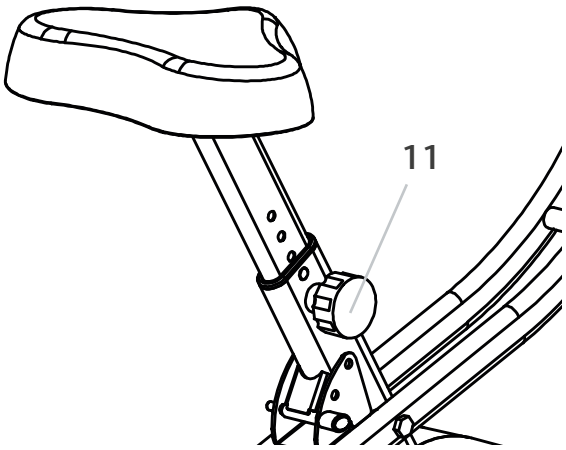

2.4.2 Einstellen des Widerstandes

1. Um den Widerstand zu erhöhen, drehen Sie den Drehknopf (A) im Uhrzeigersinn.
2. Um den Widerstand zu verringern, drehen Sie den Drehknopf (A) gegen den Uhrzeigersinn.

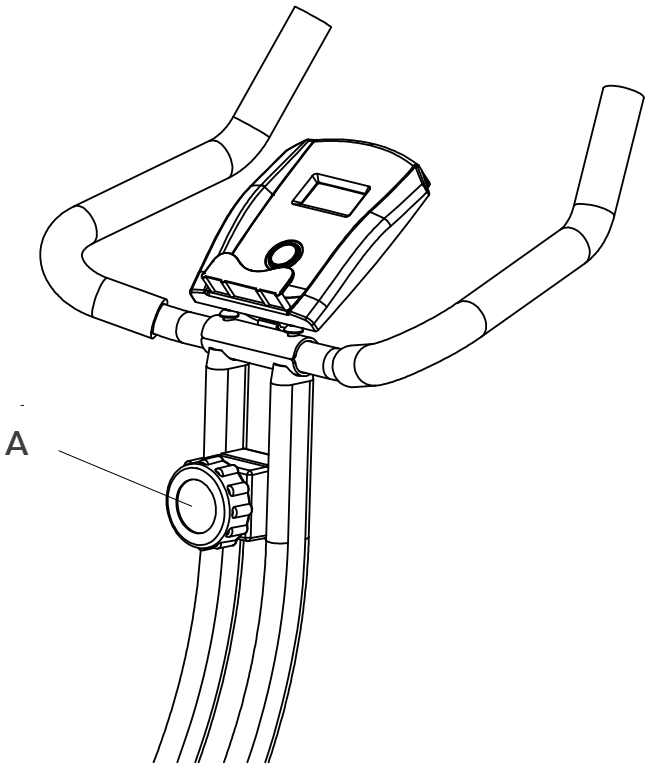

ⓘ **HINWEIS**
Machen Sie sich vor Trainingsbeginn mit allen Funktionen und Einstellmöglichkeiten des Gerätes vertraut. Lassen Sie sich die ordnungsgemäße Verwendung dieses Produktes von einem Fachmann erläutern.

3.1 Konsolenanzeige

Anzeige	Beschreibung
TIME	+ Anzeige der derzeitigen Trainingszeit + Anzeige der gesamten Trainingszeit
SPEED	+ Anzeige der derzeitigen Geschwindigkeit
DIST	+ Anzeige der aktuell zurückgelegten Strecke
ODO	+ Anzeige der gesamt zurückgelegten Strecke
CALORIE	+ Anzeige der verbrannten Kalorien

3.2 Tastenfunktion

Taste	Beschreibung
MODE	Drücken, um zwischen den Anzeigen auf dem Display zu wechseln.

3.3 Batteriefach

Die Konsole wird von zwei AAA 1,5V-Batterien betrieben. Falls die Konsole nicht richtig funktioniert, sind die Batterien möglicherweise leer. Befolgen Sie die Anweisungen zum Austauschen der Batterien.

1. Öffnen Sie den Batteriefachdeckel und entnehmen Sie die Batterien.
2. Legen Sie zwei neue AAA 1,5V-Batterien ein und schließen Sie wieder den Deckel.

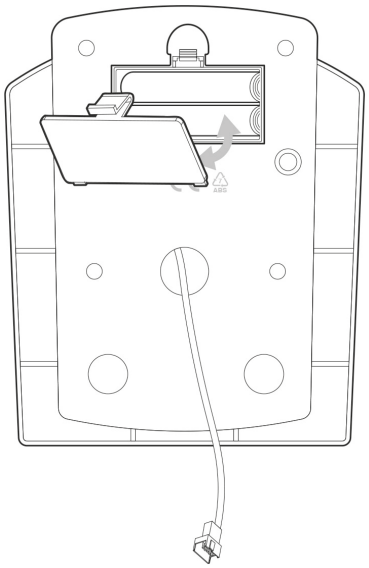

4.1 Allgemeine Hinweise

⚠ **WARNUNG**

+ Der Lagerort sollte so gewählt werden, dass ein Missbrauch durch Dritte oder Kinder ausgeschlossen werden kann.
+ Sollte Ihr Gerät über keine Transportrollen verfügen, ist das Gerät vor dem Transport zu demontieren.

► **ACHTUNG**

+ Stellen Sie sicher, dass das Gerät im ausgewählten Lagerort vor Nässe, Staub und Schmutz geschützt ist. Der Lagerort sollte trocken und gut belüftet sein und eine konstante Umgebungstemperatur zwischen 10°C und 35°C aufweisen.

ⓘ **HINWEIS**

+ Für die Lagerung ist die obere Winkeleinstellung am Hauptrahmen zu empfehlen.

4.2 Transportrollen

► **ACHTUNG**

Sollten Sie Ihr Gerät über besonders empfindlichen und weichen Bodenbelag, wie Parkett, Dielen oder Laminat transportieren wollen, legen Sie den Transportweg beispielsweise mit Karton oder Ähnlichem aus, um eventuelle Bodenschäden zu vermeiden.

1. Stellen Sie sich hinter das Gerät und heben Sie es an, bis das Gewicht auf die Transportrollen verlagert ist. Anschließend können Sie das Gerät leicht an eine neue Position schieben. Für weitere Transportstrecken sollte das Gerät abgebaut und sicher verpackt werden.
2. Wählen Sie den neuen Standort unter Beachtung der Anweisungen im Abschnitt 1.3 dieser Bedienungsanleitung.

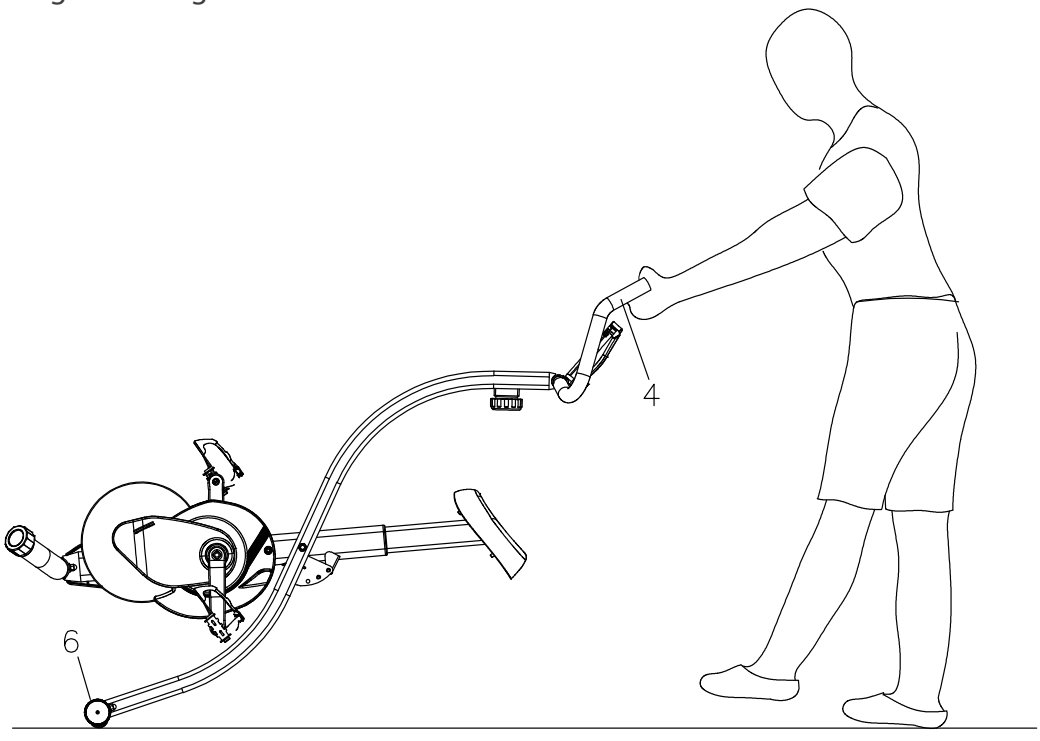

4.3 Klappmechanismus

HINWEIS

+ Das Gerät ist klappbar und somit platzsparend in der Lagerung. Dies erleichtert ebenso den Transport.
+ Für die Lagerung ist die obere Winkeleinstellung (Position 1) am Hauptrahmen zu empfehlen.

ACHTUNG

Vor dem Zusammen- und Auseinanderklappen sind alle Gegenstände, die ausgeschüttet oder umgestoßen werden können oder das Zusammen- und Auseinanderklappen des Gerätes verhindern, zu entfernen.

4.3.1 Zusammenklappen des Gerätes

WARNUNG

Versuchen Sie nicht das Gerät in Betrieb zu nehmen, wenn es geklappt ist.

VORSICHT

Lehnen Sie sich nicht an das Gerät im geklappten Zustand und legen Sie nichts darauf, wodurch das Gerät instabil wird und umfällt.

1. Entfernen Sie den Sicherheitsstift (12).
2. Klappen Sie den vorderen und hinteren Rahmen (1 & 2) zusammen bis die oberen Einstelllöcher in einer Flucht stehen.
3. Stecken Sie den Sicherheitsstift (12) in das unterste Einstellloch, um die beiden Rahmen (1 & 2) zu arretieren.

4.3.2 Auseinanderklappen des Gerätes

1. Entfernen Sie den Sicherheitsstift (12).
2. Klappen Sie den vorderen und hinteren Rahmen (1 & 2) auseinander.
3. Stecken Sie den Sicherheitsstift (12) in das unterste Einstellloch, um die beiden Rahmen (1 & 2) zu arretieren.

HINWEIS

Für das Training befinden sich zwei am Hauptrahmen zwei Winkeleinstellungen:

+ Mittlere Position: Kompakte Trainingsposition ähnlich eines Ergometers
+ Untere Position: Entspannte Trainingsposition

5.1 Allgemeine Hinweise

⚠ **WARNUNG**

+ Nehmen Sie keine unsachgemäßen Veränderungen am Gerät vor.

⚠ **VORSICHT**

+ Beschädigte oder abgenutzte Bauteile können Ihre Sicherheit und die Lebensdauer des Geräts beeinträchtigen. Tauschen Sie deshalb beschädigte oder verschlissene Bauteile sofort aus. Wenden Sie sich in einem solchen Fall an den Vertragspartner. Bis zur Instandsetzung darf das Gerät nicht weiter benutzt werden. Verwenden Sie im Bedarfsfall nur originale Ersatzteile.

► **ACHTUNG**

+ Neben den hier aufgeführten Anweisungen und Empfehlungen zur Wartung und Pflege können zusätzliche Service- und/oder Reparaturleistungen nötig sein; diese sind nur von autorisierten Service-Technikern durchzuführen.

5.2 Störungen und Fehlerdiagnose

Das Gerät durchläuft in der Produktion regelmäßig Qualitätskontrollen. Dennoch können Störungen oder Fehlfunktionen am Gerät auftreten. Häufig sind Einzelteile für diese Störungen verantwortlich, ein Austausch ist meist ausreichend. Die häufigsten Fehler und deren Behebung entnehmen Sie bitte aus folgender Übersicht. Sollte das Gerät dennoch nicht ordnungsgemäß funktionieren, wenden Sie sich an Ihren Vertragspartner.

Fehler	Ursache	Behebung
Knacken im Pedalbereich	Pedale lose	Pedale nachziehen
Gerät wackelt	Gerät steht nicht gerade	Standfüße ausrichten
Lenker/Sattel wackelt	lose Schrauben	Schrauben fest anziehen
Display zeigt nichts an/funktioniert nicht	Batterie leer oder Kabelverbindung lose	Batterien wechseln oder Kabelverbindungen prüfen

5.3 Wartungs- und Inspektionskalender

Um Beschädigungen durch Körperschweiß zu vermeiden, muss das Gerät nach jeder Trainingseinheit mit einem feuchten Handtuch (keine Lösungsmittel!) gereinigt werden.

Folgende Routinearbeiten sind in den angegebenen Zeitabständen durchzuführen:

Teil	Wöchentlich	Monatlich
Display Konsole	R	I
Kunststoffabdeckungen	R	I
Schrauben & Kabelverbindungen		I
Pedale auf Festigkeit prüfen		I
Legende: R = Reinigen; I = Inspizieren		

6 ENTSORGUNG

Dieses Gerät darf am Ende seiner Lebensdauer nicht über den normalen Haushaltsmüll entsorgt werden, sondern muss an einem Sammelpunkt für das Recycling von elektrischen und elektronischen Geräten abgegeben werden. Nähere Informationen erhalten Sie bei der zuständigen Entsorgungsstelle Ihrer Gemeindeverwaltung.

Die Werkstoffe sind gemäß ihrer Kennzeichnung wiederverwertbar. Mit der Wiederverwendung, der stofflichen Verwertung oder anderen Formen der Verwertung von Altgeräten leisten Sie einen wichtigen Beitrag zum Schutze der Umwelt.

7 ZUBEHÖR-EMPFEHLUNG

Um Ihr Trainingserlebnis noch angenehmer, effektiver und schöner zu gestalten, empfehlen wir Ihnen, Ihr Fitnessgerät um passendes Zubehör zu ergänzen. Das kann zum Beispiel eine **Bodenmatte** sein, die Ihr Fitnessgerät sicherer stehen lässt und auch den Boden vor herabfallendem Schweiß schützt, das können aber auch zusätzliche Handläufe bei einigen Laufbändern sein oder **Silikonspray**, um bewegliche Teile gut in Schuss zu halten.

Wenn Sie ein Fitnessgerät mit Pulstraining erworben haben und Sie herzfrequenzorientiert trainieren wollen, empfehlen wir Ihnen unbedingt die Nutzung eines kompatiblen Brustgurtes, da so eine optimale Übertragung der Herzfrequenz gegeben ist. Bei Kraftstationen wollen Sie eventuell zusätzliche **Zug-Griffe** oder **Gewichte** kaufen.

Unser Sortiment an Zubehör bietet höchste Qualität und macht das Training noch besser. Wenn Sie sich über kompatibles Zubehör informieren möchten, gehen Sie am besten in unserem Webshop auf die Detailseite des Produktes (am einfachsten geben Sie dafür die Artikelnummer im Suchfeld oben ein) und fahren auf dieser Seite dann zum empfohlenen Zubehör. Alternativ können Sie den zur Verfügung gestellten QR-Code nutzen. Sie können sich natürlich auch an unseren Kundenservice wenden: telefonisch, per E-Mail, in einer unserer Filialen oder über unsere Social-Media-Kanäle. Wir beraten Sie gerne!

Bodenmatte

Brustgurt

Kontaktgel

Silikonspray

Handtücher

8.1 Seriennummer und Modellbezeichnung

Um Ihnen den bestmöglichen Service bieten zu können, halten Sie bitte **Modellbezeichnung**, **Artikelnummer**, **Seriennummer**, **Explosionszeichnung** und **Teileliste** bereit. Die entsprechenden Kontaktmöglichkeiten finden Sie in Kapitel 10 dieser Bedienungsanleitung.

ⓘ **HINWEIS**
Die Seriennummer Ihres Geräts ist einmalig. Sie befindet sich auf einem Aufkleber. Die genaue Position dieses Aufklebers entnehmen Sie bitte der folgenden Abbildung.

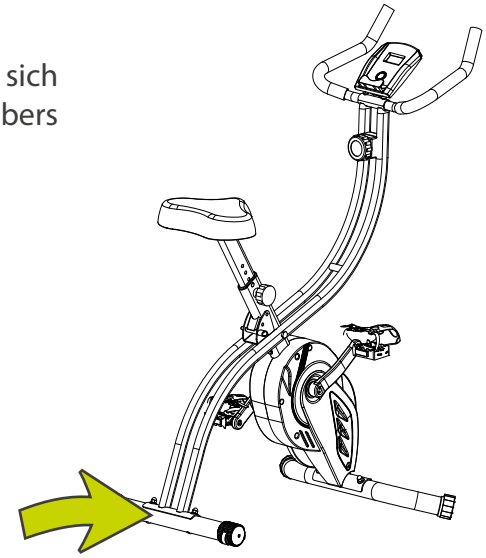

Tragen Sie die Seriennummer in das entsprechende Feld ein.

Seriennummer:

Marke / Kategorie:

Duke / Heimtrainer

Modellbezeichnung:

XB40

Artikelnummer:

DU-XB40

8.2 Teileliste

Nr.	Bezeichnung (ENG)	Anz.	Nr.	Bezeichnung (ENG)	Anz.
1	Main Frame	1	30	Plastic washer (φ17)	2
2	Rear Frame	1	31	Bearing	2
3	Seat Post	1	32	Spring	1
4	Handlebar	1	33	Tension cable	1
5	Front stabilizer	1	34	Wire plug	5
6	Rear stabilizer	1	35	Bushing	1
7	Curve washer (φ8)	6	36	Bearing	2
8	Domed nut (M8)	4	37	Flat washer (φ20.2)	1
9	Crank (L&R)	1set	38	Fly wheel	1
10	Pedal (L&R)	1set	39	Fly wheel axle	1
11	Adjustment knob	1	40	Spring washer (D6)	8
12	Lock pin	1	41	Bolt (M6*20)	5
13	Nut cover	2	42	Nut (M6)	1
14	Bolt (M10*105)	1	43	Bushing	1
15	Flat washer (φ10)	3	44	Plastic wheel	1
16	Nylon nut (M10)	2	45	Bolt (M10*45)	1
17	Nylon nut (M8)	4	46	Nylon nut	1
18	Flat washer (φ8)	3	47	Little belt wheel	1
19	Seat	1	48	Nylon nut (M6)	4
20	Screw (M5*10)	1	49	Belt wheel	1
21	Sensor wire	1	50	Belt wheel axle	1
22	Bolt	2	51	Bolt (M6*15)	4
23	Computer	1	52	Belt	1
24	Crank cover	2	53	Sensor holder	1
25	Nut (M10)	2	54	Magnet	1
26	Screw (ST4.2*20)	8	55	Bushing	2
27	Chain cover (L&R)	1set	56	Magnetic Brake	1
28	C type washer	1	57	Seat bushing	1
29	Wave washer (φ22)	1	58	Handrail Foam Grip	2

8.3 Explosionszeichnung

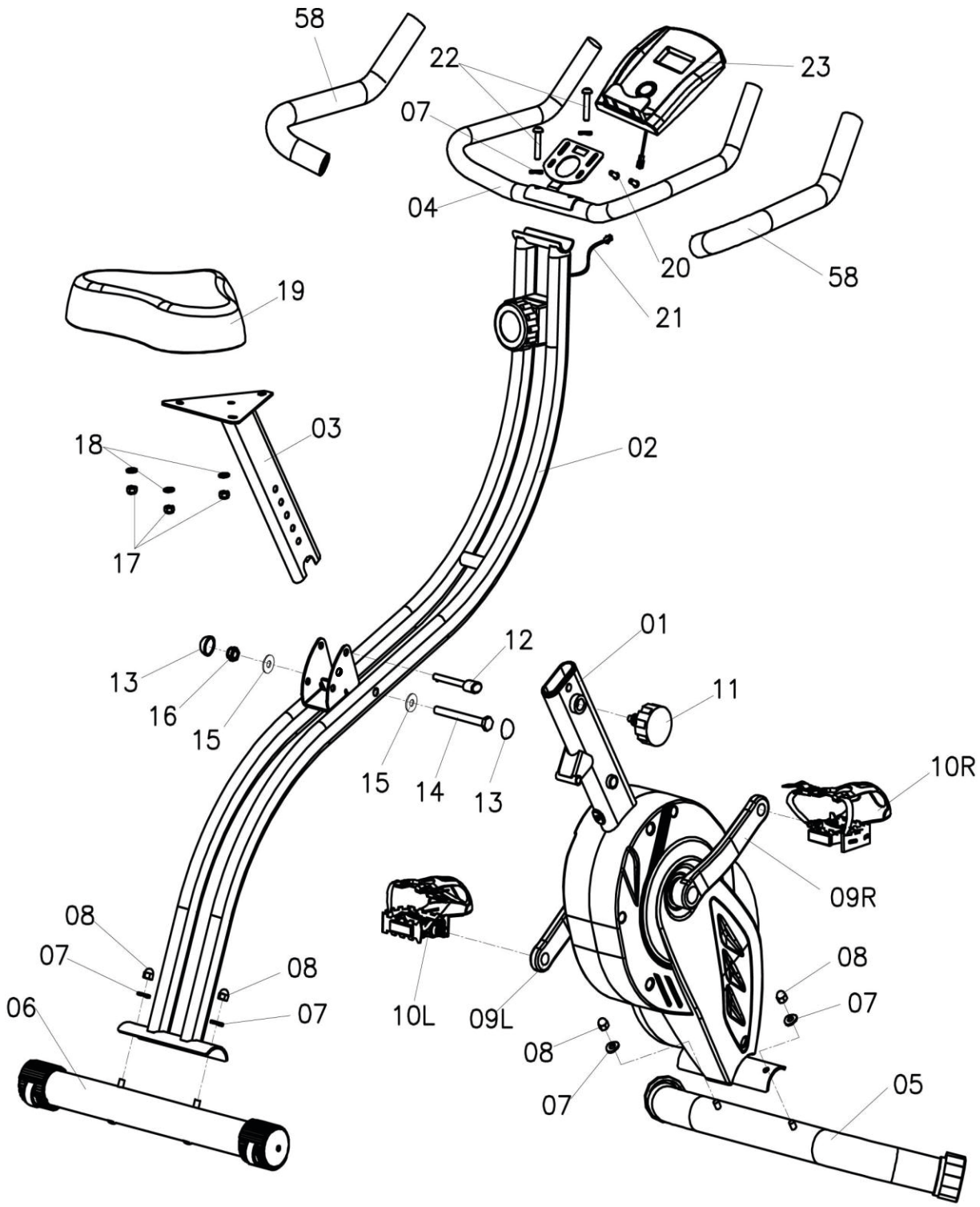

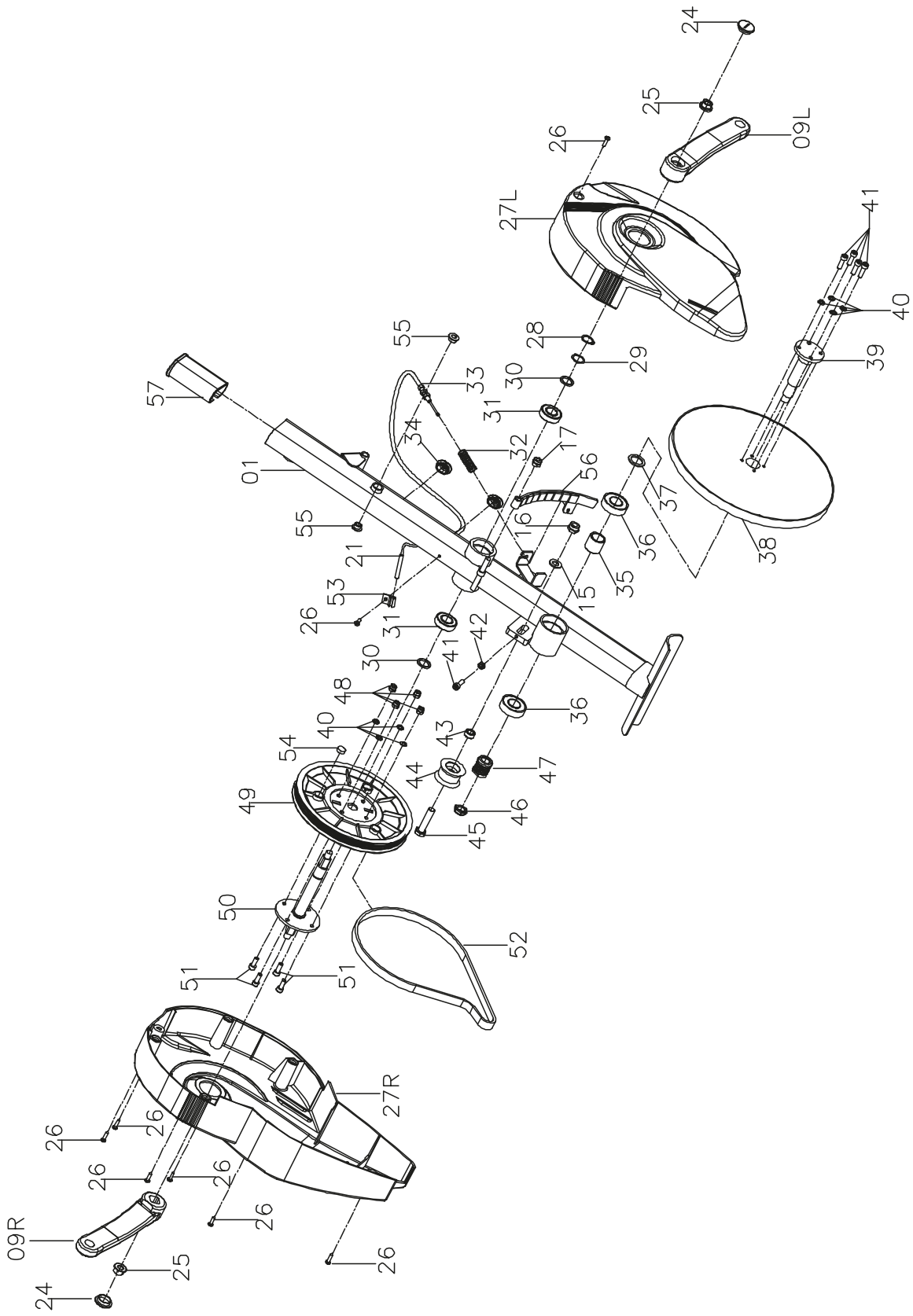
24
25
09L
26
27L
41
40
39
28
29
30
31
17
56
37
38
36
35
15
16
55
33
34
32
57
01
55
21
53
26
31
42
41
30
48
40
54
49
43
44
47
46
45
36
50
51
51
52
27R
26
26
26
26
26
26
09R
25
24

9 GARANTIE

Trainingsgeräte von Taurus® unterliegen einer strengen Qualitätskontrolle. Sollte ein bei uns gekauftes Fitnessgerät dennoch nicht einwandfrei funktionieren, bedauern wir dies sehr und bitten Sie, sich an unseren aufgeführten Kundendienst zu wenden. Gerne stehen wir Ihnen telefonisch über die Technik-Hotline zur Verfügung.

Fehlerbeschreibungen
Ihr Trainingsgerät wurde so entwickelt, dass es dauerhaft ein hochwertiges Training ermöglicht. Sollte dennoch ein Problem auftreten, lesen Sie bitte zuerst die Bedienungsanleitung.

Zur weiteren Problemlösung, wenden Sie sich bitte an Ihren Vertragspartner oder rufen Sie unsere kostenlose Service-Hotline an. Zur schnellstmöglichen Problemlösung beschreiben Sie den Fehler bitte so genau wie möglich.

Zusätzlich zur gesetzlichen Gewährleistung gewähren wir Ihnen eine Garantie auf alle bei uns gekauften Fitnessgeräte nach Maßgabe der nachfolgenden Bestimmungen.

Ihre gesetzlichen Rechte werden hierdurch nicht eingeschränkt.

Garantieinhaber
Garantieinhaber ist der Erstkäufer bzw. jede Person, die ein neu gekauftes Produkt von einem Erstkäufer als Geschenk erhalten hat.

Garantiezeiten

Ab Übergabe des Trainingsgerätes übernehmen wir die in unserem Webshop hinterlegten Garantiezeiten. Die für Ihr Trainingsgerät entsprechenden Garantiezeiten finden Sie auf jeweiligen Produktseite.

Instandsetzungskosten
Nach unserer Wahl erfolgt entweder eine Reparatur, ein Austausch von beschädigten Einzelteilen oder ein Komplett-Austausch. Ersatzteile, welche beim Geräteaufbau selbst anzubringen sind, sind vom Garantienehmer selbst zu tauschen und sind nicht Bestandteil der Instandsetzung. Nach Ablauf der Garantiezeit für Instandsetzungskosten gilt eine reine Teilegarantie, welche die Reparatur-, Einbau- und Versandkosten nicht beinhaltet.

Die Benutzungszeiten werden wie folgt deklariert:

+ Heimgebrauch: ausschließlich private Nutzung nur im Privathaushalt bis zu 3 Std. täglich
+ Semiprofessionelle Nutzung: bis zu 6 Std. täglich (z.B. Reha, Hotels, Vereine, Firmenfitness)
+ Professionelle Nutzung: mehr als 6 Std. täglich (z.B. Fitness-Studio)

Garantie-Service
Während der Garantiezeit werden Geräte, die aufgrund von Material- oder Fabrikationsfehlern Defekte aufweisen, nach unserer Wahl repariert oder ersetzt. Ausgetauschte Geräte oder Teile von Geräten gehen in unser Eigentum über. Die Garantieleistungen bewirken weder eine Verlängerung der Garantiezeit, noch setzen sie eine neue Garantie in Gang.

Garantiebedingungen
Zur Geltendmachung der Garantie sind folgende Schritte erforderlich:

Setzen Sie sich bitte per E-Mail oder Telefon mit dem Kundendienst in Verbindung. Falls das Produkt in der Garantie zwecks Reparatur eingeschickt werden muß, übernimmt der Verkäufer die Kosten. Nach Ablauf der Garantie trägt der Käufer die Transport- und Versicherungskosten. Wenn der Defekt im Rahmen unserer Garantieleistung liegt, erhalten Sie ein repariertes oder neues Gerät zurück.

Garantieansprüche sind ausgeschlossen bei Schäden durch:

+ missbräuchliche oder unsachgemäße Behandlung
+ Umwelteinflüsse (Feuchtigkeit, Hitze, Überspannung, Staub etc.)
+ Nichtbeachtung der für das Gerät geltenden Sicherheitsvorkehrungen
+ Nichtbeachtung der Bedienungsanleitung
+ Gewaltanwendung (z. B. Schlag, Stoß, Fall)
+ Eingriffe, die nicht von der von uns autorisierten Serviceadresse vorgenommen wurden
+ eigenmächtige Reparaturversuche

Kaufbeleg und Seriennummer
Bitte achten Sie darauf, die entsprechende Rechnung im Garantiefall vorlegen zu können. Damit wir Ihre Modellversion eindeutig identifizieren können sowie für unsere Qualitätskontrolle benötigen wir in jedem Service-Fall die Angabe der Geräte-Seriennummer. Bitte halten Sie die Seriennummer sowie Kundennummer möglichst schon bei Anruf unserer Service-Hotline bereit. Dies erleichtert eine zügige Bearbeitung.

Falls Sie Probleme haben, die Seriennummer an Ihrem Trainingsgerät zu finden, stehen Ihnen unsere Service-Mitarbeiter mit weiteren Auskünften bereit.

Service außerhalb der Garantie
Auch in Fällen eines Mangels an Ihrem Trainingsgerät nach Ablauf der Garantie oder in Fällen, welche nicht in der Gewährleistung eingeschlossen sind, wie z.B. normale Abnutzung stehen wir Ihnen gerne für ein individuelles Angebot zur Verfügung. Wenden Sie sich bitte an unseren Kundendienst, um eine schnelle und kostengünstige Problemlösung zu finden. In diesem Fall gehen die Versandkosten zu Ihren Lasten.

Kommunikation
Viele Probleme können bereits durch ein Gespräch mit uns als Ihrem Fachhändler gelöst werden. Wir wissen, wie wichtig Ihnen als Nutzer des Trainingsgerätes die schnelle und unkomplizierte Problembehebung ist, damit Sie ohne große Unterbrechungen mit Freude trainieren können. Darum sind auch wir an einer schnellen und unbürokratischen Lösung Ihrer Anfrage interessiert. Halten Sie daher bitte Ihre Kundennummer sowie die Seriennummer des defekten Gerätes bereit.

10 KONTAKT

DE

TECHNIK

+49 4621 4210-900
+49 4621 4210-698
technik@sport-tiedje.de
Mo - Fr 08:00 - 18:00
Sa 09:00 - 18:00

SERVICE

0800 20 20 277
(kostenlos)
info@sport-tiedje.de
Mo - Fr 08:00 - 21:00
Sa 09:00 - 21:00
So 10:00 - 18:00

DK

TECHNIK & SERVICE

80 90 16 50
+49 4621 4210-945
info@fitshop.dk
Mo - Fr 08:00 - 18:00
Sa 09:00 - 18:00

FR

TECHNIK & SERVICE

+33 (0) 172 770033
+49 4621 4210-933
service-france@fitshop.fr
Mo - Fr 08:00 - 18:00
Sa 09:00 - 18:00

PL

TECHNIK & SERVICE

22 307 43 21
+49 4621 42 10-948
info@fitshop.pl
Mo - Fr 08:00 - 18:00
Sa 09:00 - 18:00

BE

TECHNIK & SERVICE

02 732 46 77
+49 4621 42 10-932
info@fitshop.be
Mo - Fr 08:00 - 18:00
Sa 09:00 - 18:00

UK

TECHNIK

+44 141 876 3986
support@powerhousefitness.co.uk

SERVICE

+44 141 876 3972
Mo - Fr 9am - 5pm

NL

TECHNIK & SERVICE

+31 172 619961
info@fitshop.nl
Ma - Do 09:00 - 17:00
Vr 09:00 - 21:00
Za 10:00 - 17:00

INT

TECHNIK & SERVICE

+49 4621 4210-944
service-int@sport-tiedje.de
Mo - Fr 8am - 6pm
Sat 9am - 6pm

AT

TECHNIK & SERVICE

0800 20 20 277
(kostenlos)
+49 4621 42 10-0
info@sport-tiedje.at
Mo - Fr 08:00 - 18:00
Sa 09:00 - 18:00

CH

TECHNIK & SERVICE

0800 202 027
+49 4621 42 10-0
info@sport-tiedje.ch
Mo - Fr 08:00 - 18:00
Sa 09:00 - 18:00

Auf dieser Webseite finden Sie eine detaillierte Übersicht inkl. Anschrift und Öffnungszeiten für alle Filialen der Sport-Tiedje Group im In- sowie im Ausland:

www.sport-tiedje.de/filialen

WIR LEBEN FITNESS

WEBSHOP UND SOCIAL MEDIA

Sport-Tiedje ist mit über 70 Filialen Europas größter Fachmarkt für Heimfitnessgeräte und weltweit einer der renommiertesten Online-Versandhändler für Fitness-Equipment. Privatkunden bestellen über die 25 Webshops der jeweiligen Landessprache oder lassen sich ihre Wunschgeräte vor Ort zusammenstellen. Darüber hinaus beliefert das Unternehmen Fitnessstudios, Hotels, Sportvereine, Firmen und Physio-Praxen mit professionellen Geräten für Ausdauer- und Krafttraining.

Sport-Tiedje bietet eine breite Palette an Fitnessgeräten namhafter Hersteller, hochwertige Eigenentwicklungen und umfangreiche Serviceleistungen, z. B. einen Aufbauservice und eine sportwissenschaftliche Beratung vor und nach dem Kauf. Dafür beschäftigt das Unternehmen zahlreiche Sportwissenschaftler, Fitnesstrainer und Leistungssportler.

Besuchen Sie uns doch auch auf unseren Social Media Kanälen oder unserem Blog!

www.sport-tiedje.de
www.sport-tiedje.de/blog

www.facebook.com/SportTiedje

www.instagram.com/sporttiedje

www.youtube.com/user/sporttiedje

TAURUS

cardiostrong

BODYCRAFT

cardiojump

DUKEFITNESS

DARWIN

Notizen

DUKEFITNESS

HEIMTRAINER XB40