cardiostrong®

Monterings- og brugsvejledning

max. 150 kg

~ 60 Min.

84 kg
L 173 | B 65 | H 183

CSTFX70.01.05

Vare-nr. CST-FX70

Crosstrainer FX70

Indholdsfortegnelse

1	GENERELLE INFORMATIONER	7
1.1	Tekniske data	7
1.2	Personlig sikkerhed	8
1.3	Elektrisk sikkerhed	9
1.4	Opstillingssted	10
2	MONTERING	11
2.1	Generelle anvisninger	11
2.2	Pakkens indhold	12
2.3	Montering	13
3	BRUGSVEJLEDNING	21
3.1	Konsolvisning	21
3.2	Tastfunktioner	23
3.3	Tænding og indstilling af udstyret	24
3.4	Energisparemodus	24
3.5	Programmer	25
3.5.1	Quick-Start program	25
3.5.2	Målprogram (M)	26
3.5.3	Forudindstillede profilprogrammer	27
3.5.4	Pulsstyret program (♥)	28
3.5.5	Wattstyret program (W)	29
3.5.6	Brugerdefinerede programmer (U)	30
3.6	Fitnesstest (R)	31
3.7	Fedtprocentmåling (F)	32
4	OPBEVARING OG TRANSPORT	33
4.1	Generelle anvisninger	33
4.2	Transporthjul	33
5	FEJLAFHJÆLPNING, PLEJE OG VEDLIGEHOLDELSE	34
5.1	Generelle anvisninger	34
5.2	Fejl og fejldiagnose	34
5.3	Fejlkoder og fejlsøgning	35
5.4	Kalender for vedligeholdelse og inspektion	36

6 BORTSKAFFELSE 36

7 ANBEFALING AF TILBEHØR 37

8 RESERVEDELSBESTILLING 38

8.1 Serienummer og modelbetegnelse 38
8.2 Reservedelsliste 39
8.3 Eksplosionstegning 44

9 GARANTI 45

10 KONTAKT 47

Kære kunde

Mange tak for, at du valgte en kvalitets-træningsmaskine af mærket cardiostrong. cardiostrong tilbyder sports- og fitnessudstyr til avanceret hjemmetræning og udstyr til fitnesscentre og erhvervskunder. Ved træningsudstyr fra cardiostrong er der lagt vægt på lige netop det, som det drejer sig om ved sport – maksimal performance! Derfor udvikles dette udstyr i tæt samarbejde med idrætsudøvere og idrætsforskere. For idrætsudøvere ved bedst, hvad der kendetegner perfekt træningsudstyr.

Du kan læse mere på www.fitshop.dk.

Tilsigtet anvendelse

Udstyret må kun anvendes til det tilsigtede.

Udstyret er kun beregnet til hjemmebrug. Udstyret er ikke beregnet til semiprofessionel (f.eks. hospitaler, foreninger, hoteller, skoler osv.) og erhvervsmæssig/professionel brug (f.eks. fitnesscentre).

KOLOFON

Sport-Tiedje GmbH
Europas nr. 1 inden for hjemmefitness

International Headquarters
Flensburger Straße 55
24837 Slesvig
Tyskland

Direktører:
Christian Grau
Sebastian Campmann
Dr. Bernhard Schenkel

Handelsregister HRB 1000 SL
Byretten i Flensborg
Moms-nr.: DE813211547

ANSVARSFRASKRIVELSE

©2011 cardiostrong er et registreret varemærke tilhørende firmaet Sport-Tiedje GmbH. Alle rettigheder forbeholdes. Enhver brug af dette varemærke uden udtrykkelig skriftlig tilladelse fra Sport-Tiedje er forbudt.

Produkt og brugsanvisning kan blive genstand for ændringer. De tekniske specifikationer kan ændres uden forudgående varsel.

OM DENNE VEJLEDNING

Læs venligst hele vejledningen grundigt før montering og før brug første gang. Vejledningen hjælper dig med hurtig opstilling og forklarer sikker håndtering. Sørg for, at alle personer, der træner med udstyret (især børn og personer med fysiske, sensoriske, mentale eller motoriske handicap) altid oplyses om denne vejledning og dens indhold. I tvivlstilfælde skal ansvarlige personer føre opsyn med brugen af udstyret.

Udstyret er rent sikkerhedsteknisk konstrueret iht. den nyeste viden. Eventuelle farekilder, der kan forårsage tilskadekomst, er udelukket så godt som muligt. Kontrollér, at opstillingsanvisningen er blevet fulgt korrekt, og at alle udstyrets dele sidder godt fast. Ved behov skal vejledningen gennemgås igen, så eventuelle fejl kan afhjælpes.

Følg de oplyste sikkerheds- og serviceanvisninger nøje. Enhver brug, der afviger fra dette, kan medføre sundhedsskader, ulykker eller beskadigelser, som producenten og forhandleren ikke påtager sig noget ansvar for.

Følgende sikkerhedsanvisninger kan forekomme i denne brugsanvisning:

► **OBS**
Denne oplysning står foran eventuelle skadelige situationer, der ved tilsidesættelse kan medføre materielle skader.

⚠ **FORSIGTIG**
Denne oplysning står foran eventuelle skadelige situationer, der ved tilsidesættelse kan medføre let/mindre alvorlig tilskadekomst!

⚠ **ADVARSEL**
Denne oplysning står foran eventuelle skadelige situationer, der ved tilsidesættelse kan medføre meget alvorlig tilskadekomst eller dødsfald!

⚠ **FARE**
Denne oplysning står foran eventuelle skadelige situationer, der ved tilsidesættelse medfører meget alvorlig tilskadekomst eller dødsfald!

ⓘ **BEMÆRK**
Denne oplysning står foran anden nyttig information.

Gem denne vejledning med henblik på information, vedligeholdelse eller reservedelsbestilling!

1.1 Tekniske data

LCD - display med

+ Hastighed i km/t
+ Træningstid i min
+ Træningsdistance i km
+ Kadence (Omdrejninger per minut)
+ Kalorieforbrug i kcal
+ Puls (ved anvendelse af håndpulssensorerne eller et pulsbælte)
+ Watt
+ Modstandstrin

Modstandssystem:	elektronisk magnetbremsesystem
Modstandstrin:	32
Watt:	10~350 Watt
Brugerhukommelser:	4
Træningsprogrammer i alt:	19
Manuelle programmer:	1
Forudindstillede programmer:	12
Wattstyrede programmer:	1
Pulsstyrede programmer:	4
Brugerdefinerede programmer:	1
Fitnesstest:	1
Svinghjul:	9 kg
Omsætningsforhold:	1:10
Skridtlængde:	51 cm
Skridthøjde:	19 cm
Skridtbredde:	9 cm

Vægt og mål:

Varens vægt (brutto, inkl. emballage):	97 kg
Varens vægt (netto, uden emballage):	84 kg
Emballagens mål (L x B x H):	ca. 129 cm x 49 cm x 74 cm
Opstillet mål (L x B x H):	ca. 173 cm x 65 cm x 183 cm
Maksimal brugervægt:	150 kg

1.2 Personlig sikkerhed

⚠ **FARE**

+ Inden du begynder at bruge udstyret, bør din egen læge vurdere, om træningen set ud fra et helbredsmæssigt syn passer til dig. Dette gælder især personer, der har arvelige anlæg for forhøjet blodtryk eller hjertelidelser, er over 45 år, ryger, har for højt kolesteroltal, er overvægtige og/eller inden for det seneste år ikke har dyrket motion regelmæssigt. Hvis du er i medicinsk behandling, som påvirker din puls, skal du aftale rådføre dig med din læge.
+ Vær opmærksom på, at overdreven træning kan udsætte dit helbred for alvorlig fare. Vær også opmærksom på, at systemer til overvågning af pulsen kan være unøjagtige. Så snart du mærker tegn på svaghed, kvalme, svimmelhed, smerter, åndenød eller andre unormale symptomer, skal du straks afbryde træningen og i nødstilfælde kontakte egen læge.

⚠ **ADVARSEL**

+ Dette redskab er ikke tilladt for børn under 14 år.
+ Børn må ikke komme i nærheden af redskabet uden opsyn.
+ Personer med handikap skal kunne påvise en medicinsk tilladelse og bør være under opsyn, når der trænes på samtlige træningsredskaber.
+ Bemærk, at redskabet ikke råder over et friløb. Derfor kan bevægelige dele ikke umiddelbart stoppes.
+ Bemærk, at den individuelle menneskelige ydelse, der påkræves for at kunne udføre øvelsen, kan afvige fra den viste mekaniske ydelse.
+ Vær opmærksom på, at en af trædefladerne skal være i den laveste position ved på- og afstigning.
+ Redskabet må principielt ikke bruges af flere personer samtidigt.
+ Hænder, fødder og andre kropsdele samt hår, tøj, smykker og andre genstande må ikke komme i kontakt med bevægelige dele på redskabet, da de kan komme i klemme.
+ Du bør bære egnet sportsbeklædning, og ikke løst tøj, når du træner. Træningsskoene skal have egnede skosåler fremstillet af gummi eller andet skridsikkert materiale. Sko med hæl, lædersål, knopper eller spikes er uegnede. Træn aldrig barfodet.

⚠ **FORSIGTIG**

+ Hvis dit udstyr skal sluttes til lysnettet med et strømkabel, skal du sikre dig, at kablet ikke udgør en potentiel fare for at personer kommer til at snuble over det.
+ Sørg for, at ingen personer opholder sig i udstyrets bevægelsesområde under træningen, så du selv og andre personer ikke kommer i fare.
+ Der må ikke stikkes genstande af nogen art ind i udstyrets åbninger.

1.3 Elektrisk sikkerhed

⚠ **FARE**

+ For at reducere faren for elektrisk stød, skal du efter træning, før opstilling eller nedtagning af udstyret samt før vedligeholdelse/rengøring trække stikket til udstyret ud af stikkontakten. Træk ikke i selve kablet.

⚠ **ADVARSEL**

+ Lad ikke udstyret være uden opsyn, når strømstikket sidder i stikkontakten i væggen. Når du ikke er til stede skal strømkablet fjernes, så tredjemand eller børn forhindres i at bruge udstyret usagkyndigt.
+ Hvis strømkablet eller strømstikket er beskadiget eller defekt, skal du kontakte din forhandler. Indtil reparationen må udstyret ikke anvendes.

► **OBS**

+ Udstyret kræver strømtilslutning på 220-230 V med 50 Hz netspænding.
+ Udstyret må kun tilsluttet direkte i en stikkontakt med jord med det medfølgende strømkabel. Forlængerledninger skal opfylde kravene i stærkstrømsbekendtgørelsen. Rul altid strømkablet helt ud.
+ Stikkontakten skal være sikret med en sikring med en min.-værdi på "16 A, træg".
+ Foretag hverken ændringer på strømkablet eller på strømstikket.
+ Strømkablet skal holdes på afstand af vand, varme, olie og skarpe kanter. Lad ikke strømkablet løbe under udstyret eller under tæppet, og stil heller ikke genstande oven på det.

1.4 Opstillingssted

⚠ **ADVARSEL**

+ Anbring ikke udstyret i hovedgennemgange eller på flugtveje.

⚠ **FORSIGTIG**

+ Vi anbefaler at opstille redskabet et sted, hvor du har tilstrækkelig plads til alle sider for at kunne udføre træningen sikkert.
+ Kontrollér, at der er god ventilation i motionsrummet under træningen og at der ikke er træk.
+ Vælg et opstillingssted, hvor der både foran og ved siden af udstyret altid vil være tilstrækkeligt med frirum/en sikkerhedszone.
+ Udstyrets opstillings- og påbygningsareal skal være plant, belastbart og fast.

► **OBS**

+ Udstyret må kun anvendes indendørs i tilstrækkeligt tempererede og tørre rum (omgivelsestemperatur mellem 10°C og 35°C). Brug i det fri eller i rum med høj luftfugtighed (over 70 %), som f.eks. svømmehaller, er ikke tilladt.
+ For at beskytte eksklusive gulvbelægninger (parket, laminat, kork, tæppe) mod trykmærker og sved og for udligne lette ujævnheder i gulvet kan du anvende en gulvbeskyttelsesmåtte.

2.1 Generelle anvisninger

⚠ **FARE**

+ Sørg for ikke at lade værktøj og emballage som f.eks. folie eller smådele ligge rundt omkring, da børn ellers risikerer at blive kvalt. Sørg for at holde børn på afstand under monteringen af udstyret.

⚠ **ADVARSEL**

+ Vær opmærksom på advarslerne anbragt på udstyret, så du reducerer risikoen for tilskadekomst.

⚠ **FORSIGTIG**

+ Sørg for at have tilstrækkelig bevægelsesfrihed i alle retninger under opstillingen.
+ Opstillingen af udstyret skal som minimum udføres af to voksne. Ved tvivl skal du få en tredje person med teknisk viden til at hjælpe dig.

► **OBS**

+ For at undgå skader på udstyret og på gulvet skal du foretage opstillingen på en underlægningsmåtte eller på pappet fra emballagen.

ⓘ **BEMÆRK**

+ For at gøre opstillingen så nem som mulig, kan der allerede være monteret et par skruer og møtrikker på forhånd.
+ Opstil så vidt muligt udstyret dér, hvor det senere skal bruges.

2.2 Pakkens indhold

Pakken indeholder delene vist i det følgende. Start venligst med at kontrollere, om alle dele og alt værktøj, der hører til udstyret, fulgte med ved levering, og om der foreligger skader. Ved reklamation skal forhandleren kontaktes direkte.

⚠ **FORSIGTIG**

Hvis dele af pakkens indhold mangler eller er beskadiget, må der ikke foretages opstilling.

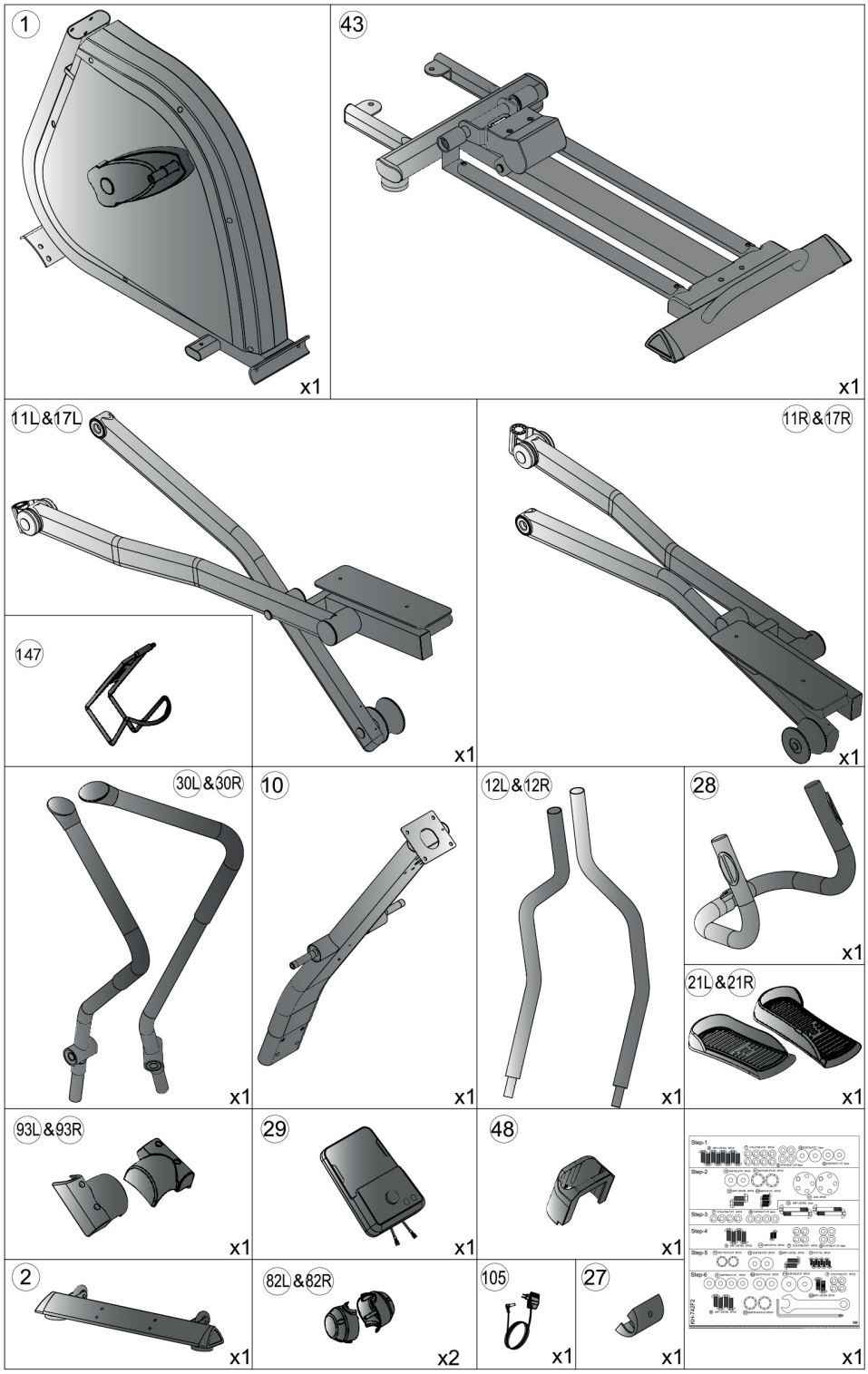

2.3 Montering

Læs de enkelte monteringstrin nøje igennem, inden du begynder med monteringen, og udfør denne i overensstemmelse med den viste rækkefølge.

ⓘ **BEMÆRK**
Skru først delene løst sammen og kontrollér, at de sidder korrekt. Spænd først skruerne fast med værktøjet, når du bliver opfordret til det.

Trin 1: Montering af den forreste og bagerste fod

1. Montér den forreste fod (2) på hovedrammen (1) med i alt fire skruer (9), fire fjederskiver (7) og fire spændeskiver (8) (ill. 1-1).
2. Tag styroporet ud af emballagen og læg det under hovedrammen (1) (ill. 1-2).
3. Montér den bagerste fodkonstruktion (43) på hovedrammen (1) med to skruer (9), to fjederskiver (7) og to spændeskiver (18) (ill. 1-3).
4. Montér den bagerste fodkonstruktion (43) på hovedrammen (1) med to skruer (9), to fjederskiver (7) og to bølgeskiver (6) (ill. 1-3).
5. Fjern og bortskaf styroporet. (ill. 1-4).

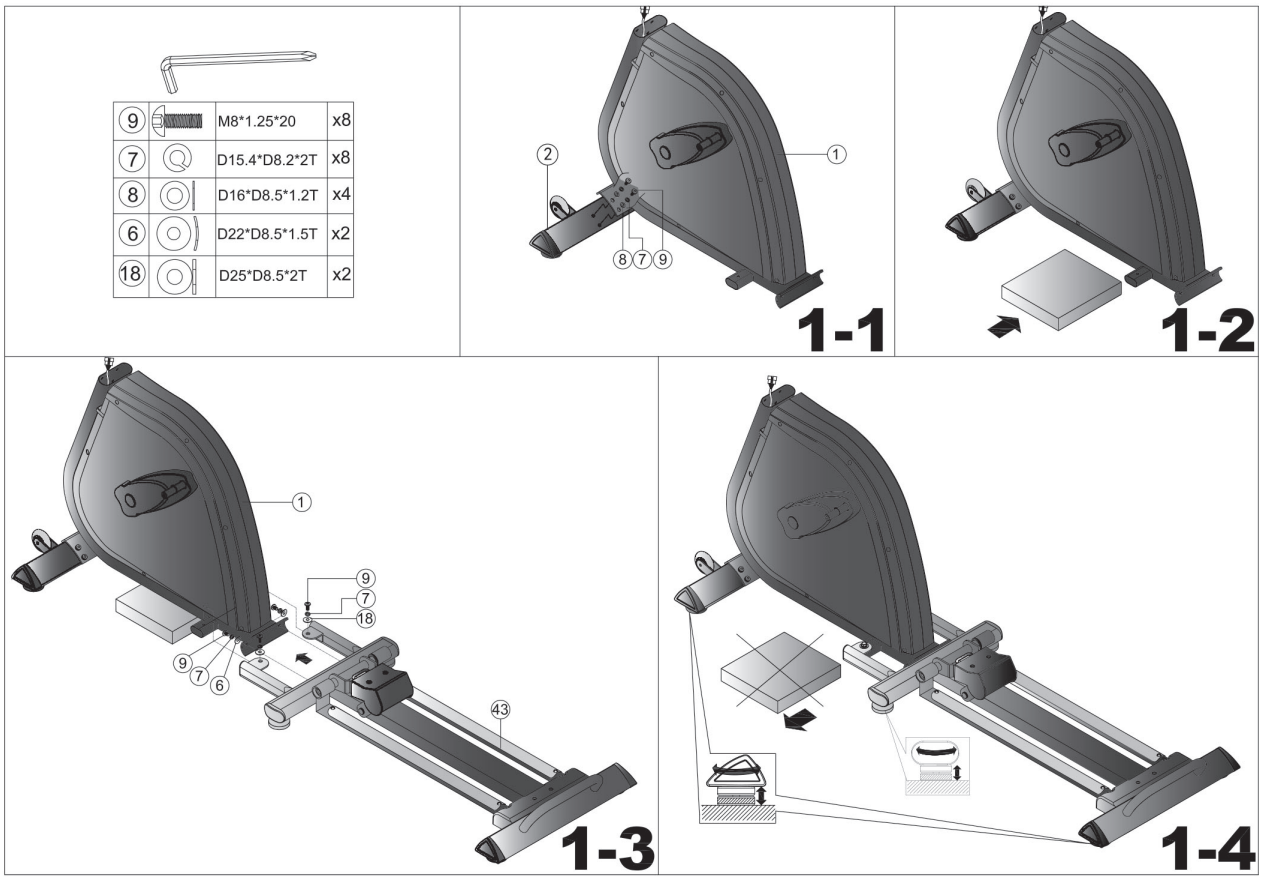

Trin 2: Montering af støtterørene, pedalerne og hjulcoverne

1. Montér støtterørene (11L & 11R) på kranken (32) med hver især en skrue (20), en spændeskive (18), en buffer (65) og et akselcover (31).
2. Montér pedalerne (21L & 21R) på de tilsvarende pedalstøttrerør (17L & 17R) med hver især to justeringsskruer (23) og to spændeskiver (22).
3. Montér hjulcoverne (93L & 93R) på det tilsvarende støtterør (11L & 11R) med hver især to bolte (104).

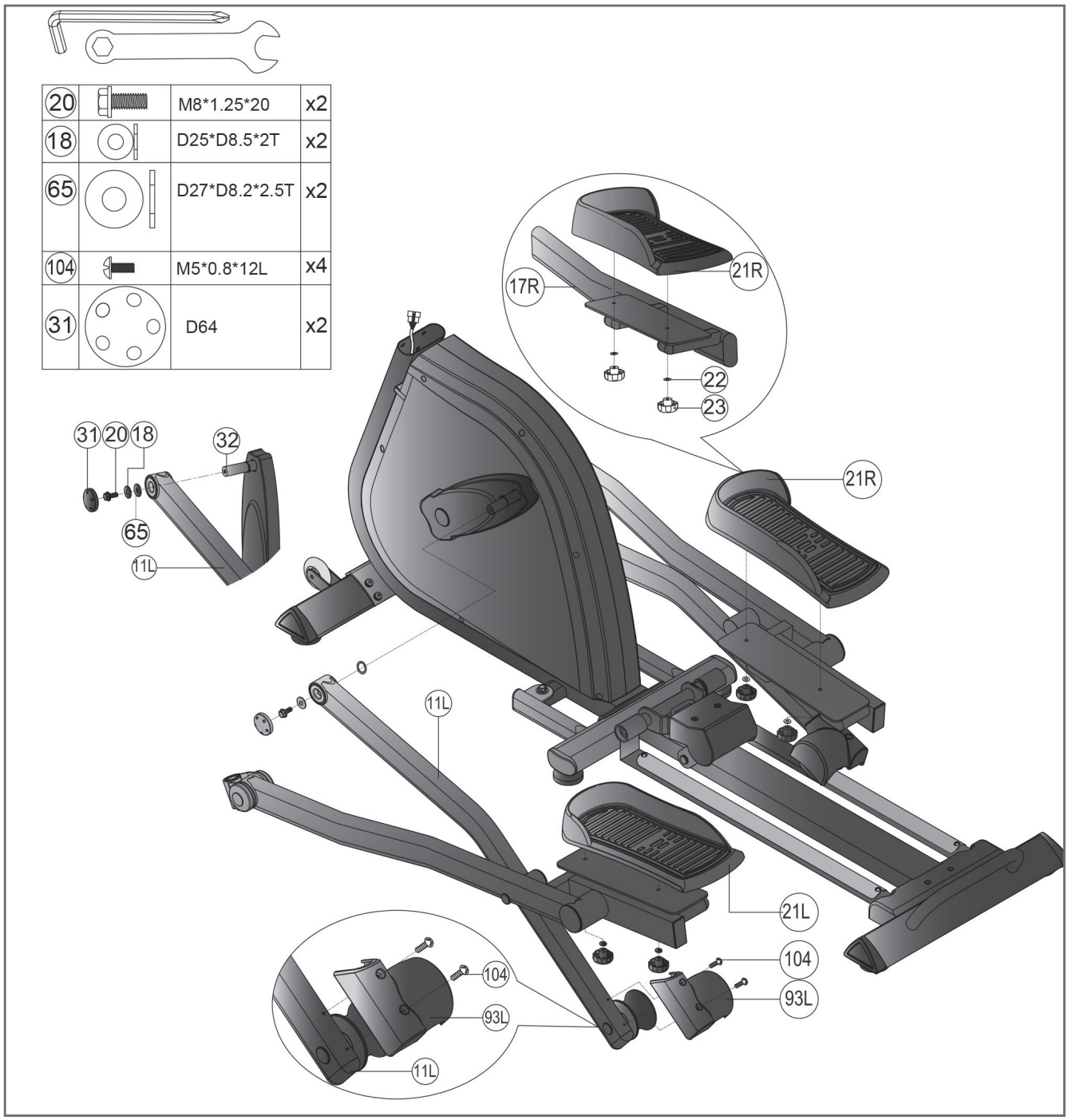

Trin 3: Montering af konsolmasten

1. Skub konsolmastens cover (48) op (ill. 3-1).
2. Forbind det øverste konsolkabel (100) med det nederste konsolkabel (101) (ill. 3-2).

► **OBS**
Pas på, at kablerne ikke kommer i klemme, når du udfører følgende trin.

3. Stik konsolmasten (10) ned i hovedrammen (1).
4. Montér konsolmasten (10) på hovedrammen (1) med fire skruer (19), fire fjederskiver (7) og fire spændeskiver (8) (ill. 3-3).
5. Skub konsolmastens cover (48) ned igen og lad konsolmastens cover (48) falde i hak i hovedrammen (1).

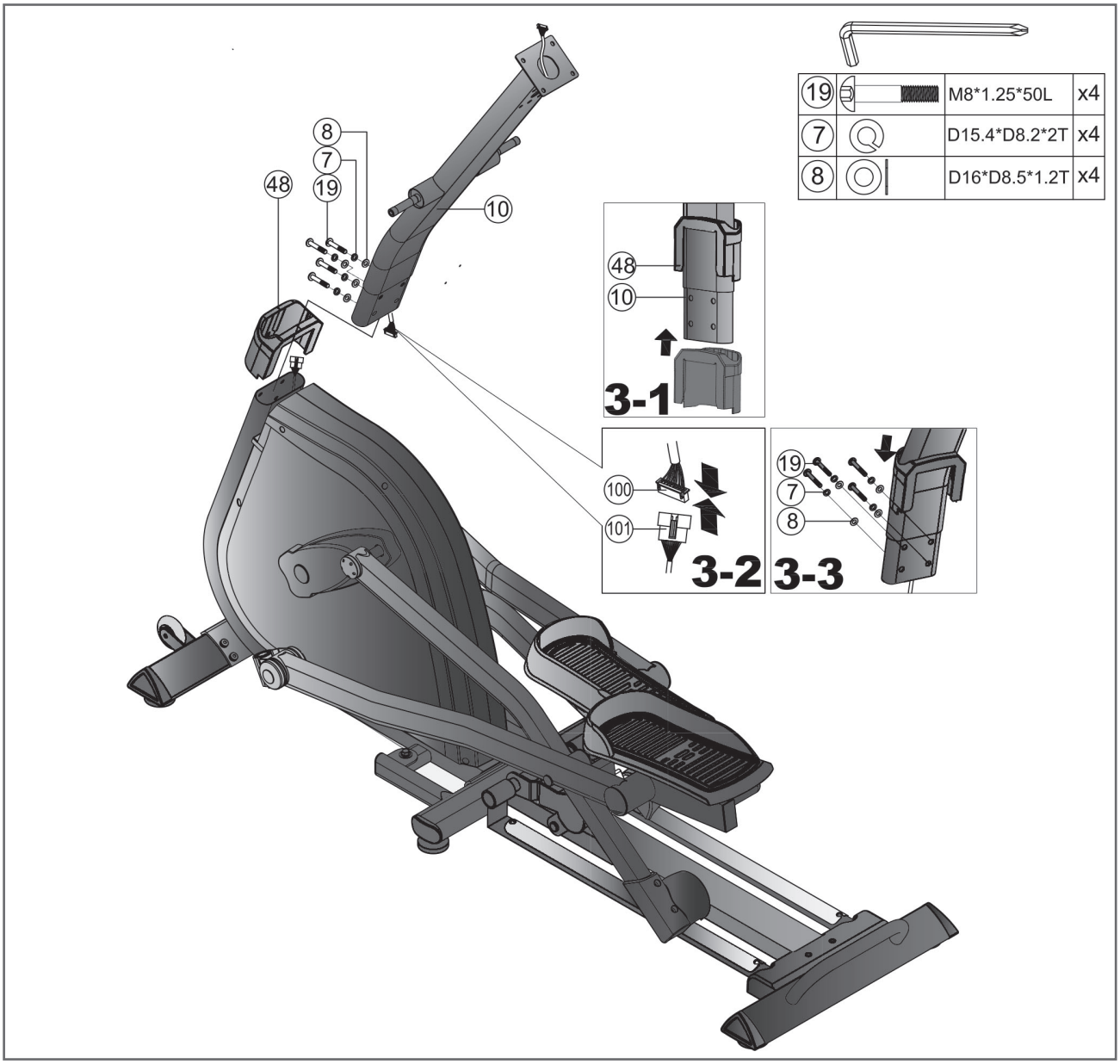

Trin 4: Montering af konsollen og håndgrebene med håndpulssensorer

1. Forbind det øverste konsolkabel (100) med det tilsvarende modstykke på konsollen (29) (ill. 4-1).

► **OBS**
Pas på, at kablerne ikke kommer i klemme, når du udfører følgende trin.

2. Montér konsollen (29) på konsolmasten (10) med fire skruer (113) (ill. 4-2).
3. Forbind pulskablet (109) med det tilsvarende modstykke på konsollen (29) (ill. 4-2).

► **OBS**
Pas på, at kablerne ikke kommer i klemme, når du udfører følgende trin.

4. Montér håndgrebene med håndpulssensorer (28) på konsolmasten (10) med fire skruer (9), fire fjederskiver (7) og fire spændeskiver (8) (ill. 4-3).
5. Montér beskyttelsescoveret (27) på konsolmasten (10) med to skruer (118) (ill. 4-4).

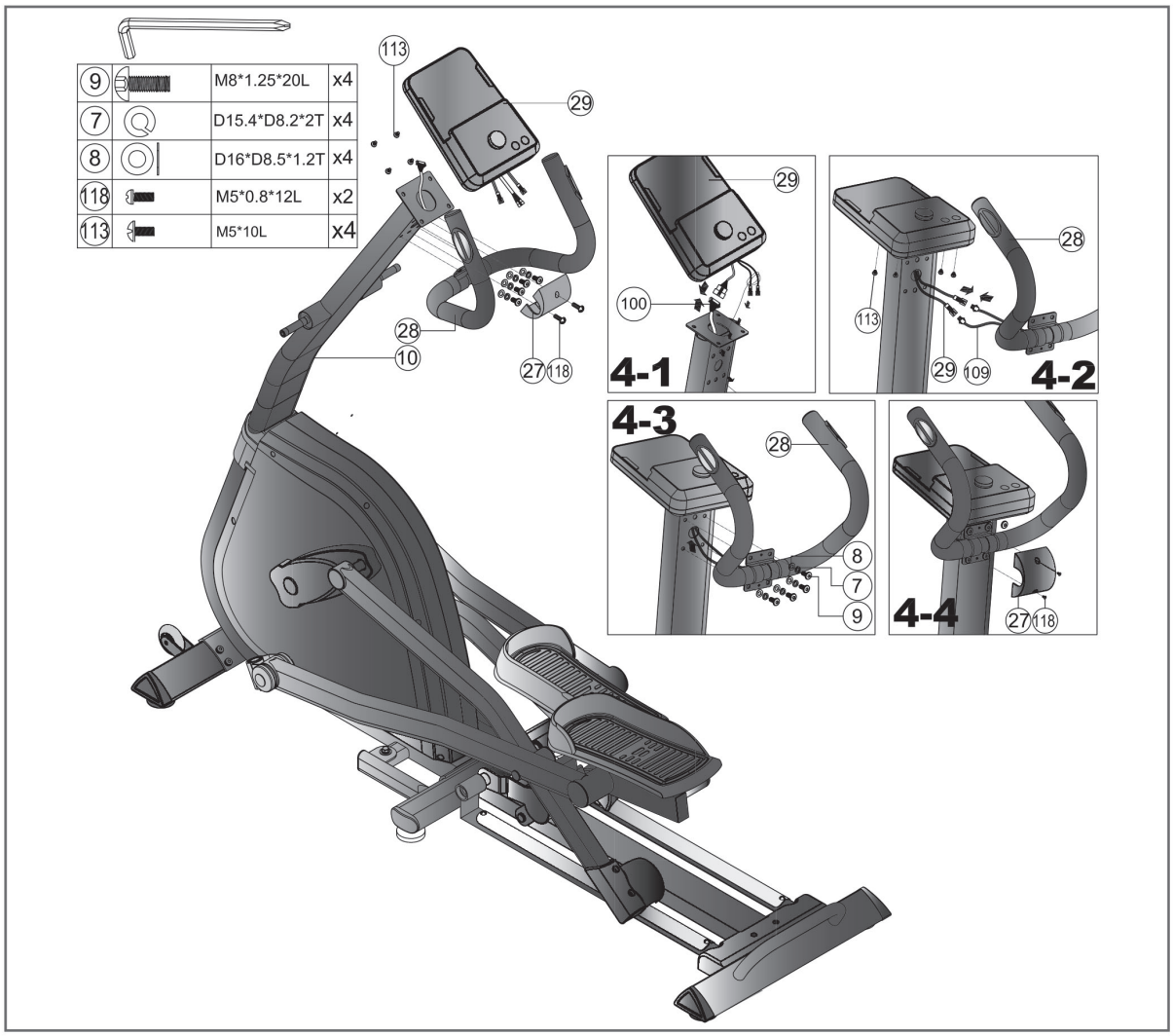

Trin 5: Montering af armstængerne og flaskeholderen

1. Skub først en bølgeskive (74) og det inderste dæksel (82L) på konsolenmasten (10) (10) (ill. 5-1).
2. Montér den venstre armstang (30L) på konsolmasten (10) med en skrue (9) og en spændeskive (18) (ill. 5-1).
3. Montér det yderste dæksel (82R) på det inderste dæksel (82L) med fire skruer (117) (ill. 5-1).
4. Gentag trin 1-3 på højre side (ill. 5-2).
5. Montér flaskeholderen (147) på konsolmasten (10) med to skruer (116).

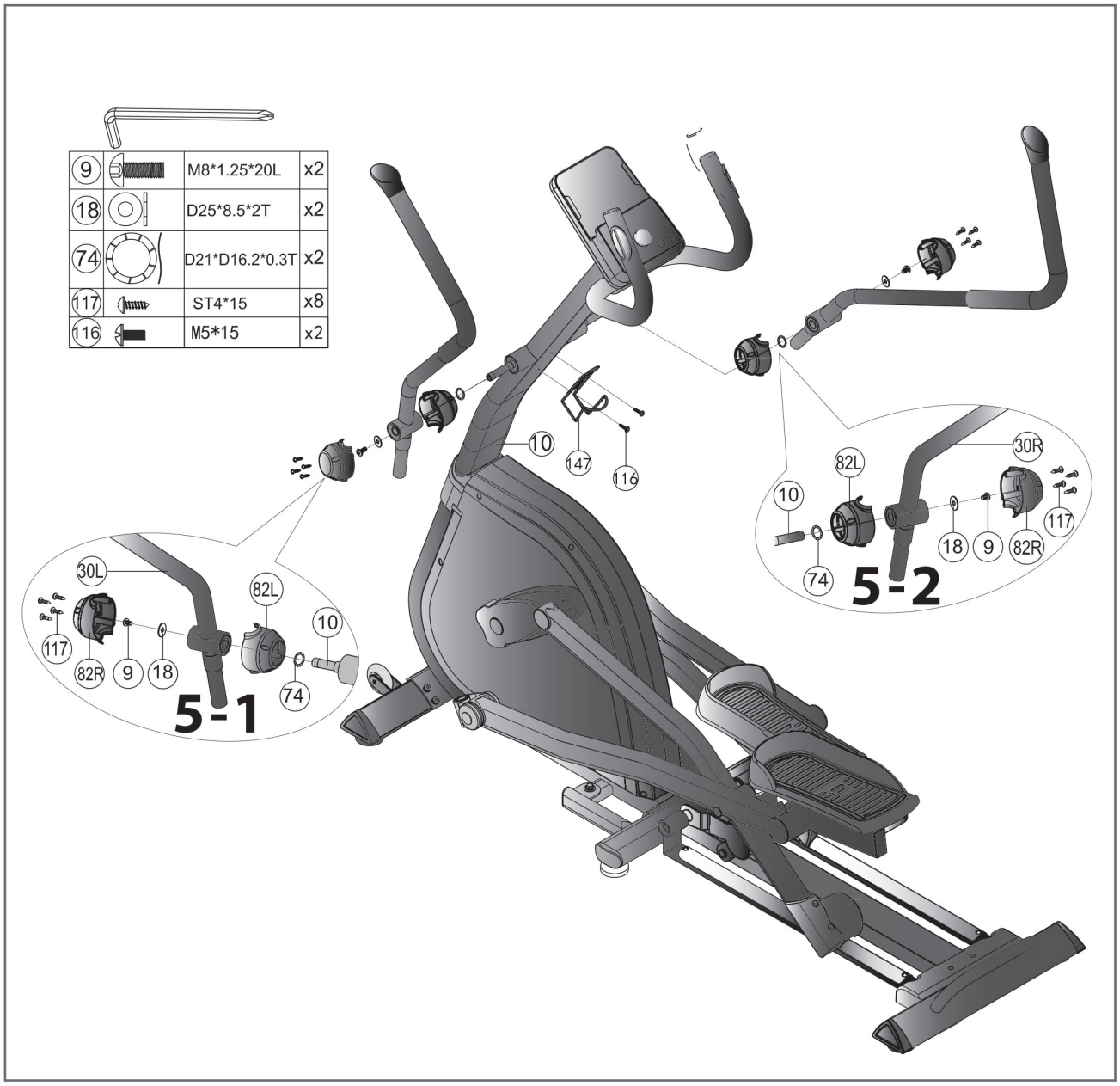

Trin 6: Montering af pedalstængerne

1. Montér den venstre og den højre pedalstang (12L & 12R) på den tilsvarende pedalstok (17L & 17R) med hver især en skrue (24), en bølgeskive (91), en spændeskive (64) og en spændeskive (119) (ill. 6-1 & 6-3).
2. Montér den venstre og den højre armstang (30L & 30R) på den tilsvarende pedalstang (12L & 12R) med hver især to skruer (9), to bølgeskiver (6) og to fjederskiver (7) (ill. 6-2 & 6-4).

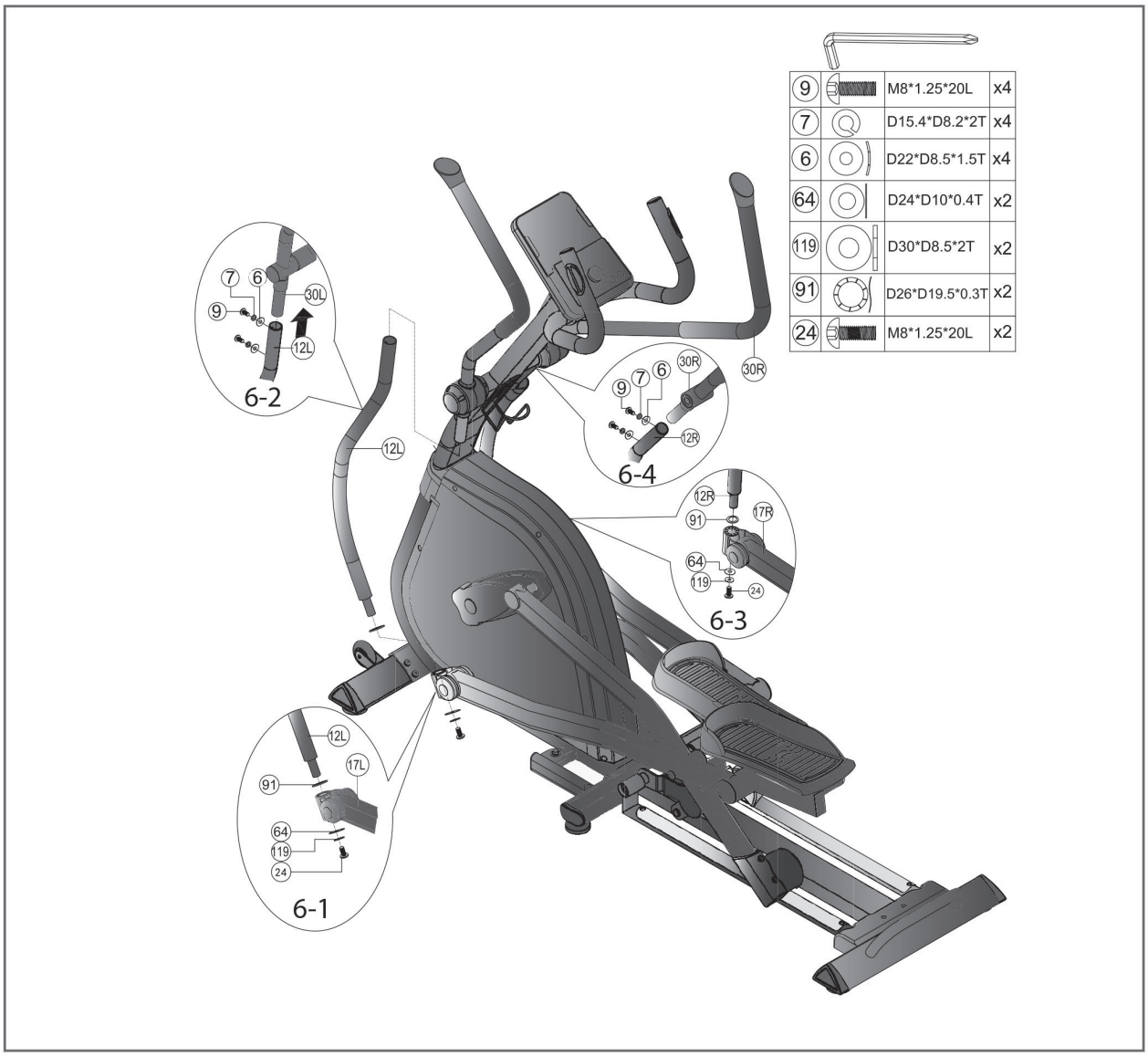

Trin 7: Indstilling af stigningen

1. For at øge stigningen; tag fat i røret og træk samtidig det orange greb.
2. Træk nu røret opad til den ønskede position.
3. Slip det orange greb og lad det falde i hak for at låse positionen.
4. For at sænke stigningen; tag fat i røret og træk samtidig det orange greb.
5. Træk nu røret nedad til den ønskede position.
6. Slip det orange greb og lad det falde i hak for at låse positionen.

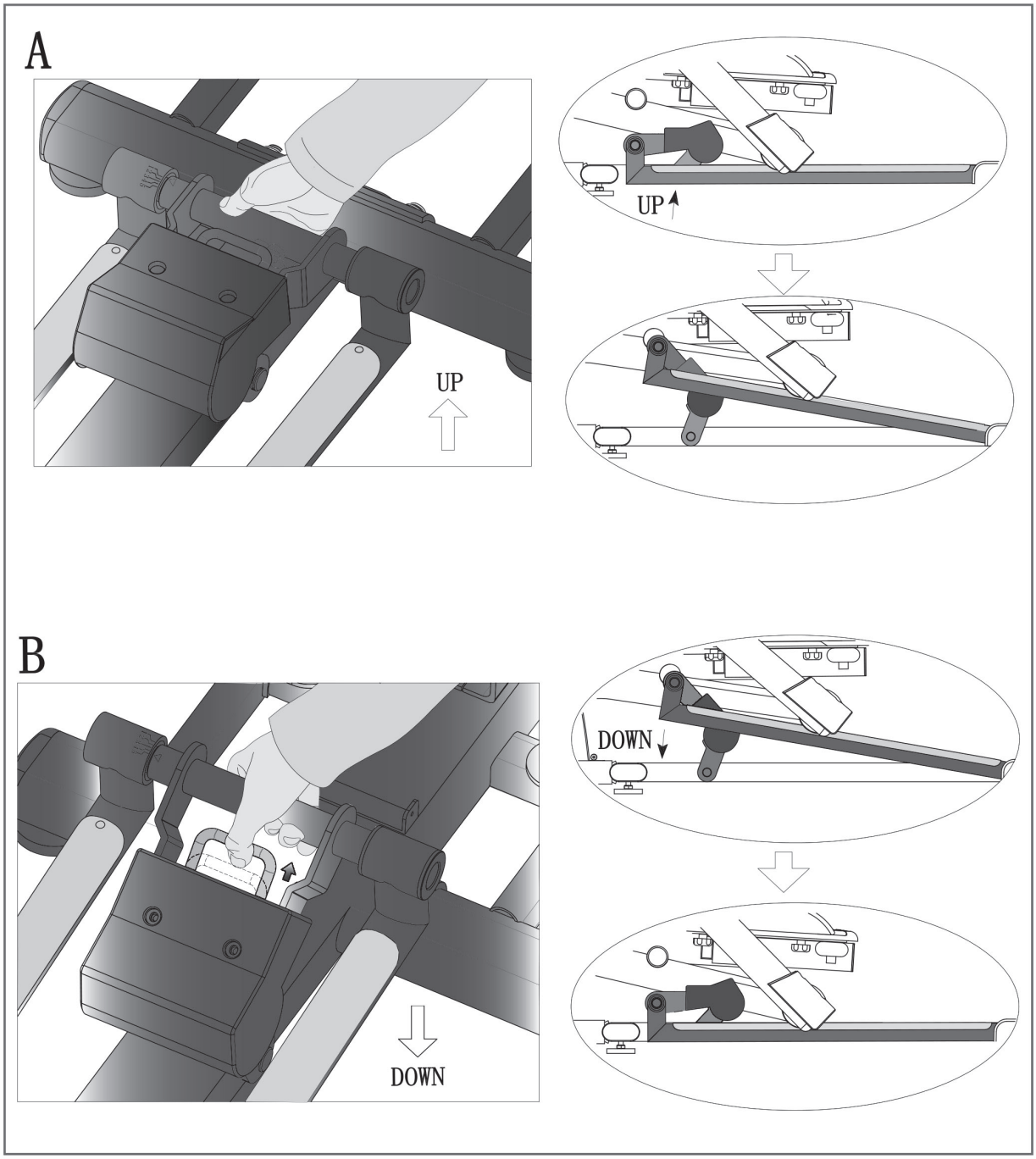

Trin 8: Justering af fødder

Ved ujævnheder i gulvet kan du stabilisere udstyret ved at dreje de to indstillingsskruer under hovedstellet.

1. Løft udstyret hen til det ønskede sted, og drej på indstillingsskruen under hovedstellet.
2. Drej skruen med uret for at skrue den ud, forøg øge af udstyret.
3. Drej mod uret for at sænke af udstyret.

Trin 9: Tilslutning af udstyret til lysnettet

► **OBS**
Udstyret må ikke sluttes til en multistikdåse, da det i så fald ikke kan sikres, at udstyret forsynes med tilstrækkelig strøm. Dette kan medføre tekniske fejl.

Stik strømstikket i en stikkontakt, som opfylder kravene i kapitlet om elektrisk sikkerhed.

1. Tilslut strømforsyningen (105) i indgangen på forsiden af crosstraineren.

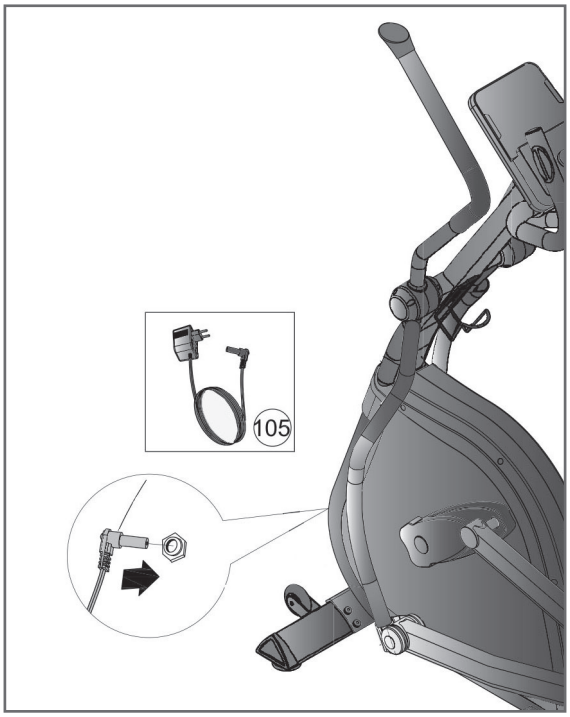

ⓘ **BEMÆRK**
Gør dig fortrolig med udstyrets funktioner og justeringmuligheder, inden du begynder med din træning. Hvis du er i tvivl, så bed en fagmand om at oplyse dig om udstyrets funktioner.

3.1 Konsolvisning

TIME (tid)	+ Viser træningstiden i minutter + Visningsinterval: 00:00–99:59 + Indstillingsinterval: 00:00–99:00 (i trin à 1 min.)
SPEED	+ Viser træningstiden i km/t + Visningsinterval: 00,0–99,9
RPM	+ Viser omdrejninger i minuttet + Visningsinterval: 0-15–999
DISTANCE	+ Viser træningsdistancen i km + Visningsinterval: 0,00–99,99 + Indstillingsinterval: 0,00–99,99 (i trin à 0,1km)

CALORIES	+ Viser kalorieforbruget i kcal + Visningsinterval: 0–9999 ⓘ **BEMÆRK** Disse informationer fungerer som en cirka retningsværdi, som du kan bruge til at sammenligne dine træningspas. De er ikke egnet som medicinsk behandling.
PULSE	+ Viser pulsen + Visningsinterval: 0–230 + Indstillingsinterval: 30–230 ⓘ **BEMÆRK** Der kommer et lydsignal, hvis din aktuelle puls overstiger den indstillede pulsværdi under træningen.
WATT	+ Viser wattværdien + Visningsinterval: 0-999
M	+ Manuelt program
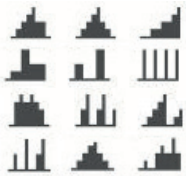	+ Der er 12 forudindstillede profilprogrammer at vælge imellem.
❤	+ Pulsstyrede programmer
W	+ Wattstyret program ⓘ **BEMÆRK** Modstanden tilpasses afhængigt af din trådhastighed, så du træner med en konstant ydelse (Watt). Jo hurtigere du træder, desto lavere bliver modstanden.
U	+ Brugerdefinerede programmer
R	+ Fitnesstest
F	+ Body fat måling

3.2 Tastfunktioner

Encoder (+)	+ Øg modstandstrin + Øg værdier + Vælg programmer
Encoder (-)	+ Reducér modstandstrin + Reducér værdier + Vælg programmer
Tryk på encoder	+ Bekræft indstilling eller valg
Reset	+ Hold knappen trykket i to sekunder for at genstarte konsollen og begynde med indstillingen af brugeroplysninger + Tryk kort for at gå tilbage til hovedmenuen, mens du er i stopmodus eller igang med at indstille træningsdata
Start/Stop	+ Start eller pausér træning (stopmodus)

3.3 Tænding og indstilling af udstyret

1. Sæt stikket i stikdåsen.

Konsollen tænder og alle segmenter på LCD-skærmen lyser op i to sekunder (ill. 1).

1. Vælg en bruger U1 til U4 (bruger 1 - 4) med encoderen.
2. Indstil dit køn, alder, højde og vægt (ill. 2) og bekræft hver værdi med encoderen.

Når du har indstillet brugeroplysningerne, kommer du videre til hovedmenuen (ill. 3).

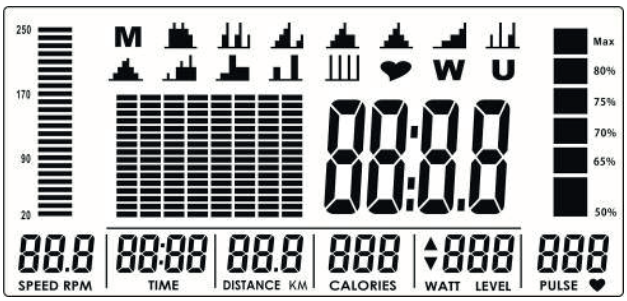

illustration 1

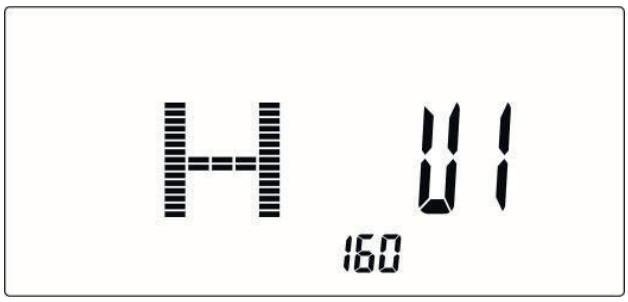

illustration 2

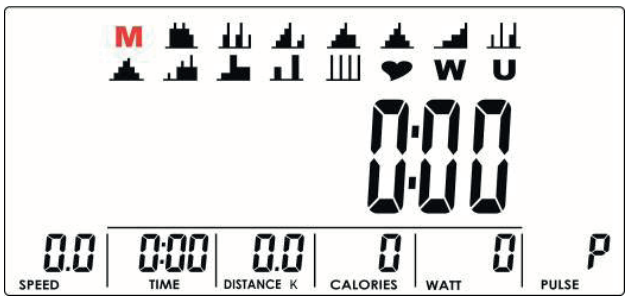

illustration 3

3.4 Energisparemodus

Hvis der ikke trædes i pedalerne eller konsollen ikke kan registrere din puls i mere end fire minutter, skifter konsollen til energisparemodus. Tryk på en tilfældig tast for at starte konsollen.

ⓘ **BEMÆRK**
Hvis konsollen ikke reagerer, så træk strømforsyningen ud og tilslut den igen.

3.5 Programmer

Der er i alt 20 programmer at vælge i mellem.

+ Quick-Start programmer: 1
+ Målprogrammer: 1
+ Forudindstillede programmer: 12
+ Pulsstyrede programmer: 4
+ Wattstyrede programmer: 1
+ Brugerdefinerede programmer: 1 (pr. bruger)

Brug encoderen til at vælge et af programmerne M (målprogram) ➞ forudindstillede programmer 1–12 ➞ ♥ (pulsstyrede programmer) ➞ W (wattstyret program) ➞ U (brugerdefineret program) og bekræft dit valg med encoderen.

3.5.1 Quick-Start program

1. Vælg målprogrammet (M) og bekræft med encoderen.
2. For at starte Quick-Start programmet, tryk på START/STOP-tasten, mens du er i målprogrammet (M).-

Samtlige værdier tælles op.

ⓘ **BEMÆRK**
Du kan ændre modstanden i løbet af træningen med encoderen.

3. Tryk igen på START/STOP-tasten for at pausere programmet.
4. Tryk på RESET-tasten for at afslutte programmet.

Konsollen skifter til hovedmenuen.

3.5.2 Målprogram (M)

ADVARSEL
Dit træningsudstyr er ikke et medicinsk udstyr. Pulsmålingen på dette træningsudstyr kan være upræcis. Forskellige faktorerer kan have indflydelse på pulsmålingen og dens præcision. Pulsvisningen fungerer udelukkende som en træningshjælp.

I målprogrammet kan du indstille en værdi for tid, distance, kalorier og/eller puls. Du kan selv bestemme, om du vil træne med én eller flere målværdier.

1. Vælg målprogrammet (M) og bekræft med encoderen.
2. Indstil modstanden med encoderen og bekræft indstillingen med encoderen (ill. 1).
3. Indstil en værdi for tid, distance, kalorier og/eller puls med encoderen og bekræft indstillingen eller indstillingerne med encoderen (ill. 6–8).

BEMÆRK
Tryk på encoderen for at overspringe indstillingsværdier.

4. Tryk på START/STOP-tasten for at starte programmet.

De indstillede værdier tælles ned og de øvrige værdier tælles op (ill. 9).

Så snart du har nået den første målværdi, hører du et signal.

BEMÆRK
Du kan ændre modstanden i løbet af træningen med encoderen.

5. Tryk igen på START/STOP-tasten for at pausere programmet.
6. Tryk på RESET-tasten for at afslutte programmet.

Konsollen skifter til hovedmenuen.

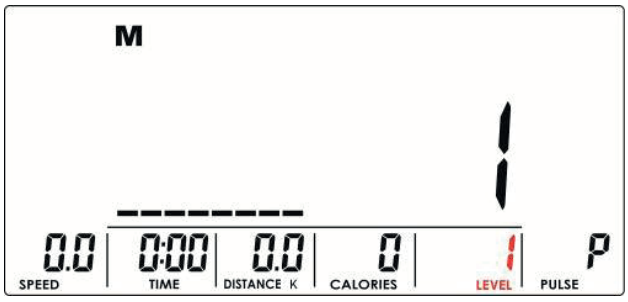

illustration 4

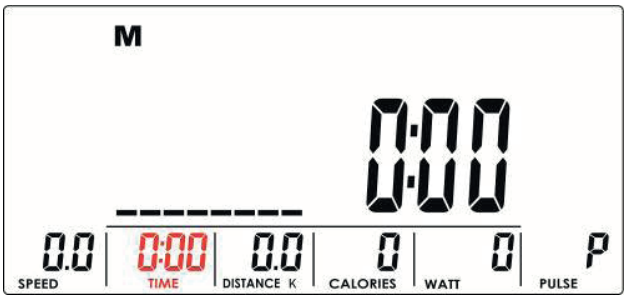

illustration 5

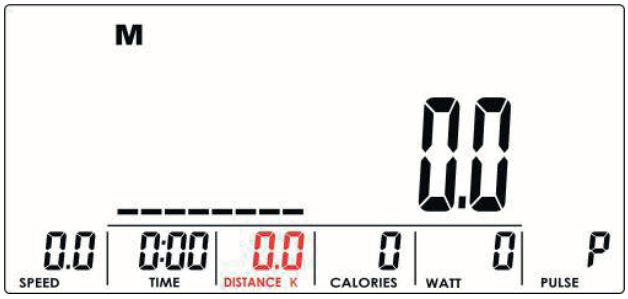

illustration 6

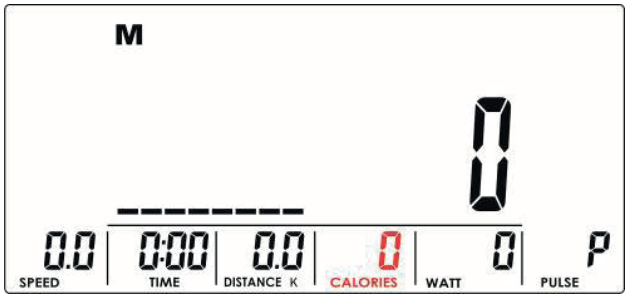

illustrationg 7

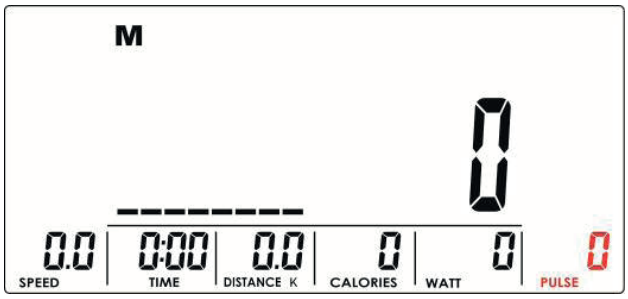

illustration 8

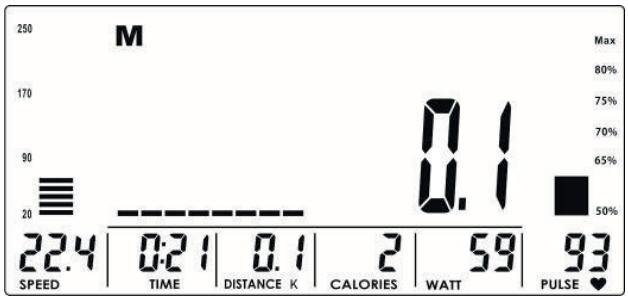

illustration 9

3.5.3 Forudindstillede profilprogrammer

Du kan vælge mellem 12 forudindstillede programmer.

1. Vælg et af de forudindstillede programmer og bekræft dit valg med encoderen.
2. Indstil modstanden med encoderen og bekræft indstillingen med encoderen.

ⓘ **BEMÆRK**
Standardværdien er 1(ill. 10).

3. Indstil træningstiden med encoderen og bekræft med encoderen.
4. Tryk på START/STOP-tasten for at starte programmet.

ⓘ **BEMÆRK**
Du kan ændre modstanden i løbet af træningen med encoderen.

Når programmet er slut hører du et signal.

5. Tryk igen på START/STOP-tasten for at pausere programmet.
6. Tryk på RESET-tasten for at afslutte programmet.

Konsollen skifter til hovedmenuen.

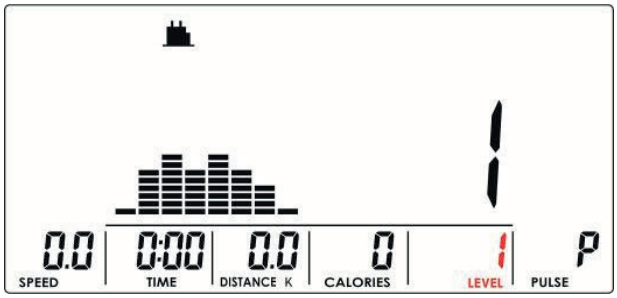

illustration 10

3.5.4 Pulsstyret program (♥)

⚠ **ADVARSEL**
Dit træningsudstyr er ikke et medicinsk udstyr. Pulsmålingen på dette træningsudstyr kan være upræcis. Forskellige faktorerer kan have indflydelse på pulsmålingen og dens præcision. Pulsvisningen fungerer udelukkende som en træningshjælp.

Du kan vælge mellem fire pulsstyrede programmer. Du kan enten vælge en af de tre forudindstillede målpulsværdier (55%, 75% eller 90% af din maksimale puls) eller du kan vælge TA (målpuls) og manuelt indstille den ønskede pulsværdi. Konsollen beregner din maksimale puls baseret på din alder.

1. Vælg det pulsstyrede program (♥) og bekræft med encoderen.
2. Vælg nu det ønskede pulsstyrede program (55%, 75%, 90% eller TA) med encoderen og bekræft med encoderen (ill. 11–14).

2.1. Hvis du har valgt TA pulsprogrammet, så indstil nu den ønskede pulsværdi (30–230) med encoderen og bekræft indstillingen med encoderen.

3. Indstil træningstiden med encoderen og bekræft indstillingen med encoderen.
4. Tryk på START/STOP-tasten for at starte programmet.

Når programmet er slut hører du et signal.

1. Tryk igen på START/STOP-tasten for at pausere programmet.
2. Tryk på RESET-tasten for at afslutte programmet.

Konsollen skifter til hovedmenuen.

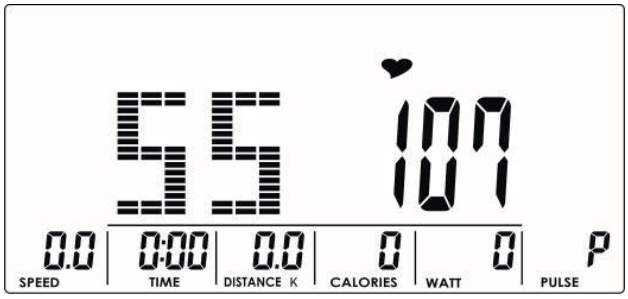

illustration 11

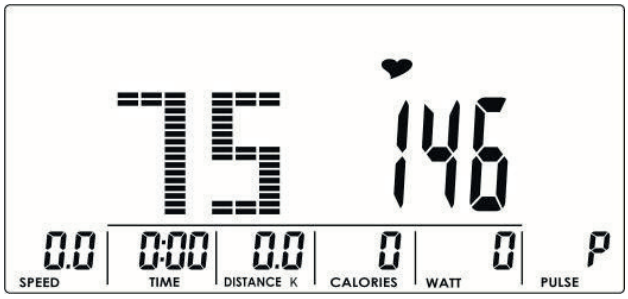

illustration 12

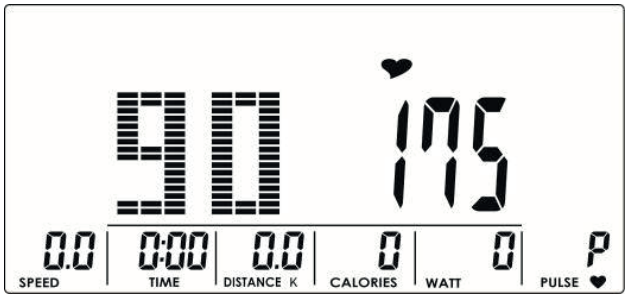

illustration 13

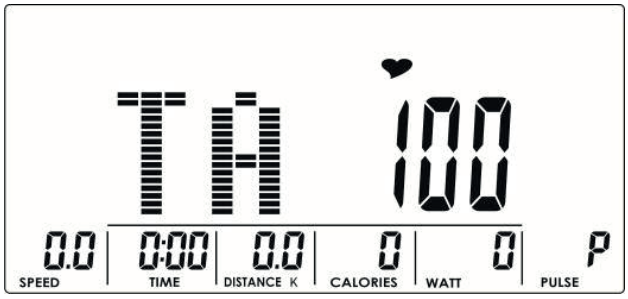

illustration 14

3.5.5 Wattstyret program (W)

1. Vælg det wattstyrede program (W) og bekræft med encoderen.
2. Indstil den ønskede wattværdi med encoderen og bekræft indstillingen med encoderen.

ⓘ **BEMÆRK**
Standardværdien er 120 (ill. 15).

3. Indstil træningstiden med encoderen og bekræft indstillingen med encoderen.
4. Tryk på START/STOP-tasten for at starte programmet.

ⓘ **BEMÆRK**
+ Modstanden tilpasses automatisk den indstillede wattværdi.
+ Du kan ændre wattværdien i løbet af træningen med encoderen.

Når programmet er slut hører du et signal.

1. Tryk igen på START/STOP-tasten for at pausere programmet.
2. Tryk på RESET-tasten for at afslutte programmet.

Konsollen skifter til hovedmenuen.

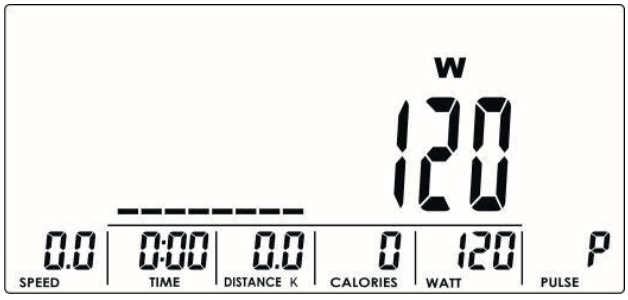

illustration 15

3.5.6 Brugerdefinerede programmer (U)

Hver bruger har et brugerdefineret program med otte segmenter.

1. Vælg det brugerdefinerede program (U) og bekræft med encoderen.
2. Indstil modstanden for hvert segment med encoderen og bekræft indstillingen for hvert segment med encoderen (ill. 16).

ⓘ **BEMÆRK**
Hvis du ønsker at forlade programmet under indstillingerne, så hold encoderen trykket i ca. to sekunder.

3. Indstil træningstiden med encoderen og bekræft indstillingen med encoderen.
4. Tryk på START/STOP-tasten for at starte programmet.

ⓘ **BEMÆRK**
Du kan ændre modstanden i løbet af træningen med encoderen.

Når programmet er slut hører du et signal.

5. Tryk igen på START/STOP-tasten for at pausere programmet.
6. Tryk på RESET-tasten for at afslutte programmet.

Konsollen skifter til hovedmenuen.

illustration 16

3.6 Fitnesstest (R)

Med fitnesstesten kan du måle din restitutionspuls efter et træningspas.

1. Vælg fitnesstesten (R) og bekræft med encoderen.
2. Læg begge hænder på håndpulssensorerne og hold godt rundt om grebene.

I displayet tæller en countdown ned fra 00:60-00:00 (ill. 17).

Når målingen er afsluttet, lyser din fitnesskarakter i displayet som en værdi mellem F1 (meget god) og F6 (meget dårlig) (ill. 18).

3. Tryk på RESET-tasten for at afslutte fitnesstesten.

Konsollen skifter til hovedmenuen.

illustration 17

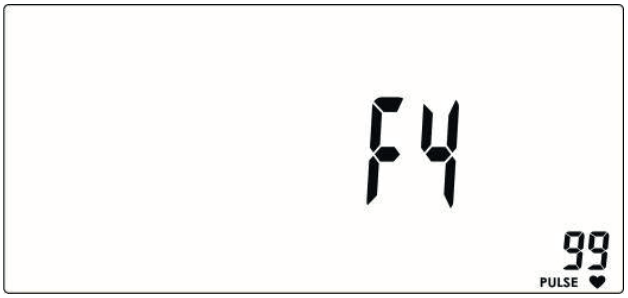

illustration 18

3.7 Fedtprocentmåling (F)

Med fedtprocentmålingen kan du måle din fedtprocent.

1. Vælg fedtprocentmålingen (F) og bekræft med encoderen.
2. Læg begge hænder på håndpulssensorerne og hold godt rundt om grebene.

Konsollen viser den aktuelle bruger (ill. 19) og begynder med målingen (ill. 20).

Så snart konsollen registrerer pulsen, viser LCD-skærmen === i otte sekunder (ill. 21), indtil målingen er afsluttet.

LCD-skærmen viser BMI'en (B, ill. 22), fedtprocenten (F, ill. 23) og fedtprocentsymbolet (BODY FAT, ill. 24).

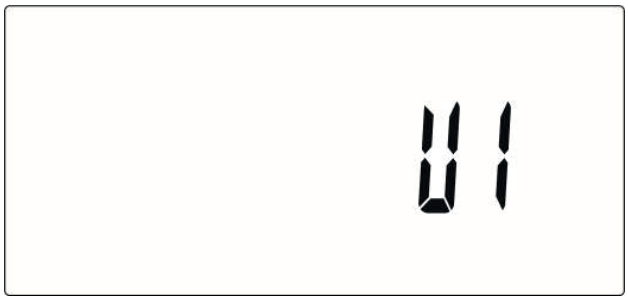

illustration 19

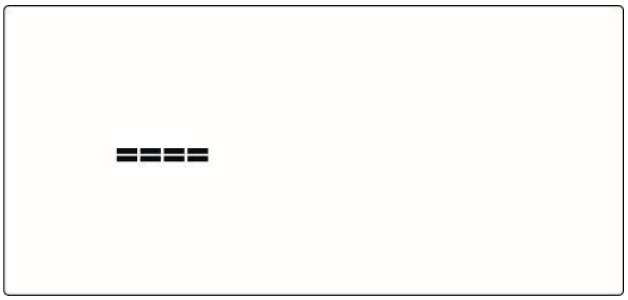

illustration 20

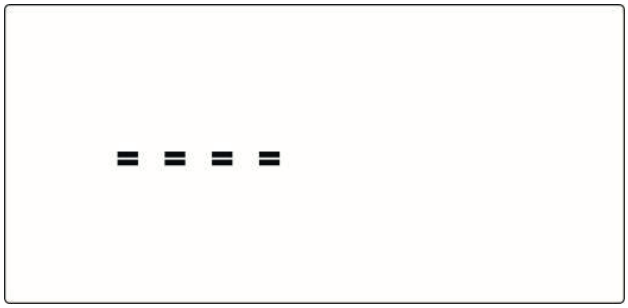

illustration 21

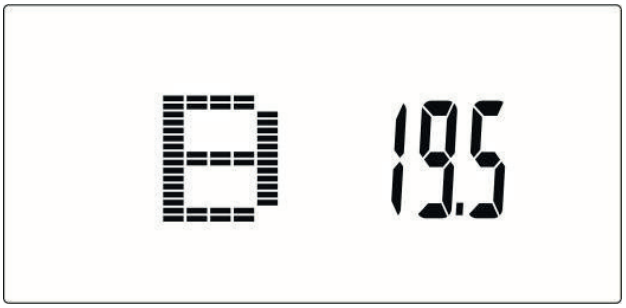

illustration 22

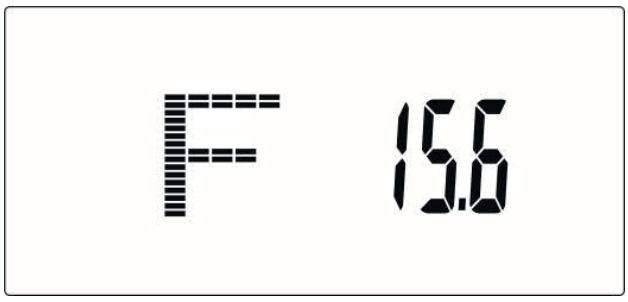

illustration 23

-	niedrig
+	niedrig/mittel
▲	mittel
◆	mittel/hoch

illustration 24

4 OPBEVARING OG TRANSPORT

4.1 Generelle anvisninger

⚠ **ADVARSEL**

+ Der skal vælges et opbevaringssted, hvor det er udelukket at tredjemand eller børn kan misbruge udstyret.
+ Hvis dit udstyr ikke råder over transporthjul, skal udstyret adskilles før transport.

► **OBS**

+ Kontrollér, at udstyret på det valgte opstillingssted er beskyttet mod fugt, støv og snavs. Opbevaringsstedet skal være tørt og have god ventilation og en konstant omgivelsestemperatur mellem 10°C og 35°C.

4.2 Transporthjul

► **OBS**

Hvis du ønsker at transportere dit udstyr over særlig følsom og blød gulvbelægning, som parket, gulvbrædder eller laminat, skal du lægge f.eks. pap eller lignende ud på transportstrækningen for at undgå eventuelle gulvskader.

1. Stil dig bag udstyret, og løft det lidt, indtil vægten hviler på transporthjulene. Nu kan du let skubbe udstyret hen til en ny position. For længere transportstrækninger skal udstyret adskilles og emballeres sikkert.
2. Vælg den nye placering under overholdelse af anvisningerne i afsnit 1.4 i denne brugsanvisning.

5.1 Generelle anvisninger

⚠ **ADVARSEL**

+ Foretag ikke usagkyndige ændringer på udstyret.

⚠ **FORSIGTIG**

+ Beskadigede eller udtjente komponenter kan påvirke din sikkerhed og udstyrets levetid. Udskift derfor straks beskadigede eller slidte komponenter. Kontakt i så fald din forhandler. Udstyret må ikke anvendes, før det er blevet repareret. Anvend ved behov kun originale reservedele.

► **OBS**

+ Udover de anvisninger og anbefalinger, der nævnes her, vedr. vedligeholdelse og pleje kan der være behov for yderligere service- og/eller reparationsydelser; disse ydelser må kun udføres af autoriserede serviceteknikere.

5.2 Fejl og fejldiagnose

Udstyret underkastes regelmæssigt kvalitetskontroller under produktionen. Der kan dog trods dette opstå fejl eller fejlfunktion på udstyret. Det er ofte enkeltdele, der er skyld i disse fejl, og udskiftning er oftest tilstrækkelig. De hyppigste fejl og afhjælpningen af dem findes i følgende oversigt. Hvis udstyret trods dette ikke fungerer korrekt, skal du kontakte din forhandler.

Fejl	Årsag	Afhjælpning
Remskiverne vakler eller laver lyde	Remskiven er løs	Spænd møtrikkerne (vær opmærksom på venstre-/højregevind)
Displayet viser ingenting/fungerer ikke	Løse kabelforbindelser	Tjek kabelforbindelserne
Udstyret vakler	Udstyret står ikke lige	Udlign justeringsfødderne
Pedalerne knirker	Pedalerne er løse	Spænd skruerne eller pedalerne efter
Knirkende lyde	Skruerne er løse eller for faste	Tjek skruerne
Køreskinnerne hviner	Køreskinnerne / -hjulene er snavsede eller køreskinnen tør	Rengøring af kørskinnerne Efterfulgt af smørelse med Fedtfri silikone

Ingen pulsvisning	+ Forstyrrende signaler i rummet + Uegnet pulsbælte + Positionering af pulsbælte ikke korrekt + Pulsbælte defekt eller tomt batteri + Pulsvisning defekt	+ Fjern forstyrrende signaler (fx smartphone, WiFi, robotstøvsuger osv.) + Brug et egnet pulsbælte (se ANBEFALING AF TILBEHØR) + Anbring pulsbæltet igen og/eller fugt elektroderne + Udskift batterierne + Tjek om pulsmåling er mulig via håndpuls

5.3 Fejlkoder og fejlsøgning

Udstyrets elektronik udfører løbende tests. Ved afvigelser vises der på displayet en fejlkode, og den normale drift standses af hensyn til din sikkerhed.

Fejlkode	Årsag	Udbedring
"----""----"	Hænderne ligger ikke rigtigt på håndpulssensorerne	Hold godt rundt om håndpulssensorerne med begge hænder
E-1	Der kan ikke registreres et pulssignal	Kontrollér kabelforbindelser
E-4	FAT% under 5 eller BMI over 50	-

Kontakt Fitshop for teknisk kundeservice.

5.4 Kalender for vedligeholdelse og inspektion

For at undgå skader på grund af kropssved, skal udstyret altid rengøres med et fugtigt håndklæde (ingen opløsningsmidler!) efter hvert træningspas.

Følgende rutinemæssige opgaver skal udføres med de oplyste tidsintervaller:

Komponent	Ugentligt	Månedligt	1 gang i kvartalet
Display, konsol	R	I	
Køreskinnerne			R
Smørelse af køreskinnen og de bevægelige dele			I
Kunststofafdækninger	R	I	
Skruer og kabelforbindelser		I	
Forklaring: R = rengøring; I = inspektion			

6 BORTSKAFFELSE

Dette udstyr må efter endt levetid ikke bortskaffes sammen med det almindelige husholdningsaffald, men skal afleveres til en kommunal genbrugsstation til genbrug af elektrisk og elektronisk udstyr. Yderligere oplysninger fås hos den lokale genbrugsstation i din kommune.

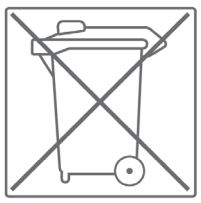

Materialerne skal genanvendes iht. deres mærkning. Med genanvendelse, udnyttelse af materialer eller andre former for genbrug af udtjent udstyr yder du et vigtigt bidrag til beskyttelse af miljøet.

7 ANBEFALING AF TILBEHØR

For at gøre din træningsoplevelse endnu mere behagelig og effektiv anbefaler vi dig at supplere dit fitnessudstyr med tilhørende tilbehør. Det kan f.eks. være en **gulvmåtte**, der får dit fitnessudstyr til at stå sikkert og også beskytter gulvet mod dryppende sved, men det kan også være ekstra håndlister på bestemte løbebånd eller **silikonespray**, så bevægelige dele holdes i gang.

Hvis du har købt fitnessudstyr med pulstræning, og du vil træne efter din puls, anbefaler vi på det kraftigste, at du bruger et kompatibelt pulsbælte, da du derved garanteres en optimal overførsel af pulsen. Ved multimaskiner kan du evt. købe ekstra **trækhåndtag** eller **vægte**.

Vores sortiment af tilbehør byder på optimal kvalitet og gør træningen endnu bedre. Hvis du vil vide mere om kompatibelt tilbehør, kan du gå ind på vores webshop på siden med detaljer om produktet (dette gøres lettest ved at indtaste varenummeret i søgefeltet øverst) og køre ned på siden til det anbefalede tilbehør. Alternativt kan du bruge den tilbudte QR-kode. Du kan naturligvis også kontakte vores kundeservice: Telefonisk, via e-mail, i en af vores filialer eller ved hjælp af vores kanaler for sociale medier. Vi er altid klar til at hjælpe dig!

Gulvmåtte

Pulsbælte

Kontaktgel

Silikonespray

Håndklæder

8.1 Serienummer og modelbetegnelse

For at vi kan yde så god en service som muligt, bedes du have **modelbetegnelse**, **varenummer**, **serienummer**, **eksplosionstegning** og **listen over delene** ved hånden. De forskellige muligheder for kontakt findes i kapitel 10 i denne brugsanvisning.

ⓘ **BEMÆRK**
Serienummeret på dit udstyr er unikt. Det findes på den hvide mærkat. Den nøjagtige placering af denne mærkat fremgår af følgende illustration.

Skriv serienummeret i det tilhørende felt.

Serienummer:

Mærke/kategori:

cardiostrong / løbebånd

Modelbetegnelse:

Varenummer:

8.2 Reservedelsliste

Nr.	Betegnelse (ENG)	Specifikation	Ant.
1	Main Frame		1
2	Front Stabilizer		1
3	Sliding Beam Guiding Plate	R19.1*681*1.5T	2
4	Oval Cap	25*50*26L	2
5R	Left Triangle Foot Cap	95.7*57.2*51.3	2
5L	Right Triangle Foot Cap	95.7*57.2*51.3	2
6	Curved Washer	D22xD8.5x1.5T	6
7	Spring Washer	D15.4xD8.2x2T	20
8	Flat Washer	D16xD8.5x1.2T	12
9	Allen Bolt	M8x1.25x20L	26
10	Handlebar Post Tube		1
11L	Supporting Tube For Left Pedal		1
11R	Supporting Tube For Right Pedal		1
12L	Supporting Tube For Left Movable Handlebar		1
12R	Supporting Tube For Right Movable Handlebar		1
13	xx		x
14	Cover For Rear Stabilizer	316*80.1*47.5	1
15	Mushroom Cap	D1 1/4"*29L	2
16	Bearing	#99502	6
17L	Left Pedal Welding Set		1
17R	Right Pedal Welding Set		1
18	Flat Washer	D25*D8.5*2T	13
19	Bolt	M8*1.25*50L	4
20	Bolt	M8*1.25*20L	4
21L	Left Pedal	410.7*173.9*70	1
21R	Right Pedal	410.7*173.9*70	1
22	Flat Washer	D14xD6.5x0.8T	4
23	Knob	D40*M6*12	4
24	Bolt	M8*1.25*20L	2
25	Fixing Plate	30*27*4T	1
26	Pedal Pad	354.9*134.5*9	2

27	Protective Cover	100*81*40.8	1
28	Handlebar Welding Set		1
29	Computer	SM-8210-71	1
30L	Left Handlebar Welding Set		1
30R	Right Handlebar Welding Set		1
31	Axle Cover	D46*14.8	2
32	Crank Welding Set		2
33	Crank Cover	339*102.6*29.9	2
34	Fixing Plate For Idle Wheel		1
35	Pedal Bottom Bracket Welding Set		2
36	Axle Cover	D60*13.5L	4
37	Side Cap	D29.1*13L	4
38	Flywheel Set		1
39	Roller Wheel	D87.2*55L	2
40	Crank Axle Welding Set		1
41	Belt Wheel	D305x19.5	1
42	Belt	460 PJ6	1
43	Rear Stabilizer Welding Set		1
44	Slide Beam Welding Set		2
45	Adjustable Pole Welding Set		1
46	Circumgyrate Axle Welding Set		1
47L	Left Chain Cover	698.8*597*71.9	1
47R	Right Chain Cover	698.8*597*67.5	1
48	Upper Cover	137.1*121*73.4	1
49	Bearing	#6004ZZ	14
50	C Ring	D22.5*D18.5*1.2T	4
51	Waved Washer	D27*D20.3*0.5T	3
52	Flat Washer	D26*D21*1.5T	1
53	Bolt	M6x1.0x15L	5
54	Anti-Loose Nut	M6x1.0x6T	5
56	Side Cap	D36x14	2
57	Anti-Slip Nut	M10*1.25*7T	2
58	Plastic Flat Gasket	D27xD18X1.0T	2
59	Hexagon Socket Cap Screws	M8x1.25x75L2	2

60	Lantern Ring	D21xD17.1x5T	2
62	C Ring	S-16(1T)	3
63	Bolt	M8x1.25x30L	1
61	Chainring Protective Cover	125.4*128.5*90.1	1
64	Flat Washer	D10*D24*0.4T	4
65	Buffer	D27xD8.2x2.5T	2
66	Nut	M8*1.25*6T	2
67	Anti-Loose Nut	M8*1.25*8T	2
68	Spring	D3*D19*67L	1
69	Nut	D15*13L	1
70	Bolt	M8*1.25*50L	1
71	Plastic Cover	D3*30L	1
73	Flat Washer	D24*D16*1.5T	1
74	Waved Washer	D21xD16.2x0.3T	3
75	Round Moving Wheel	D70.5*23	2
76	Bushing	D22.2*D8.2*7T	4
77	xx		x
78	Anti-Loose Nut	M8*1.25*8T	2
79	Screw	ST4.2x1.4x20L	10
80	Pin	D6*26.5*7.7	1
81	Anti-Loose Nut	3/8"-26UNFx6.5T	2
82L	Left Upper Foot Cap	80*55*87	2
82R	Right Upper Foot Cap	80*50*87	2
83	Inner Allen Bolt	M8*1.25*40L	2
84	Adjustable Round Wheel	D59*M10*40L	6
85	Nut	M10*1.5*8T	6
86	Cap	40*80*33	2
87	Hdr Foam	D30x3Tx530L	2
88	Hdr Foam	D30x3Tx680L	2
89	Handlebar Cap	95.8*50.8	2
90	Bearing	#6003ZZ	12
91	Waved Washer	D26*D19.5*0.3T	2
92	Spacer Bushing	D19.15x(D25.6x32)xL(17+3)	4
93L	Round Wheel Cover(Left)	143.1*113.3*65	1

93R	Round Wheel Cover(Right)	143.1*113.3*65	1
94	Round Cap	D45*15	2
95	Elliptical Cap	30*70*10.5	2
96	Square Cap	30*60*15	2
97	Cap	25*50*14	6
98	Round Cap	D60*14	2
99	Short Axle	D17*48L	2
100	Upper Computer Cable	1050L	1
101	Lower Computer Cable	400L	1
102	Sensor Cable	150L	1
103	Round Magnet	M02	1
104	Bolt	M5*0.8*12L	7
105	Adaptor	9V.500MA	1
106	Motor		1
107	Handle Pulse	PE18	2
108	Screw	ST4x25L	2
109	Handle Pulse Cable	700L	2
110	Screw	ST4.2*1.4*15L	4
111	Power Cable	550L	1
113	Bolt	M5*0.8*10L	4
114	Screw	ST4*1.41*15L	6
115	Flat Washer	D15*D5.2*1.0T	4
116	Bolt	M5*0.8*15L	2
117	Screw	ST4*1.41*15L	8
118	Bolt	M5*0.8*12L	2
119	Flat Washer	D30*D8.5*2T	6
120	C Ring	S-17(1T)	6
121	Waved Washer	D22xD17x0.3T	10
122	Screw	ST4*1.41*14L	12
123	Bolt	M6*1*15L	6
124	Circumgyrate Axle	D19*114.7L	1
125	Fixed Axle	D23.6*56L	2
126	Front Pedal Axle	D19*101.7L	1
127	Dip Foam	D7.8*1.5T*140L	1

128	Spring	D1*D10.5*20.5L	2
129	Hand Grip	D8*95L	1
130	Lock Plate	112*22*4T	1
131	Screw	M4x0.7x12L	2
132	C Ring	D21.5xD17.5x1.2T	4
133	Flat Washer	D28xD6.5x2.0T	2
134	Tension Cable	D1.5*130L	1
137	Magnet Fixing Bracket Set		1
138	Spring	D1.2*55L	1
139	Flat Washer	D14*D6.5*0.8T	1
140	Bolt	M6*65L	1
141	Nylon Washer	D6*D19*1.5T	1
142	Nut	M6*1*6T	1
143	Nylon Nut	M6*1*6T	1
144	Bolt	M8*52L	1
145	Cone-Shaped Washer	D14*D8.5*4T	2
146	Flat Washer	D18*D8.5*1.2T	2
147	Bottle holder		1

8.3 Eksplosionstegning

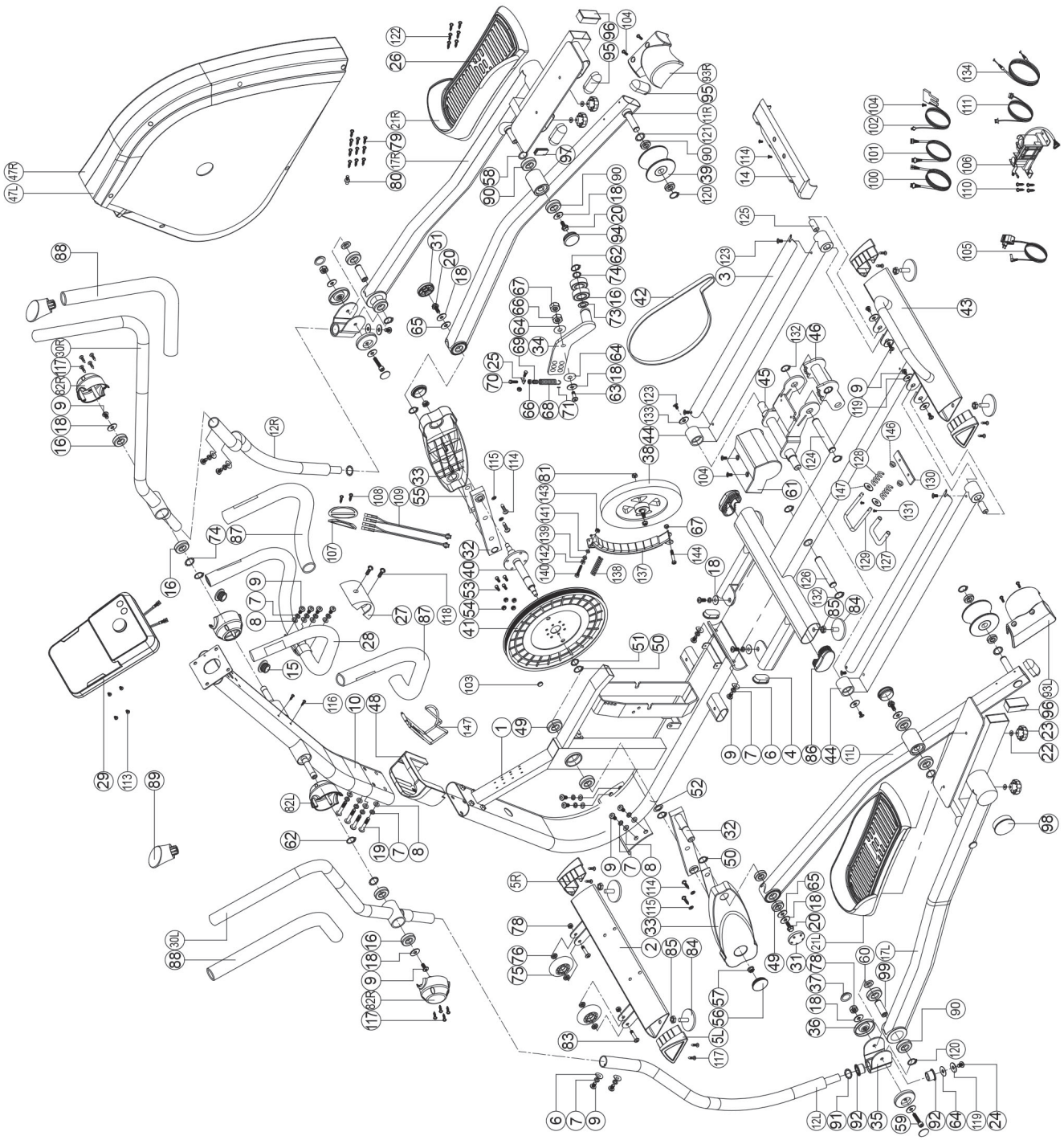

9 GARANTI

Træningsudstyr fra cardiostrong® underkastes en streng kvalitetskontrol. Hvis fitnessudstyr købt hos os mod forventning skulle vise sig ikke at fungere perfekt, beklager vi dette meget og beder dig kontakte den oplyste kundeservice. Vi hjælper dig altid gerne via vores tekniske hotline.

Fejlbeskrivelser
Dit træningsudstyr er udviklet således, at det altid giver mulighed for træning af høj kvalitet. Skulle der mod forventning opstå et problem bedes du starte med at læse brugsanvisningen. Ønsker du yderligere problemløsning, bedes du kontakte Fitshop eller ringe på vores gratis service-hotline. For at opnå den hurtigst mulige problemløsning bedes du beskrive fejlen så nøjagtigt som muligt.

Ud over den lovbestemte garanti yder vi en garanti på alt fitnessudstyr købt hos os iht. nedenstående bestemmelser.

Dine rettigheder iht. loven påvirkes ikke af disse bestemmelser.

Garantiindehaver
Garantien tilhører førstekøberen/enhver person, der får et produkt købt som nyt i gave af en førstekøber.

Garantiperioder
Fra du modtager dit træningsudstyr påtager vi os de(n) garantiperiode(r), der fremgår af vores onlineshop. Garantiperioden, der er gældende for dit specifikke træningsudstyr, finder du på den respektive produktside.

Reparationsudgifter
Vi vælger, om der skal ske enten reparation, udskiftning af beskadigede enkeltdele eller komplet udskiftning. Reservedele, som man selv skal anbringe ved opstilling af udstyret, skal udskiftes af garantiindehaveren selv og er ikke omfattet af reparationen. Efter udløb af garantiperioden for reparationsudgifter er der kun garanti på dele, som ikke omfatter reparation-, monterings- og forsendelsesomkostninger.

Brugstiderne defineres som følger:
+ Hjemmebrug: Udelukkende privat anvendelse i private hjem op til 3 timer dagligt
+ Semiprofessionel brug: Op til 6 timer dagligt (f.eks. fysioterapi, hoteller, foreninger, motionsrum i virksomheder)
+ Professionel brug: Mere end 6 timer dagligt (f.eks. fitnesscentre)

Garantiservice
Under garantiperioden repareres eller erstattes udstyr, der på grund af materiale- eller fabrikationsfejl er defekt, efter vores valg. Udskiftet udstyr eller dele af udstyr tilhører os. Garantiydelser medfører ikke en forlængelse af garantiperioden og udløser heller ikke en ny garanti.

Garantibetingelser
For at gøre krav gældende om garanti skal du gøre følgende:

Kontakt kundeservice pr. e-mail eller telefon. Hvis produktet skal indsendes til reparation under garantien, påhviler omkostningerne forhandleren. Efter udløb af garantien påhviler transport- og forsikringsomkostningerne køberen. Hvis defekten er omfattet af vores garantiydelse, får du et stk. repareret eller nyt udstyr tilbage.

Garantikrav er udelukket ved skader på grund af:

+ Misbrug eller usagkyndg behandling
+ Miljøpåvirkninger (fugt, varme, overspænding, støv etc.)
+ Tilsidesættelse af de sikkerhedsforanstaltninger, der gør sig gældende for udstyret
+ Tilsidesættelse af brugsanvisningen
+ Anvendelse af vold (f.eks. slag, stød, fald)
+ Indgreb, der ikke er foretaget af den af os autoriserede serviceadresse
+ Egenhændige forsøg på reparation

Købskvittering og serienummer
Vær opmærksom på, at du skal kunne fremvise fakturaen for udstyret i tilfælde af garanti. For at vi kan identificere din modelversion samt af hensyn til vores kvalitetskontroller har vi ved alle henvendelser vedr. service brug for oplysning om udstyrets serienummer. Hav derfor så vidt muligt allerede serienummer samt kundenummer ved hånden, når du ringer til vores service-hotline. Dette gør det lettere at give dig en hurtig behandling.

Hvis du har problemer med at finde serienummeret på dit træningsudstyr, kan vores service-medarbejdere hjælpe dig på vej.

Service uden for garantien
I tilfælde af mangler på dit træningsudstyr efter udløb af garantien eller i situationer, som ikke er omfattet af garantiydelsen, som f.eks. almindelig slitage, står vi gerne til rådighed for et individuelt tilbud. Kontakt venligst vores kundeservice, så vi sammen kan finde en hurtig og billig løsning af problemet. I disse tilfælde betaler du selv forsendelsesomkostningerne.

Kommunikation
Mange problemer kan løses med blot en samtale med os i egenskab af din fagmand. Vi ved, hvor vigtig hurtig og ukompliceret problemafhjælpning er for dig som bruger af træningsudstyret, så du kan træne med glæde uden de store afbrydelser. Derfor er vi også interesseret i en hurtig og ubureaukratisk løsning på dit problem. Hav derfor venligst dit kundenummer og serienummeret på det defekte udstyr ved hånden.

10 KONTAKT

DE

TEKNIK

+49 4621 4210-900
+49 4621 4210-698
technik@sport-tiedje.de
Ma-fr 08:00 - 18:00
Lø 09:00 - 18:00

SERVICE

0800 20 20 277
(gratis)
info@sport-tiedje.de
Ma-fr 08:00 - 21:00
Lø 09:00 - 21:00
Sø 10:00 - 18:00

DK

TEKNIK OG SERVICE

80 90 16 50
+49 4621 4210-945
info@fitshop.dk
Ma-fr 08:00 - 18:00
Lø 09:00 - 18:00

FR

TEKNIK OG SERVICE

+33 (0) 172 770033
+49 4621 4210-933
service-france@fitshop.fr
Ma-fr 08:00 - 18:00
Lø 09:00 - 18:00

PL

TEKNIK OG SERVICE

22 307 43 21
+49 4621 42 10-948
info@fitshop.pl
Ma-fr 08:00 - 18:00
Lø 09:00 - 18:00

BE

TEKNIK OG SERVICE

02 732 46 77
+49 4621 42 10-932
info@fitshop.be
Ma-fr 08:00 - 18:00
Lø 09:00 - 18:00

UK

TEKNIK

+44 141 876 3986
support@powerhousefitness.co.uk

SERVICE

+44 141 876 3972
Ma-fr 9am - 5pm

NL

TEKNIK OG SERVICE

+31 172 619961
info@fitshop.nl
Ma-to 09:00 - 17:00
Fr 09:00 - 21:00
Lø 10:00 - 17:00

INT

TEKNIK OG SERVICE

+49 4621 4210-944
service-int@sport-tiedje.de
Ma-fr 8am - 6pm
Lø 9am - 6pm

AT

TEKNIK OG SERVICE

0800 20 20 277
(gratis)
+49 4621 42 10-0
info@sport-tiedje.at
Ma-fr 08:00 - 18:00
Lø 09:00 - 18:00

CH

TEKNIK OG SERVICE

0800 202 027
+49 4621 42 10-0
info@sport-tiedje.ch
Ma-fr 08:00 - 18:00
Lø 09:00 - 18:00

På denne webside finder du en detaljeret oversigt inkl. adresse og åbningstider for alle filialer tilhørende Sport-Tiedje Group i ind- og udland:

www.fitshop.dk/oversigt-over-sport-tiedje-butikker

VI LEVER FOR FITNESS

WEBSHOP OG SOCIALE MEDIER

Sport-Tiedje er med sine nuværende over 70 filialer Europas største fagmarked for fitnessmaskiner til hjemmebrug og en af de mest ansete online-forhandlere af fitnessudstyr på verdensplan. Privatkunder foretager bestillinger via vores 25 webshops på det pågældende lands sprog eller får sammensat deres drømmeudstyr i lokale filialer. Derudover er virksomheden leverandør af professionelle maskiner til udholdenheds- og styrketræning til fitnesscentre, hoteller, sportsforeninger, firmaer og fysioterapeuter.

Sport-Tiedje tilbyder et bredt sortiment af træningsmaskiner fra kendte producenter, egne udviklede produkter af høj kvalitet og en lang række serviceydelser, f.eks. opstillingsservice og idrætsvidenskabelig rådgivning før og efter købet. Til dette formål har virksomheden ansat en lang række idrætsforskere, fitnesstrænere og eliteudøvere.

Besøg os også på vores platforme for sociale medier eller på vores blog!

www.fitshop.dk
www.sport-tiedje.de/blog

www.facebook.com/SportTiedje

www.instagram.com/sporttiedje

www.youtube.com/user/sporttiedje

TAURUS

cardiostrong

BODYCRAFT

cardiojump

DUKEFITNESS

DARWIN

Notater

Notater

cardiostrong®

Crosstrainer FX70