Monterings- og brugsvejledning

max. 130 kg

~ 30-60 Min.

44 kg

L 109 | B 55 | H 134

CSTBX60.01.06

Vare-nr. CST-BX60

Motionscykel BX60

Indholdsfortegnelse

1	GENERELLE OPLYSNINGER	7
1.1	Tekniske data	7
1.2	Personlig sikkerhed	8
1.3	Elektrisk sikkerhed	9
1.4	Opstillingssted	10
2	MONTERING	11
2.1	Generelle anvisninger	11
2.2	Pakkens indhold	12
2.3	Opstilling	13
3	BRUGSANVISNING	18
3.1	Konsoldisplay	18
3.2	Tastfunktioner	19
3.3	Tænding og indstilling af udstyret	20
3.4	Programmer	21
3.4.1	Quick-Start (Hurtigstart)	21
3.4.2	MAN. - Manuelt program	22
3.4.3	PROG - Forudinstillede programmer	22
3.4.4	USER - Brugerdefineret program	24
3.4.5	H.R.C. - Heart Rate Control / Pulsstyrede programmer	25
3.4.6	WATT - Wattstyret program	26
3.4.7	RECOVERY - Fitnesstest	27
4	OPBEVARING OG TRANSPORT	28
4.1	Generelle anvisninger	28
4.2	Transporthjul	28
5	FEJLAFHJÆLPNING, PLEJE OG VEDLIGEHOLDELSE	29
5.1	Generelle anvisninger	29
5.2	Fejl og fejldiagnose	29
5.3	Kalender for vedligeholdelse og inspektion	30
6	BORTSKAFFELSE	30
7	ANBEFALING AF TILBEHØR	31

8 RESERVEDELSBESTILLING 32

8.1 Serienummer og modelbetegnelse 32
8.2 Liste over dele 33
8.3 Eksplosionstegning 35

9 GARANTI 36

10 KONTAKT 38

Kære kunde

Mange tak for, at du valgte en kvalitets-træningsmaskine af mærket cardiostrong. cardiostrong tilbyder sports- og fitnessudstyr til avanceret hjemmetræning og udstyr til fitnesscentre og erhvervskunder. Ved træningsudstyr fra cardiostrong er der lagt vægt på lige netop det, som det drejer sig om ved sport – maksimal performance! Derfor udvikles dette udstyr i tæt samarbejde med idrætsudøvere og idrætsforskere. For idrætsudøvere ved bedst, hvad der kendetegner perfekt træningsudstyr.

Du kan læse mere på www.fitshop.dk.

Tilsigtet anvendelse

Udstyret må kun anvendes til det tilsigtede.

Udstyret er kun beregnet til hjemmebrug. Udstyret er ikke beregnet til semiprofessionel (f.eks. hospitaler, foreninger, hoteller, skoler osv.) og erhvervsmæssig/professionel brug (f.eks. fitnesscentre).

KOLOFON

Sport-Tiedje GmbH
Europas nr. 1 inden for hjemmefitness

International Headquarters
Flensburger Straße 55
24837 Slesvig
Tyskland

Direktører:
Christian Grau
Sebastian Campmann
Dr. Bernhard Schenkel

Handelsregister HRB 1000 SL
Byretten i Flensborg
Moms-nr.: DE813211547

ANSVARSFRASKRIVELSE

©2011 cardiostrong er et registreret varemærke tilhørende firmaet Sport-Tiedje GmbH. Alle rettigheder forbeholdes. Enhver brug af dette varemærke uden udtrykkelig skriftlig tilladelse fra Sport-Tiedje er forbudt.

Produkt og brugsanvisning kan blive genstand for ændringer. De tekniske specifikationer kan ændres uden forudgående varsel.

OM DENNE VEJLEDNING

Læs venligst hele vejledningen grundigt før montering og før brug første gang. Vejledningen hjælper dig med hurtig opstilling og forklarer sikker håndtering. Sørg for, at alle personer, der træner med udstyret (især børn og personer med fysiske, sensoriske, mentale eller motoriske handicap) altid oplyses om denne vejledning og dens indhold. I tvivlstilfælde skal ansvarlige personer føre opsyn med brugen af udstyret.

Grundet løbende ændringer og softwareoptimeringer kan det være nødvendigt at tilpasse brugsvejledningen. Skulle du støde på uligheder under montagen eller under brug, så tjek venligst vejledningen, der er uploadet i webshoppen. Der finder du altid den nyeste vejledning.

Udstyret er rent sikkerhedsteknisk konstrueret iht. den nyeste viden. Eventuelle farekilder, der kan forårsage tilskadekomst, er udelukket så godt som muligt. Kontrollér, at opstillingsanvisningen er blevet fulgt korrekt, og at alle udstyrets dele sidder godt fast. Ved behov skal vejledningen gennemgås igen, så eventuelle fejl kan afhjælpes.

Følg de oplyste sikkerheds- og serviceanvisninger nøje. Enhver brug, der afviger fra dette, kan medføre sundhedsskader, ulykker eller beskadigelser, som producenten og forhandleren ikke påtager sig noget ansvar for.

Følgende sikkerhedsanvisninger kan forekomme i denne brugsanvisning:

► **OBS**
Denne oplysning står foran eventuelle skadelige situationer, der ved tilsidesættelse kan medføre materielle skader.

⚠ **FORSIGTIG**
Denne oplysning står foran eventuelle skadelige situationer, der ved tilsidesættelse kan medføre let/mindre alvorlig tilskadekomst!

⚠ **ADVARSEL**
Denne oplysning står foran eventuelle skadelige situationer, der ved tilsidesættelse kan medføre meget alvorlig tilskadekomst eller dødsfald!

⚠ **FARE**
Denne oplysning står foran eventuelle skadelige situationer, der ved tilsidesættelse medfører meget alvorlig tilskadekomst eller dødsfald!

ⓘ **BEMÆRK**
Denne oplysning står foran anden nyttig information.

Gem denne vejledning med henblik på information, vedligeholdelse eller reservedelsbestilling!

1 GENERELLE OPLYSNINGER

1.1 Tekniske data

LED - visning af

+ Hastighed i km/t
+ Træningstid i minutter
+ Træningsdistance i km
+ Kadence (Omdrejninger i minuttet)
+ Kalorieforbrug
+ Puls (ved anvendelse af håndpulssensorerne eller et pulsbælte)
+ Watt
+ Modstandstrin

Modstandssystem: elektronisk magnetbremsesystem
Modstandstrin: 16
Watt: 10 - 350 Watt (justerbar i trin à 5 watt)

Brugerhukommelser: 4
Træningsprogrammer i alt: 19
Manuelle programmer: 1
Forudinstillede programmer: 12
Wattstyrede programmer: 1
Pulsstyrede programmer: 4
Brugerprogrammer: 1

Svingmasse: 9 kg
Omsætningsforhold: 1 : 7
Pedalarmlængde: 17 cm

Vægt og mål

Varens vægt (brutto, inkl. emballage): 50,5 kg
Varens vægt (netto, uden emballage): 44,2 kg

Emballagens mål(L x B x H): ca. 1080 mm x 350 mm x 660 mm
Opstillet mål (L x B x H): ca. 1090 mm x 550 mm x 1340 mm

Maksimal brugervægt: 130 kg

1.2 Personlig sikkerhed

⚠ **FARE**

+ Inden du begynder at bruge udstyret, bør din egen læge vurdere, om træningen set ud fra et helbredsmæssigt syn passer til dig. Dette gælder især personer, der har arvelige anlæg for forhøjet blodtryk eller hjertelidelser, er over 45 år, ryger, har for højt kolesteroltal, er overvægtige og/eller inden for det seneste år ikke har dyrket motion regelmæssigt. Hvis du er i medicinsk behandling, som påvirker din puls, skal du aftale rådføre dig med din læge.
+ Vær opmærksom på, at overdreven træning kan udsætte dit helbred for alvorlig fare. Vær også opmærksom på, at systemer til overvågning af pulsen kan være unøjagtige. Så snart du mærker tegn på svaghed, kvalme, svimmelhed, smerter, åndenød eller andre unormale symptomer, skal du straks afbryde træningen og i nødstilfælde kontakte egen læge.

⚠ **ADVARSEL**

+ Brug at dette udstyr er ikke tilladt for børn under 14 år.
+ Børn må ikke opholde sig i nærheden af udstyret uden opsyn.
+ Personer med handicap skal fremvise medicinsk tilladelse og være under nøje opsyn, når de bruger enhver form for træningsudstyr.
+ Udstyret må principielt ikke anvendes af flere personer samtidigt.
+ Hold hænder, fødder og andre kropsdele samt hår, tøj, smykker og andre genstande væk fra udstyrets bevægelige dele, da de ellers kan komme til at hænge fast i udstyret.
+ Anvend ikke løst tøj eller tøj med vidde, men egnet sportstøj. Sørg for at bære sportssko med egnede såler, helst af gummi eller andet skridsikkert materiale. Sko med hæle, lædersåler, knopper eller pigge er uegnede. Træn aldrig barfodet.

⚠ **FORSIGTIG**

+ Hvis dit udstyr skal sluttes til lysnettet med et strømkabel, skal du sikre dig, at kablet ikke udgør en potentiel fare for at personer kommer til at snuble over det.
+ Sørg for, at ingen personer opholder sig i udstyrets bevægelsesområde under træningen, så du selv og andre personer ikke kommer i fare.

► **OBS**

+ Der må ikke stikkes genstande af nogen art ind i udstyrets åbninger.

1.3 Elektrisk sikkerhed

⚠ **FARE**

+ For at reducere faren for elektrisk stød, skal du efter træning, før opstilling eller nedtagning af udstyret samt før vedligeholdelse/rengøring trække stikket til udstyret ud af stikkontakten. Træk ikke i selve kablet.

⚠ **ADVARSEL**

+ Lad ikke udstyret være uden opsyn, når strømstikket sidder i stikkontakten i væggen. Når du ikke er til stede skal strømkablet fjernes, så tredjemand eller børn forhindres i at bruge udstyret usagkyndigt.
+ Hvis strømkablet eller strømstikket er beskadiget eller defekt, skal du kontakte din forhandler. Indtil reparationen må udstyret ikke anvendes.

► **OBS**

+ Udstyret kræver strømtilslutning på 220-230 V med 50 Hz netspænding.
+ Udstyret må kun tilsluttet direkte i en stikkontakt med jord med det medfølgende strømkabel. Forlængerledninger skal opfylde kravene i stærkstrømsbekendtgørelsen. Rul altid strømkablet helt ud.
+ Stikkontakten skal være sikret med en sikring med en min.-værdi på "16 A, træg".
+ Foretag hverken ændringer på strømkablet eller på strømstikket.
+ Strømkablet skal holdes på afstand af vand, varme, olie og skarpe kanter. Lad ikke strømkablet løbe under udstyret eller under tæppet, og stil heller ikke genstande oven på det.

1.4 Opstillingssted

⚠ **ADVARSEL**

+ Anbring ikke udstyret i hovedgennemgange eller på flugtveje.

⚠ **FORSIGTIG**

+ Vi anbefaler at opstille redskabet et sted, hvor du har tilstrækkelig plads til alle sider for at kunne udføre træningen sikkert. Vær opmærksom på, at du skal beregne mindst 30 cm til hver side samt mindst 15 cm foran og bagved redskabet. Ovennævnte er minimale mål for at kunne benytte redskabet sikkert.
+ Den anbefalede frie plads omkring redskabet bør til enhver tid være mindst 60 cm til hver side samt 45 cm foran og bagved redskabet
+ Kontrollér, at der er god ventilation i motionsrummet under træningen og at der ikke er træk.
+ Vælg et opstillingssted, hvor der både foran og ved siden af udstyret altid vil være tilstrækkeligt med frirum/en sikkerhedszone.
+ Udstyrets opstillings- og påbygningsareal skal være plant, belastbart og fast.

► **OBS**

+ Udstyret må kun anvendes indendørs i tilstrækkeligt tempererede og tørre rum (omgivelsestemperatur mellem 10°C og 35°C). Brug i det fri eller i rum med høj luftfugtighed (over 70 %), som f.eks. svømmehaller, er ikke tilladt.
+ For at beskytte eksklusive gulvbelægninger (parket, laminat, kork, tæppe) mod trykmærker og sved og for udligne lette ujævnheder i gulvet kan du anvende en gulvbeskyttelsesmåtte.

2.1 Generelle anvisninger

⚠ **FARE**

+ Sørg for ikke at lade værktøj og emballage som f.eks. folie eller smådele ligge rundt omkring, da børn ellers risikerer at blive kvalt. Sørg for at holde børn på afstand under monteringen af udstyret.

⚠ **ADVARSEL**

+ Vær opmærksom på advarslerne anbragt på udstyret, så du reducerer risikoen for tilskadekomst.

⚠ **FORSIGTIG**

+ Åbn ikke emballagen, når den ligger på siden.
+ Sørg for at have tilstrækkelig bevægelsesfrihed i alle retninger under opstillingen.
+ Opstillingen af udstyret skal som minimum udføres af to voksne. Ved tvivl skal du få en tredje person med teknisk viden til at hjælpe dig.

► **OBS**

+ For at undgå skader på udstyret og på gulvet skal du foretage opstillingen på en underlægningsmåtte eller på pappet fra emballagen.

ⓘ **BEMÆRK**

+ For at gøre opstillingen så nem som mulig, kan der allerede være monteret et par skruer og møtrikker på forhånd.
+ Opstil så vidt muligt udstyret dér, hvor det senere skal bruges.

2.2 Pakkens indhold

Pakken indeholder delene vist i det følgende. Start venligst med at kontrollere, om alle dele og alt værktøj, der hører til udstyret, fulgte med ved levering, og om der foreligger skader. Ved reklamation skal forhandleren kontaktes direkte.

⚠ **FORSIGTIG**
Hvis dele af pakkens indhold mangler eller er beskadiget, må der ikke foretages opstilling.

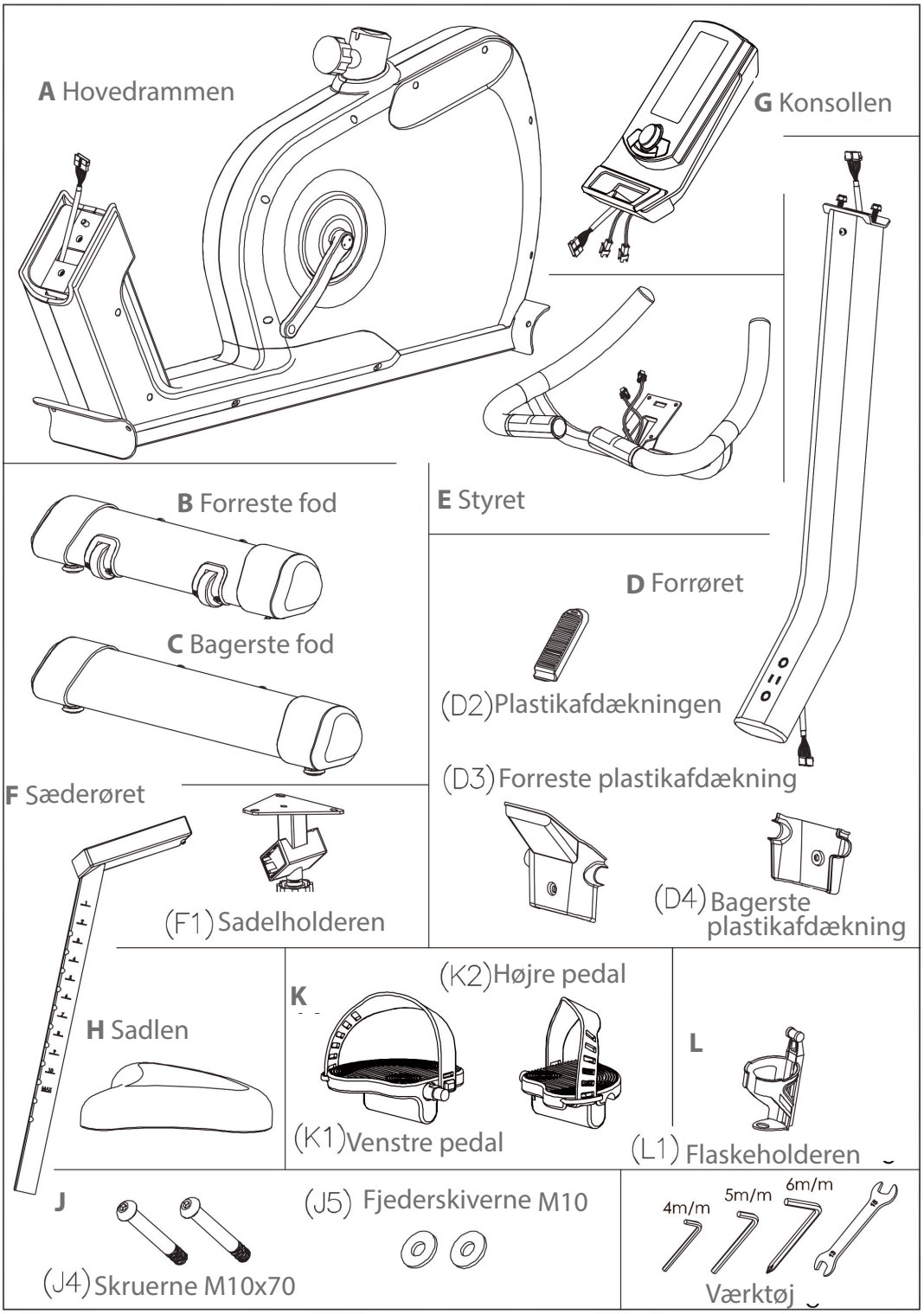

2.3 Opstilling

Studer de enkelte viste monteringstrin nøje inden opstilling, og udfør monteringen i overensstemmelse med den viste rækkefølge.

ⓘ **BEMÆRK**
Skru først alle dele løst sammen, og kontrollér, om pasformen er korrekt. Skal du først spænde skruerne ved hjælp af værktøjet, når du opfordres til det.

Trin 1: Montering af den bagerste fod

1. Fjern de formonterede skruer (J1), fjederskiver (J2) og spændeskiver (J3) fra den bagerste fod (C).
2. Montér den bagerste fod (C) på hovedrammen (A) ved hjælp af skruerne (J1), fjederskiverne (J2) og spændeskiverne (J3).
3. Brug en 5 mm unbrakonøgle til at spænde skruerne.

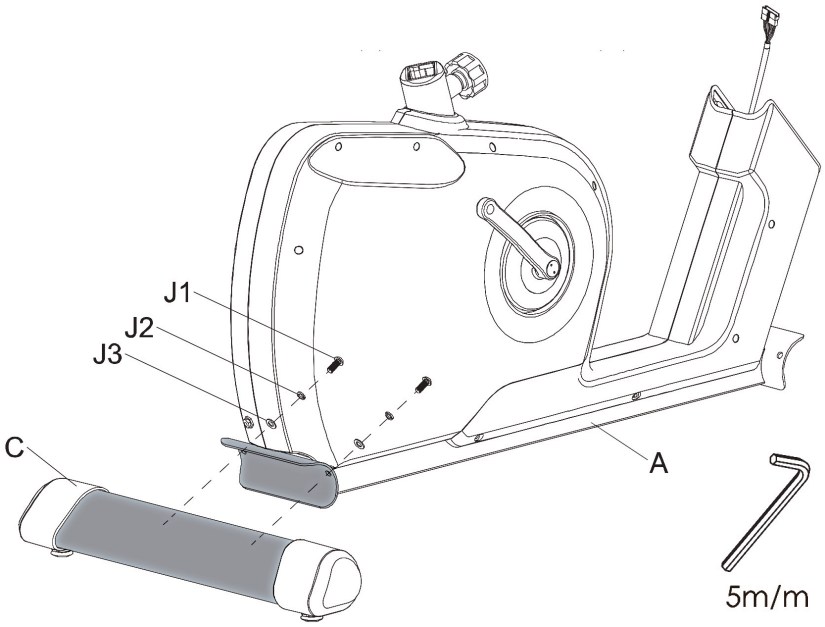

Trin 2: Montering af den forreste fod

1. Fjern de formonterede skruer (J1), fjederskiver (J2) og spændeskiver (J3) fra den forreste fod (B).
2. Montér den forreste fod (B) på hovedrammen (A) ved hjælp af skruerne (J1), fjederskiverne (J2) og spændeskiverne (J3).
3. Brug en 5 mm unbrakonøgle til at spænde skruerne.

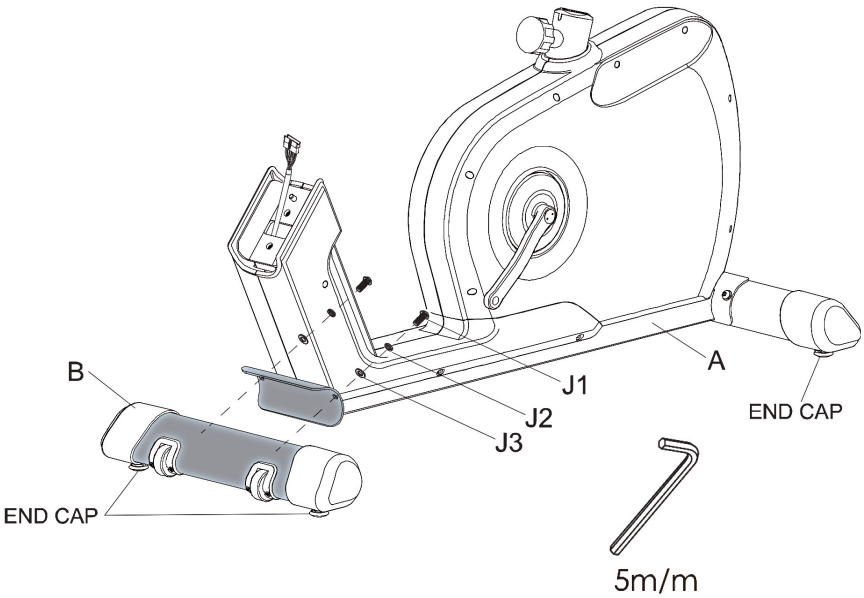

Trin 3: Montering af forrøret

ⓘ **BEMÆRK**
Det kan være en god idé at få hjælp til forbinde kablerne og stabilisere forrøret (D).

1. Forbind kabel (A1) og kabel (D1). Tjek, at kablerne er forbundet korrekt.

► **OBS**
Pas på, at kablerne ikke knækkes, når du forbinder forrøret (D) og hovedrammen (A).

2. Montér forrøret (D) på hovedrammen (A) med skruerne (J4) og spændeskiverne (J5).
3. Brug en 6 mm unbrakonøgle til at spænde skruerne (J4).
4. Placér plastikafdækningen (D2) på forrøret (D) og forbind dem med clipsen under plastikafdækningen (D2).

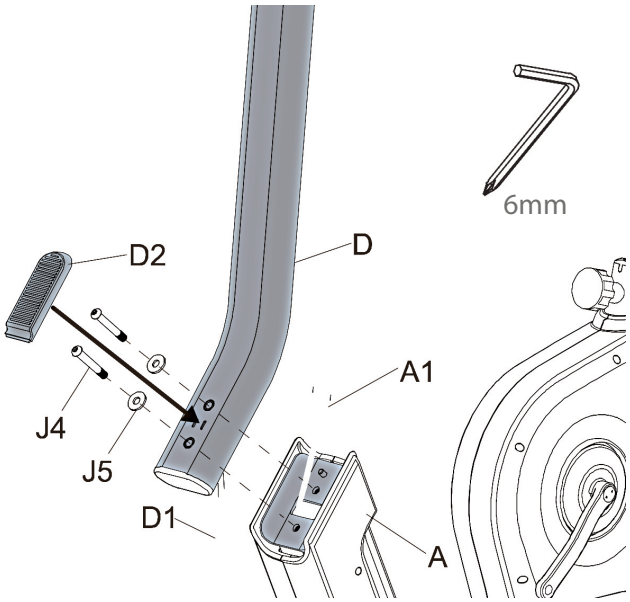

Trin 4: Montering af det forreste styr

1. Fjern møtrikkerne (J6) og spændeskiverne (J7) fra forrøret (D).
2. Forbind styret (E) og forrøret (D) med møtrikkerne (J6) og spændeskiverne (17).

ⓘ **BEMÆRK**
Trækkablet (D1) og kablerne fra håndpulssensorerne igennem fastgøringshullet på styret (E). Pas på, at kablerne ikke knækkes.

3. Brug en 13 mm fastnøgle til at spænde møtrikkerne (J6).

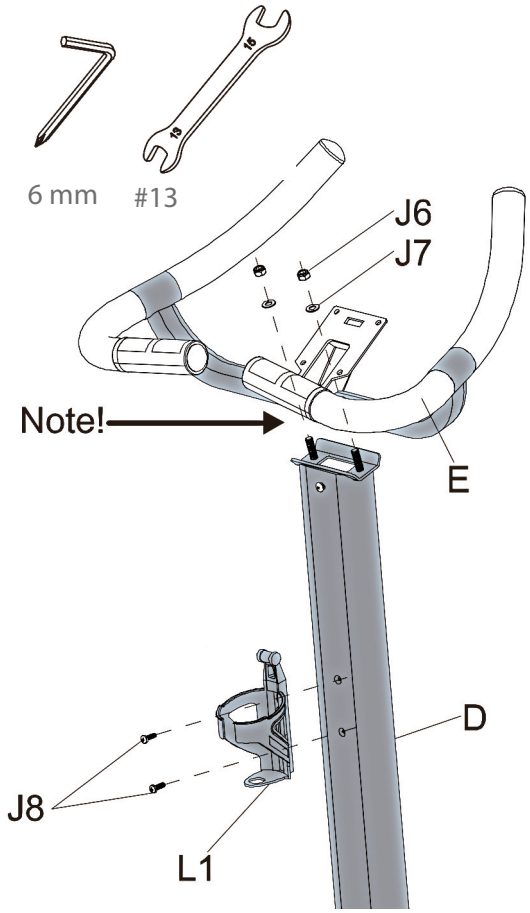

<u>Montering af flaskeholderen</u>

1. Fjern skruerne (18) fra forrøret (D).
2. Fastgør flaskeholderen (L1) på forrøret (D) med de samme skruer (J8) og en skruetrækker.

Trin 5: Montering af konsollen

1. Fjern de fire skruer (Gl) fra bagsiden af konsollen (G).
2. Forbind kablet (D1) og kablerne fra håndpulssensorerne med konsollen. Kablerne fra håndpulssensorerne kan udskiftes.
3. Skub forsigtigt konsollen på konsolholderen. Pas på, at kablerne ikke knækkes. Skub forsigtigt overskydende kabel ned i fastgøringshullet på styret (E). Skub konsollen indtil den ikke kan skubbes længere.
4. Fastgør konsollen (G) med en skruetrækker og de samme skruer (G1).

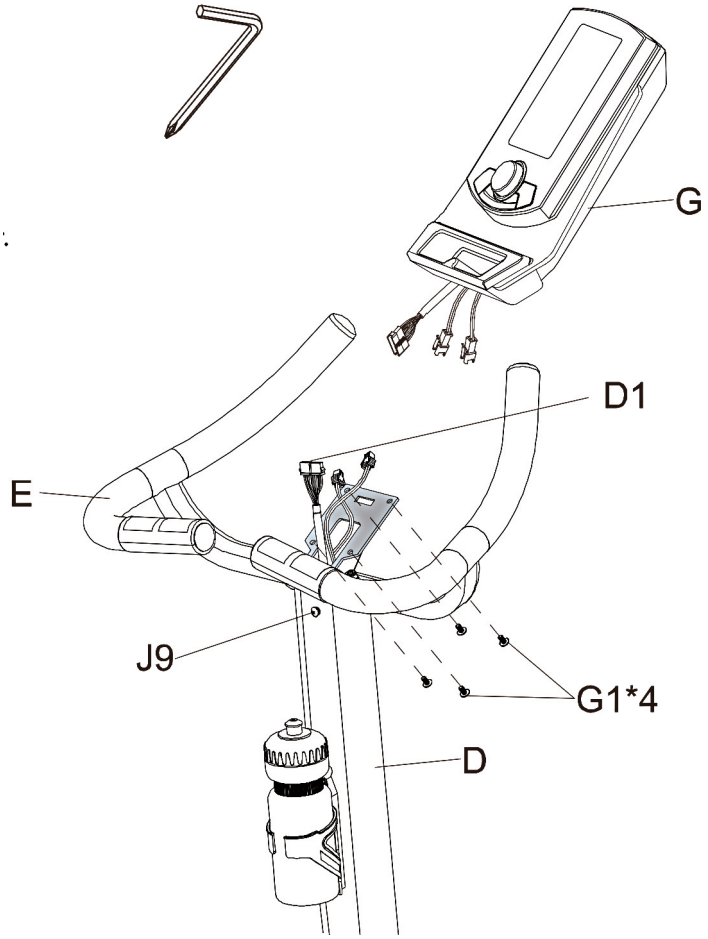

Trin 6: Montering af konsolafdækningen

1. Fjern to skruer (J9) på forrøret (D).
2. Forbind den forreste plastikafdækning (D3) og den bagerste plastikafdækning (D4) med forrøret (D).
3. Spænd skruerne (J9) med en skruetrækker.

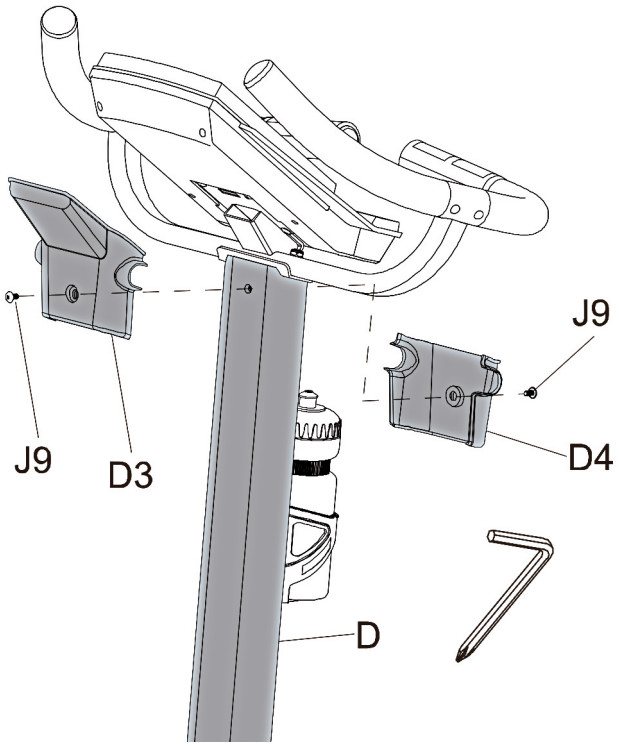

Trin 7: Montering af sadel og sæderør

1. Fjern møtrikkerne (H1) og spændeskiverne (H2) på bagsiden af sadlen (H).
2. Montér sadlen (H) på sadelholderen (F1) med møtrikkerne (H1) og spændeskiverne (H2).
3. Løsn og træk i drejeknappen (A2), så sæderøret (F) kan glide ned i holderen. Når sæderøret (F) er i den ønskede position, slip da drejeknappen (A2) og skru den fast igen for at låse sæderørets (F) position.
4. Fjern skruen (J10) på sæderøret (F).
5. Løsn drejeknappen (F2) og skub forsigtigt sadelholderen (F1) på sæderøret (F) Dermed skubbes flamingoen langsomt ud indenfra. Skru derefter skruen (J10) fast på sæderøret (F) igen.

ⓘ **BEMÆRK**
Fjern ikke flamingoen inden udførelse af trin 5, ellers kan stopperen (F3) i sadelholderen ikke indstilles i den rigtige position.

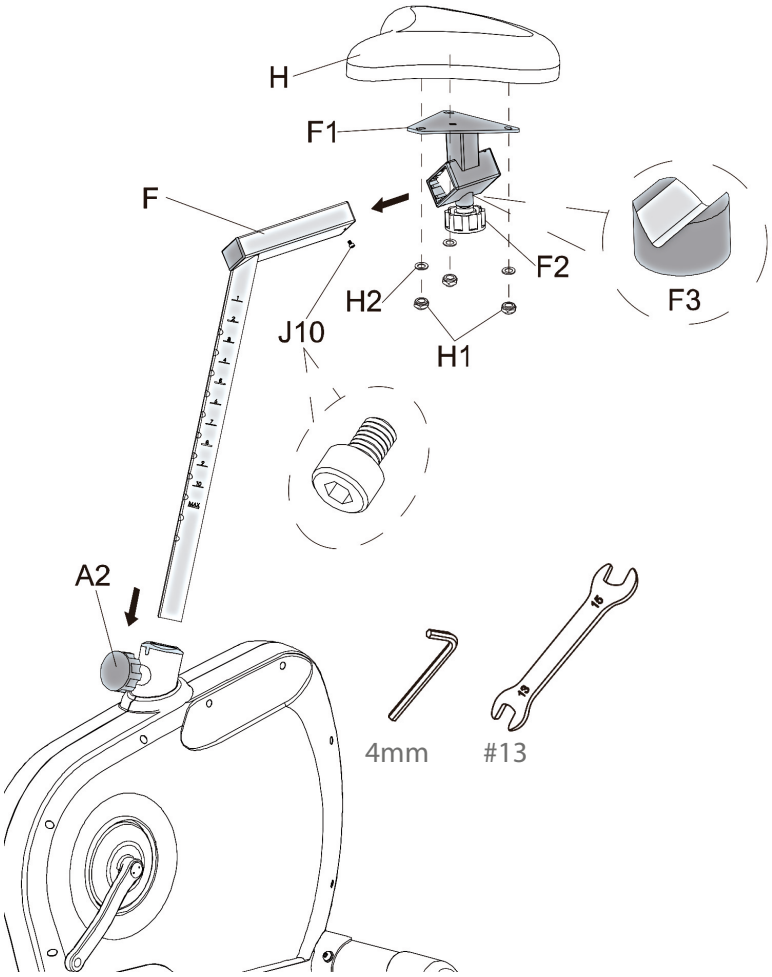

Nødvendigt værktøj: 4 mm unbrakonøgle, 13 mm fastnøgle

Indstilling af siddepositionen

Siddepositionen og -højden på motionscyklen kan justeres ved at løsne drejeknapperne (A2) og (F2). Indstil siddepositionen og -højden efter brugerens behov, og skru begge drejeknapper fast for at undgå, at sadlen vakler.

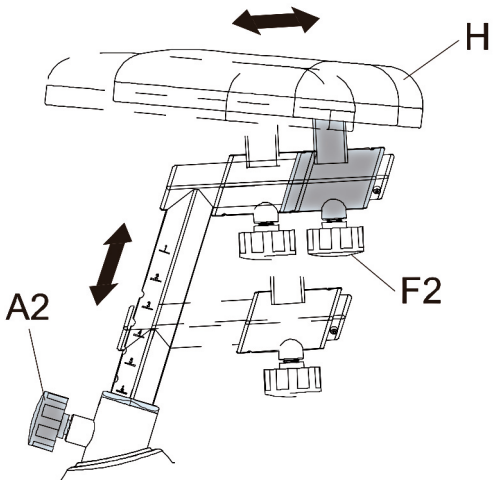

Trin 8: Montering af pedalerne

ⓘ **BEMÆRK**
Placér den venstre og højre pedal. Hver pedal og pedalrem har en markering for hhv. højre og venstre, så de kan skelnes fra hinanden.

⚠ **FORSIGTIG**
Vær opmærksom på at skrue pedalerne helt ind.

1. Montér den venstre pedal (K1) mod uret på den venstre pedalarm, og den højre pedal (K2) med uret på den højre pedalarm. Spænd pedalerne fast med en 15 mm fastnøgle.
2. Montér pedalremmene på pedalerne. Justér remmen afhængigt af din skostørrelse, mens du sidder på motionscyklen.

Nødvendigt værktøj: 15 mm fastnøgle.

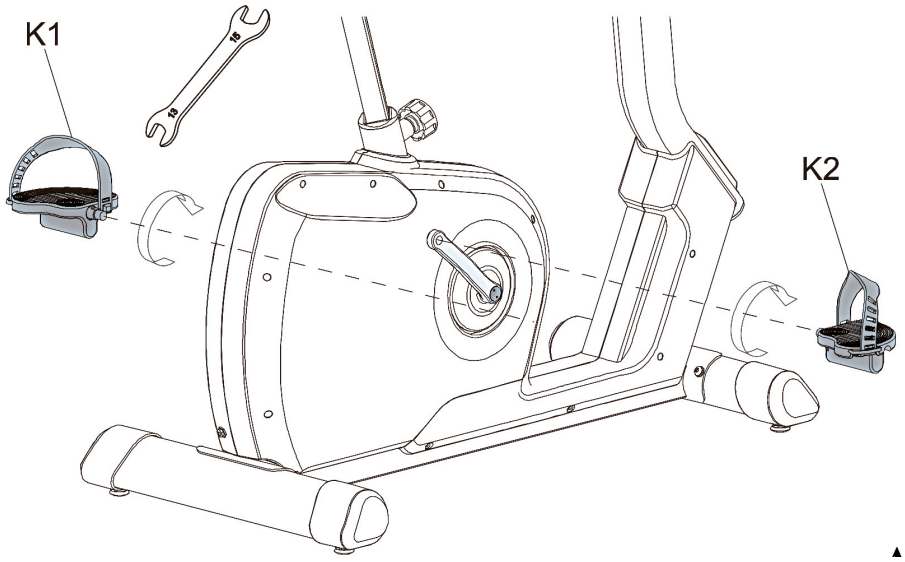

Trin 9: Justering af fødder

Ved ujævnheder i gulvet kan du stabilisere udstyret ved at dreje de to indstillingsskruer under hovedstellet.

1. Løft udstyret hen til det ønskede sted, og drej på indstillingsskruen under hovedstellet.
2. Drej skruen med uret for at skrue den ud, forøg øge af udstyret.
3. Drej mod uret for at sænke af udstyret.

Trin 10: Tilslutning af udstyret til lysnettet

► **OBS**
Udstyret må ikke sluttes til en multistikdåse, da det i så fald ikke kan sikres, at udstyret forsynes med tilstrækkelig strøm. Dette kan medføre tekniske fejl.

Stik strømstikket i en stikkontakt, som opfylder kravene i kapitlet om elektrisk sikkerhed.

ⓘ **BEMÆRK**
Sørg for at lære alle udstyrets funktioner og indstillingsmuligheder at kende, før du begynder træningen. Få forklaret dette produkts korrekte anvendelse af en fagmand.

3.1 Konsoldisplay

Time (Tid)	0:00 - 99:00 minutter
Speed (Hastighed)	0.0 - 99.9 km/t
RPM (Kadence; omdrejninger i minuttet)	0 - 999 RPM
Distance (Strækning)	0.0 - 99.9 km
Calories (Kalorieforbrug)	0 - 990 Cal
Gender (Køn)	Male/Female (Mand/kvinde)
Pulse (Puls; slag i minuttet)	30 - 230 BPM

Pulssymbol	On/off - blinker
Programmer	P1 - P12
Brugerdata	U1 - U4
Watt/Load (Ydelse/modstand)	0 - 999 Watt; wattstyring: 10 - 350 Watt
Level (Modstand)	1 - 16
H.R.C. (Pulskontrol "Heart Rate Control")	55 / 75 / 90% af den maksimale puls; ønsket puls (TAG)
Age (Alder)	1 - 99 år
Height (Højde)	100 - 250 cm
Weight (Vægt)	20 - 150 kg

3.2 Tastfunktioner

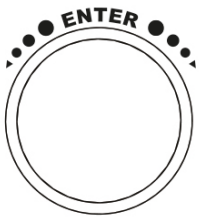	DREJEKNAP DREJ TIL HØJRE	Med denne tast kan du foretage ændringer eller øge modstanden.
	DREJEKNAP DREJ TIL VENSTRE	Med denne tast kan du foretage ændringer eller reducere modstanden.
	DREJEKNAP ENTER (bekræft)	Med denne tast bekræfter du samtlige indstillinger.
	START STOP	Med denne tast kan du starte og stoppe træningen.
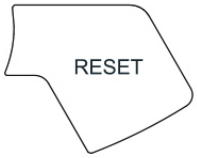	RESET (Nulstil)	Med denne tast kan du nulstille aktuelle indstillinger og starte forfra.
	RECOVERY (Restitution / fitnesstest)	Med denne tast kan du lave fitnesstesten, når du er færdig med din træning.

3.3 Tænding og indstilling af udstyret

1. Tilslut adapteren til udstyret og hold "RESET" trykket i 2 sekunder.

Et lydsignal lyder i 2 sekunder og der vises "78.0" nederst i det venstre vindue (se ill. 1 og 2).

2. Konsollen har fire brugerhukommelser (U1 - U4). Drej på drejeknappen for at vælge en bruger 1 - 4 og tryk på "ENTER" for at bekræfte (se ill. 3 og 4).
3. Angiv følgende indstillinger med hhv. drejeknappen og "ENTER"-tasten: SEX (køn; vælg mellem male/mand og female/kvinde), AGE (alder i år), HEIGHT (højde i cm) og WEIGHT (vægt i kg), se ill. 5 -8.

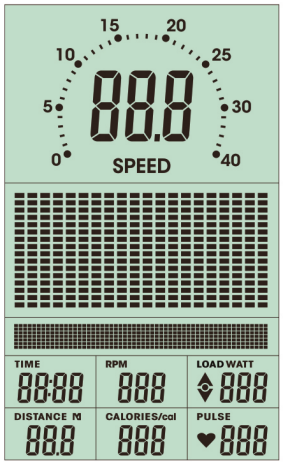

Illustration 1

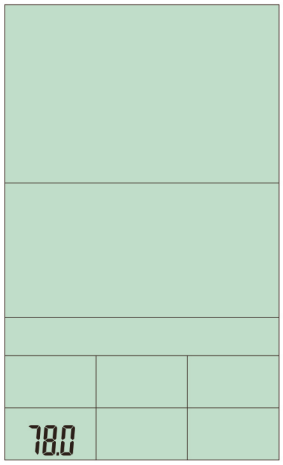

Illustration 2

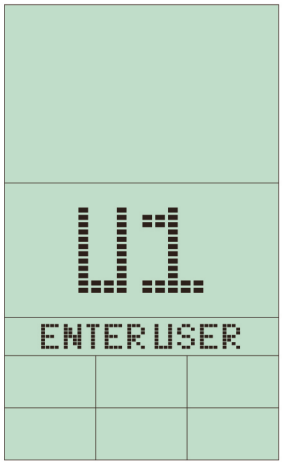

Illustration 3

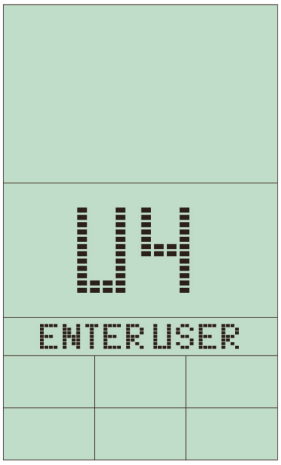

Illustration 4

Illustration 5

Illustration 6

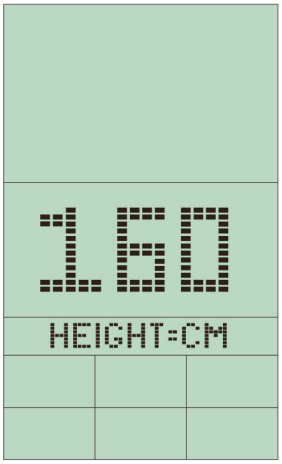

Illustration 7

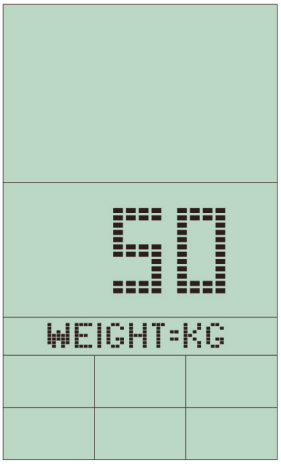

Illustration 8

3.4 Programmer

Når du har indstillet alle værdier, kan du ved hjælp af drejeknappen vælge én af de fem programkategorier (se ill. 9 -13.).

Udstyret har i alt 10 træningsprogrammer og en fitnesstest.

- Manual (manuelle programmer): 1
- Program (forudinstillede træningsprogrammer): 12
- User Setting (brugerdefinerede træningsprogrammer): 1
- H.R.C. (pulsstyrede træningsprogrammer): 4
- Watt (wattstyrede træningsprogrammer): 1
- Recovery (Fitnesstest)

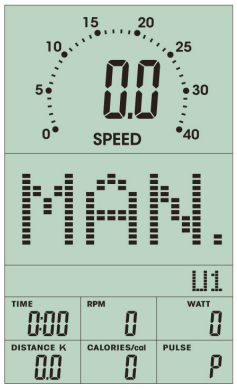

Illustration 9

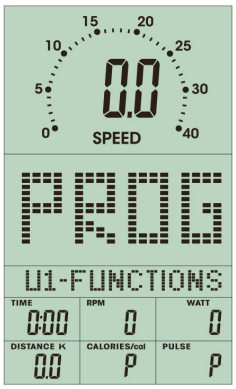

Illustration 10

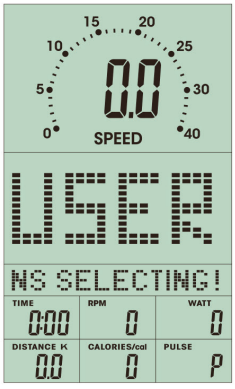

Illustration 11

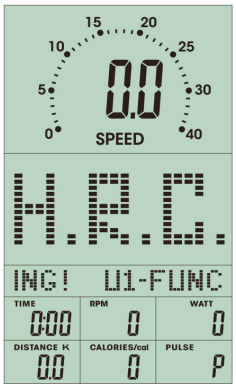

Illustration 12

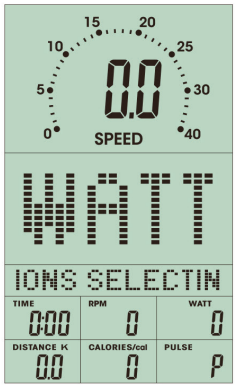

Illustration 13

3.4.1 Quick-Start (Hurtigstart)

1. Til Quick-Start: Tryk på "START/STOP" og træningen starter.

Du træner automatisk i det manuelle program.

2. Modstanden kan ændres i løbet af træningen.
3. Tryk på "START/STOP" for at afslutte træningen.

3.4.2 MAN. - Manuelt program

Når du har valgt det manuelle program og bekræftet med "ENTER", kan du ved hjælp af drejeknappen indstille følgende træningsdata: modstandstrin (1-16), tid, distance, kalorier og puls.

Hvis du indstiller en værdi for hhv. tid, distance og kalorier, afsluttes træningen automatisk, så snart du når én af disse indstillede værdier.

Hvis du kun ønsker at træne med henblik på én værdi, skal du kun indstille den pågældende værdi; de resterende værdier behøver du ikke at indstille. Hvis du indstiller en ønsket pulsværdi, lyder et lydsignal, hvis du overskrider denne værdi. Lydsignalet slukker først, når din puls ikke længere er højere end den indstillede pulsværdi.

1. Indstil værdier.
2. Tryk på "ENTER" efter hver indstilling for at bekræfte.
3. Når du har indstillet alle værdier (eller den udvalgte værdi), tryk da efterfølgende på "START/STOP" for at starte træningen.
4. Modstandstrinnet kan ændres i løbet af træningen.
5. Hvis du holder "RESET" trykket i længere tid, går du tilbage til programoversigten.

Vejledning til indstilling af det manuelle program:

Indstil program modus		**Indstil modstand**		**Angivelse af træningsdata**		
Drej til venstre eller højre	Tryk på enter	Drej til venstre eller højre	Tryk på enter	Drej til venstre eller højre	Tryk på enter	Tryk på start/stop

3.4.3 PROG - Forudinstillede programmer

1. Vælg ét af de forudinstillede træningsprogrammer P1-P12 ved hjælp af drejeknappen.
2. Bekræft dit valg med "ENTER". Indstil træningstiden og tryk på "ENTER" for at bekræfte.
3. Tryk efterfølgende på "START/STOP" for at starte træningen.
4. Modstandstrinnet kan ændres i løbet af træningen.

Så snart træningen er startet, tælles den indstillede tid ned (countdown). Så snart nedtællingen når 0, blinker skærmen og giver et lydsignal fra sig.

5. Tryk på en tilfældig tast for at slukke lydsignalet.

Profiler af de forudinstillede træningsprogrammer

P01

P02

P03

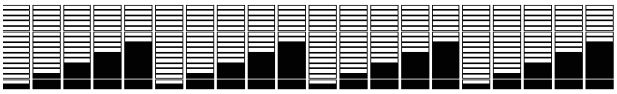

P04

P05

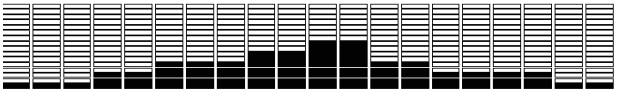

P06

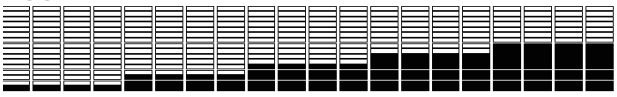

P07

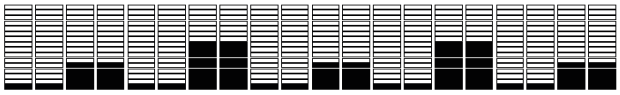

P08

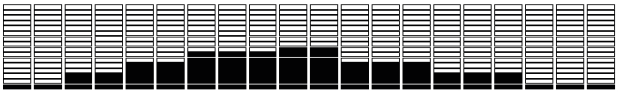

P09

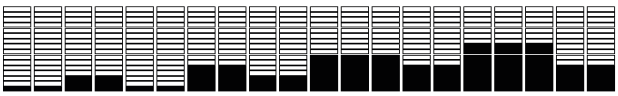

P10

P11

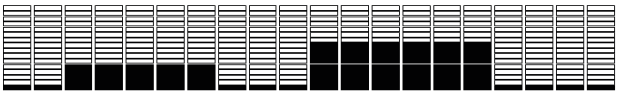

P12

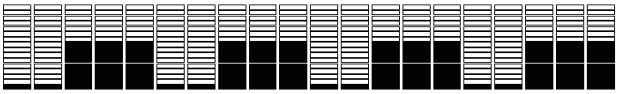

Vejledning til indstilling af de forudinstillede træningsprogrammer

Indstil program modus		**Vælg program P1-P12**		**Angivelse af træningstid**		
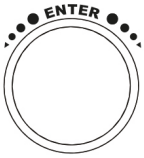		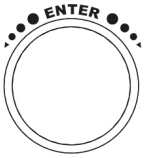	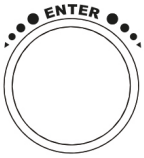			
Drej til venstre eller højre	Tryk på enter	Drej til venstre eller højre	Tryk på enter	Drej til venstre eller højre	Tryk på enter	Tryk på start/stop

3.4.4 USER - Brugerdefineret program

1. Når du har udvalgt programmet, kan du indstille hvert af de 20 afsnit i profilen ved hjælp af drejeknappen.
2. Vælg et modstandstrin mellem 1-16 for hvert afsnit, bekræft dit valg med "ENTER" og gentag processen i det næste afsnit.

Du kan se, hvilket afsnit du aktuelt er i, idet afsnittet blinker.

3. Når du har indstillet alle 20 afsnit, hold da "ENTER" trykket i to sekunder for at gå videre til indstilling af tiden.
4. Når du har indstillet tiden, tryk da på "START/STOP" for at starte træningen.
5. Modstandstrinnet i de forskellige afsnit kan tilpasses i løbet af træningen.

Det brugerdefinerede program gemmes i den udvalgte brugerhukommelse.

6. Hvis du trykker på "RESET", imens du er i gang med at indstille programmet, går du tilbage til programoversigten.

Så snart træningen er startet, tælles den indstillede tid ned (countdown).

Så snart nedtællingen når 0, blinker skærmen og giver et lydsignal fra sig.

7. Tryk på en tilfældig tast for at slukke lydsignalet.

Vejledning til indstilling af de brugerdefinerede programmer

Indstil program modus		**Indstil modstand**	**Hold trykket i 2 sekunder**	**Angivelse af træningstid**	
	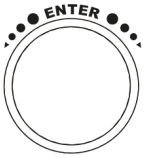				
Drej til venstre eller højre	Tryk på enter	Drej til venstre eller højre	Tryk på enter, gentag processen 20x til alle segmenter er indstillet	Drej til venstre eller højre	Tryk på start/stop

3.4.5 H.R.C. - Heart Rate Control / Pulsstyrede programmer

⚠ **ADVARSEL**
Dit træningsudstyr er ikke noget medicinsk udstyr. Pulsmålingen på dit udstyr kan være unøjagtig. Vidt forskellige faktorer kan påvirke nøjagtigheden af pulsmålingen. Pulsmålingen tjener udelukkende som træningshjælpemiddel.

Konsollen er udstyret med en integreret pulsmodtager. Pulsen kan måles via håndpulssensorerne; vi anbefaler dog at bruge et pulsbælte, da denne måleteknik er meget mere præcis.

1. Efter du har valgt programmet, kan du indstille den ønskede pulsværdi. Du kan enten vælge i mellem tre pulsværdier (55%, 75% eller 90% af din maksimale puls) eller "TAG", hvor du manuelt indstiller en pulsværdi.

Konsollen beregner din maksimale puls baseret på din alder (som du har indstillet i din brugerkonto).

2. Bekræft indstillingen med "ENTER".
3. Efterfølgende kan du indstille træningstiden ved hjælp af drejeknappen; tryk på "START/STOP" for at starte træningen.

Så snart træningen er startet, tælles den indstillede tid ned (countdown).

Hvis du overskrider den indstillede pulsværdi, lyder et lydsignal. Lydsignalet slukker først, når din puls når den indstillede værdi igen. Hvis din puls permanent er højere end den indstillede værdi, stopper programmet automatisk.

Så snart nedtællingen når 0, blinker skærmen og giver et lydsignal fra sig.

4. Tryk på en tilfældig tast for at slukke lydsignalet.

ⓘ **BEMÆRK**
Kan der ikke modtages et pulssignal i mere end 5 sekunder, lyser et hjertesymbol med spørgsmålstegn. Symbolet slukker igen, så snart et pulssignal modtages.

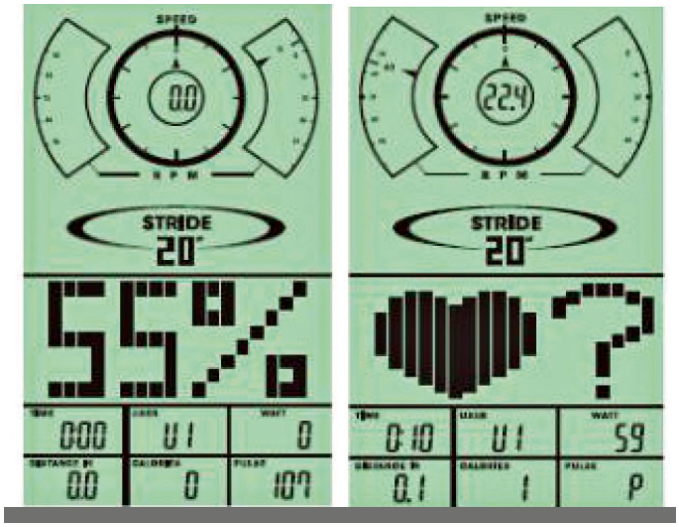

Vejledning til indstilling af de pulsstyrede programmer:

Indstil program modus		Indstil træningspuls		Angivelse af træningstid	
ENTER	ENTER	ENTER	ENTER	ENTER	START STOP
Drej til venstre eller højre	Tryk på enter	Drej til venstre eller højre	Tryk på enter	Drej til venstre eller højre	Tryk på start/stop

3.4.6 WATT - Wattstyret program

1. Når du har udvalgt programmet, kan du ved hjælp af drejeknappen indstille en wattværdi mellem 10 og 350 watt, som du ønsker at træne med. Den forudinstillede værdi er 120 watt.
2. Bekræft indstillingen med "ENTER".
3. Efterfølgende kan du indstille træningstiden.
4. Bekræft indstillingen med "ENTER".
5. Når du har indstillet alle værdier, tryk da på "START/STOP" for at starte træningen.

Så snart træningen er startet, tælles den indstillede tid ned (countdown). Så snart nedtællingen når 0, blinker skærmen og giver et lydsignal fra sig.

6. Tryk på en tilfældig tast for at slukke lydsignalet.
7. Du kan ændre wattværdien ved hjælp af drejeknappen i løbet af træningen.

Følgende tre symboler signaliserer, om hhv. wattværdien eller hastigheden skal øges eller reduceres:

▲ Den aktuelle wattværdi ligger på mere end 25 % under den indstillede wattværdi - brugeren skal øge tempoet.

● Den aktuelle wattværdi ligger indenfor det indstillede område - brugeren skal opretholde tempoet.

▼ Den aktuelle wattværdi ligger på mere end 25 % over den indstillede wattværdi - brugeren skal reducere tempoet.

Vejledning til indstilling af det wattstyrede program:

Programindstilling		Indstilling af wattværdi		Angivelse af træningstid	
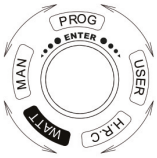	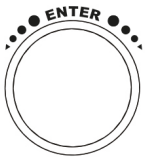		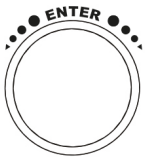		
Drej til venstre eller højre	Tryk på enter	Drej til venstre eller højre	Tryk på enter	Drej til venstre eller højre	Tryk på start/stop

3.4.7 RECOVERY - Fitnesstest

Med denne tast kan du måle din restitutionspuls, når træningen er slut. Tryk på "RECOVERY", når træningen er slut, og hold godt fast om håndpulssensorerne, hvis du ikke bruger et pulsbælte. Efterfølgende starter en nedtælling på ét minut. I løbet af denne tid, vises kun nedtællingen og pulsen. Efter ét minut får du en fitnesskarakter fra F1 til F6, baseret på din puls.

Resultat	Fitnessniveau
F1	Meget god
F2	God
F3	Gennemsnitlig
F4	Tilstrækkelig
F5	Dårlig
F6	Meget dårlig

Tryk igen på "RECOVERY" for at gå tilbage til hovedmenuen.

ⓘ **BEMÆRK**
Hvis du ikke træder i pedalerne i mere end 4 minutter, skifter konsollen automatisk til energisparemodus. Alle indstillinger og træningsdata gemmes indtil du starter træningen igen.

4.1 Generelle anvisninger

► **OBS**

+ Kontrollér, at udstyret på det valgte opstillingssted er beskyttet mod fugt, støv og snavs. Opbevaringsstedet skal være tørt og have god ventilation og en konstant omgivelsestemperatur mellem 5°C og 45°C.

⚠ **ADVARSEL**

+ Der skal vælges et opbevaringssted, hvor det er udelukket at tredjemand eller børn kan misbruge udstyret.
+ Hvis dit udstyr ikke råder over transporthjul, skal udstyret adskilles før transport.

4.2 Transporthjul

► **OBS**

Hvis du ønsker at transportere dit udstyr over særlig følsom og blød gulvbelægning, som parket, gulvbrædder eller laminat, skal du lægge f.eks. pap eller lignende ud på transportstrækningen for at undgå eventuelle gulvskader.

1. Stil dig bag udstyret, og løft det lidt, indtil vægten hviler på transporthjulene. Nu kan du let skubbe udstyret hen til en ny position. For længere transportstrækninger skal udstyret adskilles og emballeres sikkert.
2. Vælg den nye placering under overholdelse af anvisningerne i afsnit 1.4 i denne brugsanvisning.

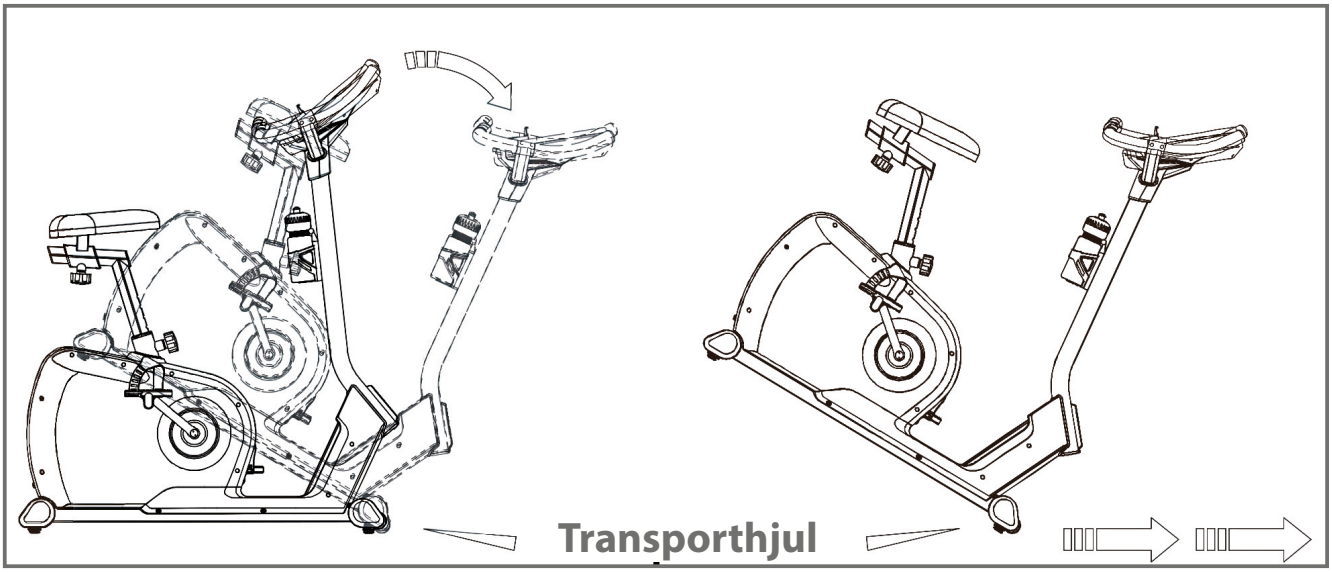

5.1 Generelle anvisninger

⚠ **ADVARSEL**

+ Foretag ikke usagkyndige ændringer på udstyret.

⚠ **FORSIGTIG**

+ Beskadigede eller udtjente komponenter kan påvirke din sikkerhed og udstyrets levetid. Udskift derfor straks beskadigede eller slidte komponenter. Kontakt i så fald din forhandler. Udstyret må ikke anvendes, før det er blevet repareret. Anvend ved behov kun originale reservedele.

► **OBS**

+ Udover de anvisninger og anbefalinger, der nævnes her, vedr. vedligeholdelse og pleje kan der være behov for yderligere service- og/eller reparationsydelser; disse ydelser må kun udføres af autoriserede serviceteknikere.

5.2 Fejl og fejldiagnose

Udstyret underkastes regelmæssigt kvalitetskontroller under produktionen. Der kan dog trods dette opstå fejl eller fejlfunktion på udstyret. Det er ofte enkeltdele, der er skyld i disse fejl, og udskiftning er oftest tilstrækkelig. De hyppigste fejl og afhjælpningen af dem findes i følgende oversigt. Hvis udstyret trods dette ikke fungerer korrekt, skal du kontakte din forhandler.

Fejl	Årsag	Afhjælpning
Knasen i pedalområdet	Løse pedaler	Spænd pedalerne efter
Udstyret vakler	Udstyret står ikke lige	Juster fødderne
Styr/sadel vakler	Løse skruer	Spænd skruerne
Displayet tænder ikke	Strømforsyning afbrudt	Kontrollér alle stikforbindelser, og kig efter, om strømstikket er sat i
Ingen pulsvisning	+ Fejlkilder i lokalet + Uegnet pulsbælte + Pulsbæltets position er forkert + Batterier tomme	+ Fjern kilder til fejl (f.eks. mobiltelefon, højttalere, støvsuger- og plæneklipperrobotter ...) + Anvend egnet pulsbælte (se anbefalet tilbehør) + Anbring pulsbæltet igen, og/eller fugt elektroder + Udskift batterier

5.3 Kalender for vedligeholdelse og inspektion

For at undgå skader på grund af kropssved, skal udstyret altid rengøres med et fugtigt håndklæde (ingen opløsningsmidler!) efter hvert træningspas.

Følgende rutinemæssige opgaver skal udføres med de oplyste tidsintervaller:

Komponent	Ugentligt	Månedligt	1 gang i kvartalet	1 gang hvert halve år	Årligt
Display, konsol	R	I			
Kunststofafdækninger	R	I			
Skruer og kabelforbindelser		I			
Pedalernes fasthed		I			
Forklaring: R = rengøring; I = inspektion					

6 BORTSKAFFELSE

Dette udstyr må efter endt levetid ikke bortskaffes sammen med det almindelige husholdningsaffald, men skal afleveres til en kommunal genbrugsstation til genbrug af elektrisk og elektronisk udstyr. Yderligere oplysninger fås hos den lokale genbrugsstation i din kommune.

Materialerne skal genanvendes iht. deres mærkning. Med genanvendelse, udnyttelse af materialer eller andre former for genbrug af udtjent udstyr yder du et vigtigt bidrag til beskyttelse af miljøet.

7 ANBEFALING AF TILBEHØR

For at gøre din træningsoplevelse endnu mere behagelig og effektiv anbefaler vi dig at supplere dit fitnessudstyr med tilhørende tilbehør. Det kan f.eks. være en **gulvmåtte**, der får dit fitnessudstyr til at stå sikkert og også beskytter gulvet mod dryppende sved, men det kan også være ekstra håndlister på bestemte løbebånd eller **silikonespray**, så bevægelige dele holdes i gang.

Hvis du har købt fitnessudstyr med pulstræning, og du vil træne efter din puls, anbefaler vi på det kraftigste, at du bruger et kompatibelt pulsbælte, da du derved garanteres en optimal overførsel af pulsen. Ved multimaskiner kan du evt. købe ekstra **trækhåndtag** eller **vægte**.

Vores sortiment af tilbehør byder på optimal kvalitet og gør træningen endnu bedre. Hvis du vil vide mere om kompatibelt tilbehør, kan du gå ind på vores webshop på siden med detaljer om produktet (dette gøres lettest ved at indtaste varenummeret i søgefeltet øverst) og køre ned på siden til det anbefalede tilbehør. Alternativt kan du bruge den tilbudte QR-kode. Du kan naturligvis også kontakte vores kundeservice: Telefonisk, via e-mail, i en af vores filialer eller ved hjælp af vores kanaler for sociale medier. Vi er altid klar til at hjælpe dig!

Gulvmåtte

Pulsbælte

Kontaktgel

Silikonespray

Håndklæder

8.1 Serienummer og modelbetegnelse

For at vi kan yde så god en service som muligt, bedes du have **modelbetegnelse**, **varenummer**, **serienummer**, **eksplosionstegning** og **listen over delene** ved hånden. De forskellige muligheder for kontakt findes i kapitel 10 i denne brugsanvisning.

ⓘ **BEMÆRK**
Serienummeret på dit udstyr er unikt. Det findes på den hvide mærkat. Den nøjagtige placering af denne mærkat fremgår af følgende illustration.

Skriv serienummeret i det tilhørende felt.

Serienummer:

Mærke/kategori:

cardiostrong / motionscykel

Modelbetegnelse:

BX60

Varenummer:

CST-BX60

8.2 Liste over dele

Nr.	Antal	Betegnelse (ENG)	Nr.	Antal	Betegnelse (ENG)
IV-A	1	MAIN FRAME	IV-A-15	1	AXLE
IV-A1	1	SENSOR WIRE 650mm	IV-A-16	4	AXLE BOLT
IV-A2	1	KNOB	IV-A-17	4	AXLE NUT
IV-A3	1	MOTOR	IV-A-18	2	BEARING 6203zz
IV-A3-1	4	MOTOR SCREW	IV-A-19	1	C-CLIP C17
IV-A4	1	SENSOR WIRE 150mm	IV-A-20	1	CRANK (LEFT)
IV-A4-1	1	SENSOR HOUSING	IV-A-21	1	CRANK (RIGHT)
IV-A4-2	1	SENSOR HOUSING SCREW	IV-A-22	2	CRANK BOLT
IV-A5	1	DC LINE 750mm	IV-A-23	2	CRANK END CAP
IV-A6	1	MOTOR CABLE	IV-A-24	1	PRESSING PLATE
IV-A7	1	SPRING	IV-A24-1	2	BEARING 6001zz
IV-A8	1	MAGNET HOUSING	IV-A24-2	1	WASHER
IV-A8-1	1	BOLT	IV-A24-3	1	C-CLIP
IV-A8-2	1	NUT	IV-A24-4	1	BOLT
IV-A9	1	IRON BRACKET	IV-A24-5	1	WASHER
IV-A10	1	SCREW	IV-A24-6	1	WASHER
IV-A11	1	MAGNETIC WHEEL SET	IV-A24-7	1	NUT
IV-A11-1	1	NUT(3t)	IV-A25	1	SPRING
IV-A11-2	1	MAGNETIC WHEEL	IV-A26	1	GAP BLOCK
IV-A11-3	1	CENTER AXLE	IV-A27	1	SPRING
IV-A11-4	1	PULLEY	IV-A28	1	SUPPORTING PIIPE
IV-A11-5	2	SINGLE-WAY BEARING	IV-A29	1	CHAIN COVER (LEFT)
IV-A11-6	1	BEARING 6300zz	IV-A30	1	CHAIN COVER (RIGHT)
IV-A11-7	1	BEARING 6003zz	IV-A31	1	FRONT COVER (LEFT)
IV-A11-8	1	BEARING 6000zz	IV-A32	1	FRONT COVER (RIGHT)
IV-A11-9	2	C-CLIP	IV-A33	4	END CAP (SCREW)
IV-A11-10	1	WAVED WASHER	IV-A34	4	END CAP (WASHER)
IV-A11-11	2	FLANGE NUT	IV-A35	1	WAVE WASHER
IV-A11-12	1	NUT(5t)	IV-B	1	FRONT STABILIZER
IV-A12	1	BELT 1143 J6	IV-B1	1	END CAP (LEFT)
IV-A-13	1	PLASTIC BELT WHEEL	IV-B2	1	END CAP (RIGHT)
IV-A-14	1	BUSH	IV-B3	2	TRANSPORTATIONWHEEL

IV-B4	4	SCREW	IV-F4	2	END CAP
IV-C	1	REAR STABILIZER	IV-F5	2	PLASTIC PIPE
IV-C1	1	END CAP (=B2)	IV-G	1	CONSOLE
IV-C2	1	END CAP (=B1)	IV-G1	4	CONSOLE SCREW
IV-D	1	CENTRAL TUBE	IV-H	1	SEAT
IV-D1	1	SENSOR WIRE 900mm	IV-H1	3	SEAT NUT
IV-D2	1	PLASTIC COVER	IV-H2	3	SEAT WASHER
IV-D3	1	FRONT PLASTIC COVER	IV-J1	4	SCREW M8x20
IV-D4	1	REAR PLASTIC COVER	IV-J2	4	SPRING WASHER M8
IV-D5	1	END CAP	IV-J3	4	WASHER M8
IV-E	1	HANDLE BAR	IV-J4	2	SCREW M10x70
IV-E1	2	HAND PULSE SENSOR WIRE	IV-J5	2	WASHER M10
IV-E2	2	SPACED RING	IV-J6	2	NUT M8
IV-E3	2	HAND PULSE SENSOR	IV-J7	2	WASHER M8
IV-E4	2	SENSOR HOUSING	IV-J8	2	BOTTLE HOLDER SCREW
IV-E5	4	SCREW	IV-J9	2	SCREW M5x10
IV-E6	2	END CAP	IV-J10	1	SCREW M5
IV-E7	2	SPONGE (SHORT)	IV-J11	20	CHAIN COVER SCREW M4x20
IV-E8	2	SPONGE (LONG)	IV-K1	1	PEDAL (LEFT)
IV-E9	2	END CAP	IV-K2	1	PEDAL (RIGHT)
IV-F	1	SEAT TUBE	IV-L1	1	BOTTLE HOLDER
IV-F1	1	SEAT BASEMENT	IV-L2	1	WATER BOTTLE
IV-F2	1	KNOB	IV-L3	1	ADAPTOR
IV-F3	1	GAP BLOCK			

8.3 Eksplosionstegning

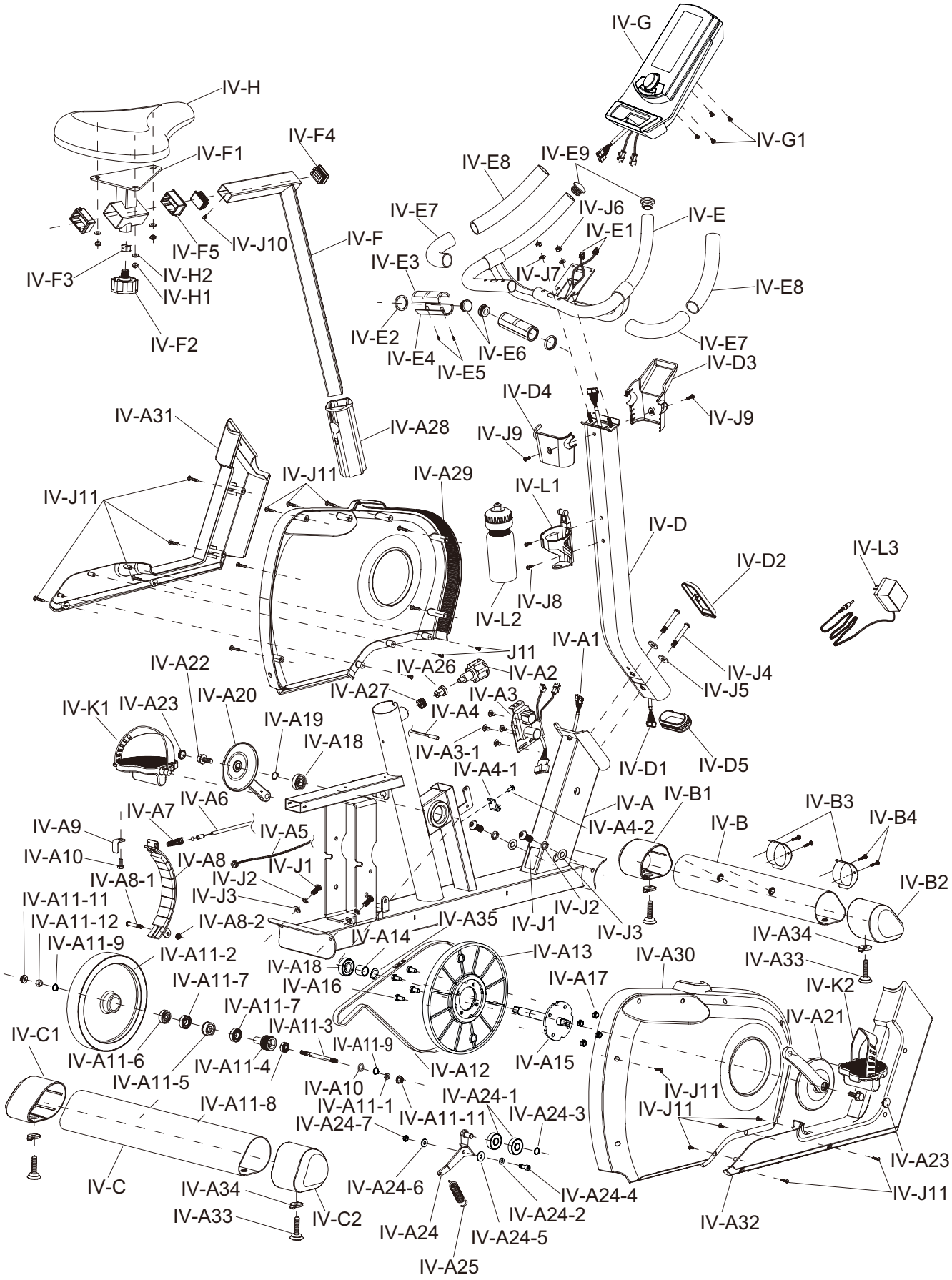

9 GARANTI

Træningsudstyr fra cardiostrong® underkastes en streng kvalitetskontrol. Hvis fitnessudstyr købt hos os mod forventning skulle vise sig ikke at fungere perfekt, beklager vi dette meget og beder dig kontakte den oplyste kundeservice. Vi hjælper dig altid gerne via vores tekniske hotline.

Fejlbeskrivelser
Dit træningsudstyr er udviklet således, at det altid giver mulighed for træning af høj kvalitet. Skulle der mod forventning opstå et problem bedes du starte med at læse brugsanvisningen. Ønsker du yderligere problemløsning, bedes du kontakte Fitshop eller ringe på vores gratis service-hotline. For at opnå den hurtigst mulige problemløsning bedes du beskrive fejlen så nøjagtigt som muligt.

Ud over den lovbestemte garanti yder vi en garanti på alt fitnessudstyr købt hos os iht. nedenstående bestemmelser.

Dine rettigheder iht. loven påvirkes ikke af disse bestemmelser.

Garantiindehaver
Garantien tilhører førstekøberen/enhver person, der får et produkt købt som nyt i gave af en førstekøber.

Garantiperioder
Fra du modtager dit træningsudstyr påtager vi os de(n) garantiperiode(r), der fremgår af vores onlineshop. Garantiperioden, der er gældende for dit specifikke træningsudstyr, finder du på den respektive produktside.

Reparationsudgifter
Vi vælger, om der skal ske enten reparation, udskiftning af beskadigede enkeltdele eller komplet udskiftning. Reservedele, som man selv skal anbringe ved opstilling af udstyret, skal udskiftes af garantiindehaveren selv og er ikke omfattet af reparationen. Efter udløb af garantiperioden for reparationsudgifter er der kun garanti på dele, som ikke omfatter reparation-, monterings- og forsendelsesomkostninger.

Brugstiderne defineres som følger:

+ Hjemmebrug: Udelukkende privat anvendelse i private hjem op til 3 timer dagligt
+ Semiprofessionel brug: Op til 6 timer dagligt (f.eks. fysioterapi, hoteller, foreninger, motionsrum i virksomheder)
+ Professionel brug: Mere end 6 timer dagligt (f.eks. fitnesscentre)

Garantiservice
Under garantiperioden repareres eller erstattes udstyr, der på grund af materiale- eller fabrikationsfejl er defekt, efter vores valg. Udskiftet udstyr eller dele af udstyr tilhører os. Garantiydelser medfører ikke en forlængelse af garantiperioden og udløser heller ikke en ny garanti.

Garantibetingelser
For at gøre krav gældende om garanti skal du gøre følgende:

Kontakt kundeservice pr. e-mail eller telefon. Hvis produktet skal indsendes til reparation under garantien, påhviler omkostningerne forhandleren. Efter udløb af garantien påhviler transport- og forsikringsomkostningerne køberen. Hvis defekten er omfattet af vores garantiydelse, får du et stk. repareret eller nyt udstyr tilbage.

Garantikrav er udelukket ved skader på grund af:

+ Misbrug eller usagkyndg behandling
+ Miljøpåvirkninger (fugt, varme, overspænding, støv etc.)
+ Tilsidesættelse af de sikkerhedsforanstaltninger, der gør sig gældende for udstyret
+ Tilsidesættelse af brugsanvisningen
+ Anvendelse af vold (f.eks. slag, stød, fald)
+ Indgreb, der ikke er foretaget af den af os autoriserede serviceadresse
+ Egenhændige forsøg på reparation

Købskvittering og serienummer
Vær opmærksom på, at du skal kunne fremvise fakturaen for udstyret i tilfælde af garanti. For at vi kan identificere din modelversion samt af hensyn til vores kvalitetskontroller har vi ved alle henvendelser vedr. service brug for oplysning om udstyrets serienummer. Hav derfor så vidt muligt allerede serienummer samt kundenummer ved hånden, når du ringer til vores service-hotline. Dette gør det lettere at give dig en hurtig behandling.

Hvis du har problemer med at finde serienummeret på dit træningsudstyr, kan vores service-medarbejdere hjælpe dig på vej.

Service uden for garantien
I tilfælde af mangler på dit træningsudstyr efter udløb af garantien eller i situationer, som ikke er omfattet af garantiydelsen, som f.eks. almindelig slitage, står vi gerne til rådighed for et individuelt tilbud. Kontakt venligst vores kundeservice, så vi sammen kan finde en hurtig og billig løsning af problemet. I disse tilfælde betaler du selv forsendelsesomkostningerne.

Kommunikation
Mange problemer kan løses med blot en samtale med os i egenskab af din fagmand. Vi ved, hvor vigtig hurtig og ukompliceret problemafhjælpning er for dig som bruger af træningsudstyret, så du kan træne med glæde uden de store afbrydelser. Derfor er vi også interesseret i en hurtig og ubureaukratisk løsning på dit problem. Hav derfor venligst dit kundenummer og serienummeret på det defekte udstyr ved hånden.

10 KONTAKT

DE

TEKNIK

+49 4621 4210-900
+49 4621 4210-698
technik@sport-tiedje.de
Ma-fr 08:00 - 18:00
Lø 09:00 - 18:00

SERVICE

0800 20 20 277
(gratis)
info@sport-tiedje.de
Ma-fr 08:00 - 21:00
Lø 09:00 - 21:00
Sø 10:00 - 18:00

DK

TEKNIK OG SERVICE

80 90 16 50
+49 4621 4210-945
info@fitshop.dk
Ma-fr 08:00 - 18:00
Lø 09:00 - 18:00

FR

TEKNIK OG SERVICE

+33 (0) 172 770033
+49 4621 4210-933
service-france@fitshop.fr
Ma-fr 08:00 - 18:00
Lø 09:00 - 18:00

PL

TEKNIK OG SERVICE

22 307 43 21
+49 4621 42 10-948
info@fitshop.pl
Ma-fr 08:00 - 18:00
Lø 09:00 - 18:00

BE

TEKNIK OG SERVICE

02 732 46 77
+49 4621 42 10-932
info@fitshop.be
Ma-fr 08:00 - 18:00
Lø 09:00 - 18:00

UK

TEKNIK

+44 141 876 3986
support@powerhousefitness.co.uk

SERVICE

+44 141 876 3972
Ma-fr 9am - 5pm

NL

TEKNIK OG SERVICE

+31 172 619961
info@fitshop.nl
Ma-to 09:00 - 17:00
Fr 09:00 - 21:00
Lø 10:00 - 17:00

INT

TEKNIK OG SERVICE

+49 4621 4210-944
service-int@sport-tiedje.de
Ma-fr 8am - 6pm
Lø 9am - 6pm

AT

TEKNIK OG SERVICE

0800 20 20 277
(gratis)
+49 4621 42 10-0
info@sport-tiedje.at
Ma-fr 08:00 - 18:00
Lø 09:00 - 18:00

CH

TEKNIK OG SERVICE

0800 202 027
+49 4621 42 10-0
info@sport-tiedje.ch
Ma-fr 08:00 - 18:00
Lø 09:00 - 18:00

På denne webside finder du en detaljeret oversigt inkl. adresse og åbningstider for alle filialer tilhørende Sport-Tiedje Group i ind- og udland:

www.fitshop.dk/oversigt-over-sport-tiedje-butikker

VI LEVER FOR FITNESS

WEBSHOP OG SOCIALE MEDIER

Sport-Tiedje er med sine nuværende 80 filialer Europas største fagmarked for fitnessmaskiner til hjemmebrug og en af de mest ansete online-forhandlere af fitnessudstyr på verdensplan. Privatkunder foretager bestillinger via vores 25 webshops på det pågældende lands sprog eller får sammensat deres drømmeudstyr i lokale filialer. Derudover er virksomheden leverandør af professionelle maskiner til udholdenheds- og styrketræning til fitnesscentre, hoteller, sportsforeninger, firmaer og fysioterapeuter.

Sport-Tiedje tilbyder et bredt sortiment af træningsmaskiner fra kendte producenter, egne udviklede produkter af høj kvalitet og en lang række serviceydelser, f.eks. opstillingsservice og idrætsvidenskabelig rådgivning før og efter købet. Til dette formål har virksomheden ansat en lang række idrætsforskere, fitnesstrænere og eliteudøvere.

Besøg os også på vores platforme for sociale medier eller på vores blog!

www.sport-tiedje.de
www.sport-tiedje.de/blog

www.facebook.com/SportTiedje

www.instagram.com/sporttiedje

www.youtube.com/user/sporttiedje

TAURUS

cardiostrong

BODYCRAFT

cardiojump

DARWIN FITNESS GERMANY

cardiostrong®

Motionscykel BX60